P.C.B LAYOUT

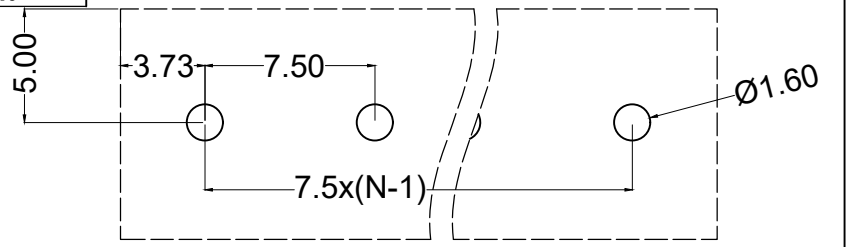

参考标准/Standard	UL	IEC
额定电压/Rated voltage	300V	250V
额定电流/Rated current	16A	20A
接触电阻/Contact resistance	20mΩ	
绝缘电阻/Insulation resistance	500MΩ/DC500V	
使用线径/Wire range	12～24AWG 2.5mm²	
耐电压/Wrth standing voltage	AC 1600V/1 Min	
·机械性能/Mechanical		
扭距/Torque:	0.5Nm (5Lb.in)	
剥线长度/Steip Length:	7-8mm	
温度范围/Temp.Range:	-40℃～+105℃	
瞬时温度/MAX Soldering	+250℃,for5Sec	
·尺寸/Dimensions		
间距/Pitch:	7.5mm	
极数/Poles:	2-24P	

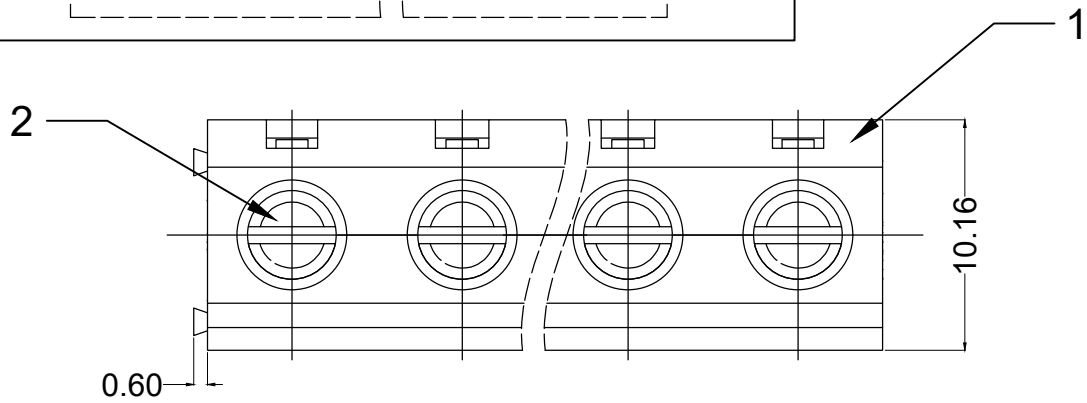

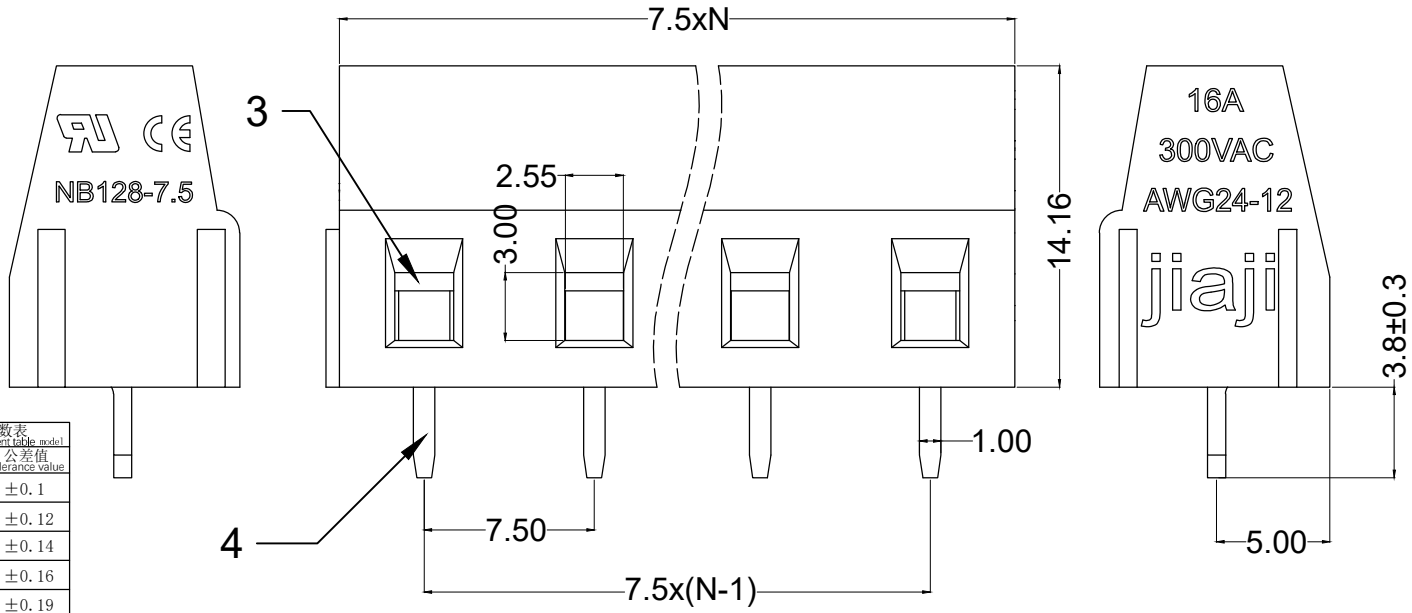

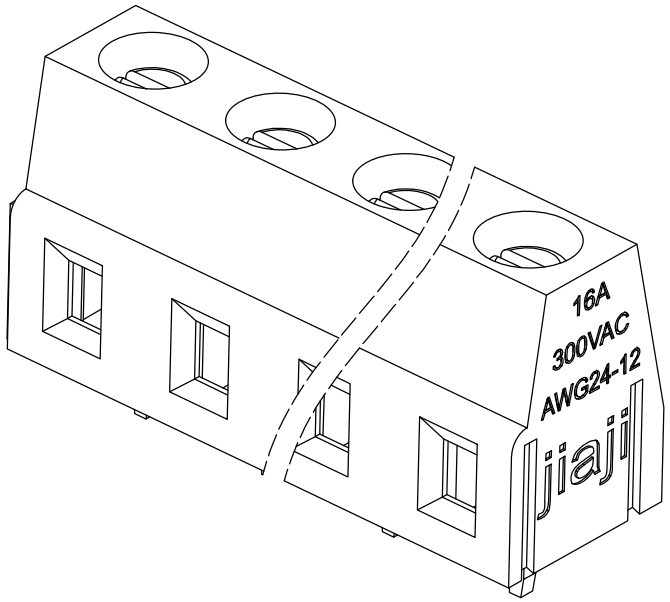

受控文件

公差系数表 Tolerance coefficient table model	
尺寸范围 Size range	公差值 tolerance value
0-3	±0.1
3-6	±0.12
6-10	±0.14
10-14	±0.16
14-18	±0.19
18-24	±0.22
24-30	±0.25
30-40	±0.28
40-50	±0.32
50-65	±0.37
65-80	±0.43
80-100	±0.50
100-120	±0.57
>120	±0.64

未注角度公差系数表（GB/T1804-M） Table of unmarked angle tolerance coefficients	
长度分段	第一系列
-10	±1°
>10-50	±30'
>50-120	±20'
>120	±10'

序号 Serial Number	零件描述/Part description	数量 quantity	材 料/material	备注 notes
4	焊脚/Pin header	*N	Brass, Sn plated	
3	方块/Cage	*N	Brass, Ni plated	
2	螺丝/Screws	*N	M3 Steel,Zn plated	
1	塑件/Housing	1	PA66,UL94V-0	

特编型号 Specialized model	特编内容 Special Content	出脚长度 Foot length	单位 unit	比例 proportion
		3.8	mm	3:1
		尺寸 SIZE	A4	视角 angle of view

版本 version	JJ2504			
设计 Design	QLY	25/05/30	标准化 standardization	
审核 to examine	FJG	25/05/30	工艺 workmanship	
批准 approve	NHB	25/05/30	共1张 1 sheet in total	

东莞市文章济美电子有限公司

型号 model: JME128-7.5-XXP-00A1-B

声明：本图纸知识产权归宁波佳绩机电科技有限公司所有，未经允许私自传播、盗用须承担法律责任。 Disclaimer: The intellectual property rights of this drawing belong to Ningbo Jingju Electromechanical Technology Co., Ltd. Unauthorized dissemination or theft shall bear legal responsibility.