WWW.XYECONN.COM

REV.	Q'TY	ECN. NO.	APR.	DATE

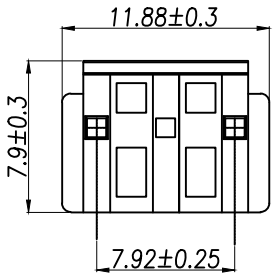

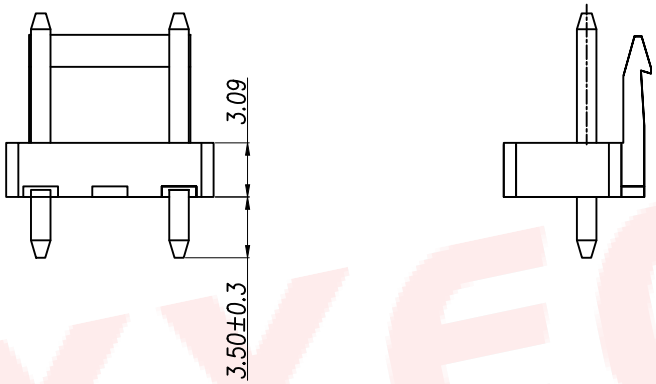

技术要求:

1.塑件材料:PA66(UL-94V-0)
2.接触件:黄铜镀锡
3.接触电阻:≤20mΩ
4.绝缘电阻:≥1000MΩ
5.额定电压:250V AC DC
6.额定电流:3.0A AC DC
7.耐压:能承受1000V AC/Minute
8.工作温度:-25°~+105°
9.可焊性试验:浸锡面积≥95%温度235°C,时间3.5±0.5秒
10.铅和镉等六大有害物质含量要符合环保要求.

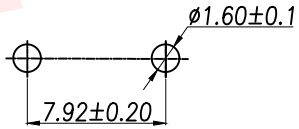

SUGGESTED PCB LAYOUT
(COMPONENT SIDE)

序号	名称	材料	数量	备注
2	端子 Contact	黄铜	2	电镀(锡):整个表面镀底镍 30u"MIN,再镀锡80u"MIN
1	基座 Wafer	PA66 (UL94V-0)	1	红色

DIMENSION IN mm		厦门市辛译精密电子有限公司 Xiamen XinYi Xyeconn Electronics Co.,Ltd	
TOLERANCE UNLESS OTHERWISE SPECIFIED			
.X±0.25	X.°±3°	APR. Alex	TITLE: 压接式连接器
.XX±0.12	X.X°±0.5°	CHK. Jack	DWG NO. XY-B2P3-VH3.96-R
.XXX±0.05		DRA. Can	PROJ. CUSTOMER DRAWING
			SIZE A4 SCALE 1:1 SHEET 1/1 REV. A

F-RD-18A