名称	规格	料号
2P-4.5PH母座	BC2.5-9.4-M2.5-2.2-2P-4.5PH-2.8H	HJ-BC2005

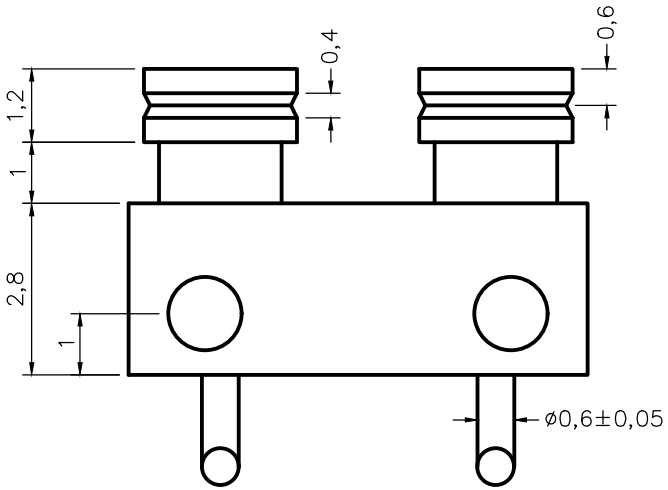

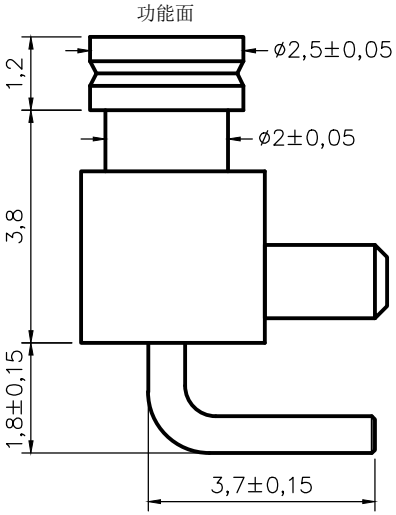

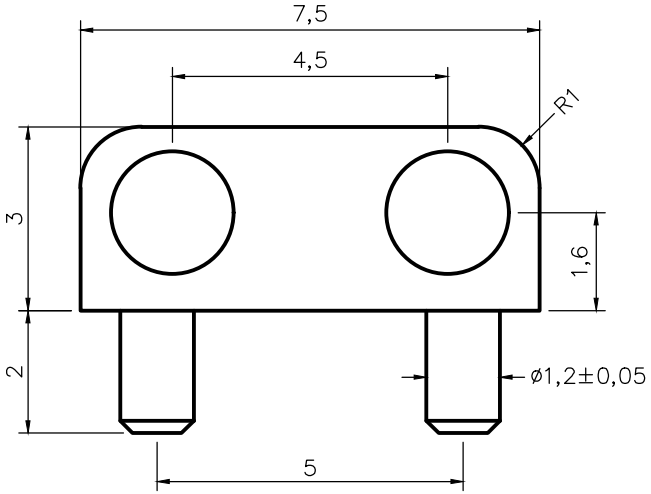

备注：

1、材料：C3602

2、电镀：镀镍后镀金3U″

Dongguan HUANGJIE Communication Technology Co., Ltd.

东莞市皇捷通讯科技有限公司

第三角法			品 名		日 期	2024/2/23	
未注公差参见标准	○	0.02	规 格		设 计		
0 = ±0.1	◎	ø0.03	材 质		审 核		
0.0 = ±0.05	⊥	0.02	客户料号		确 认		
0.00 = ±0.03	▱	0.04	表面处理	镀 金	单 位	mm	
0.000 = –	∠	0.02	图 号		比 例	1:1	版本 REV:00
请勿实测图纸							