由 Autodesk 教育版产品制作

标注前有"*"重点检验尺寸

图面产品均符合ROHS标准

注：内垫泡棉压紧天线

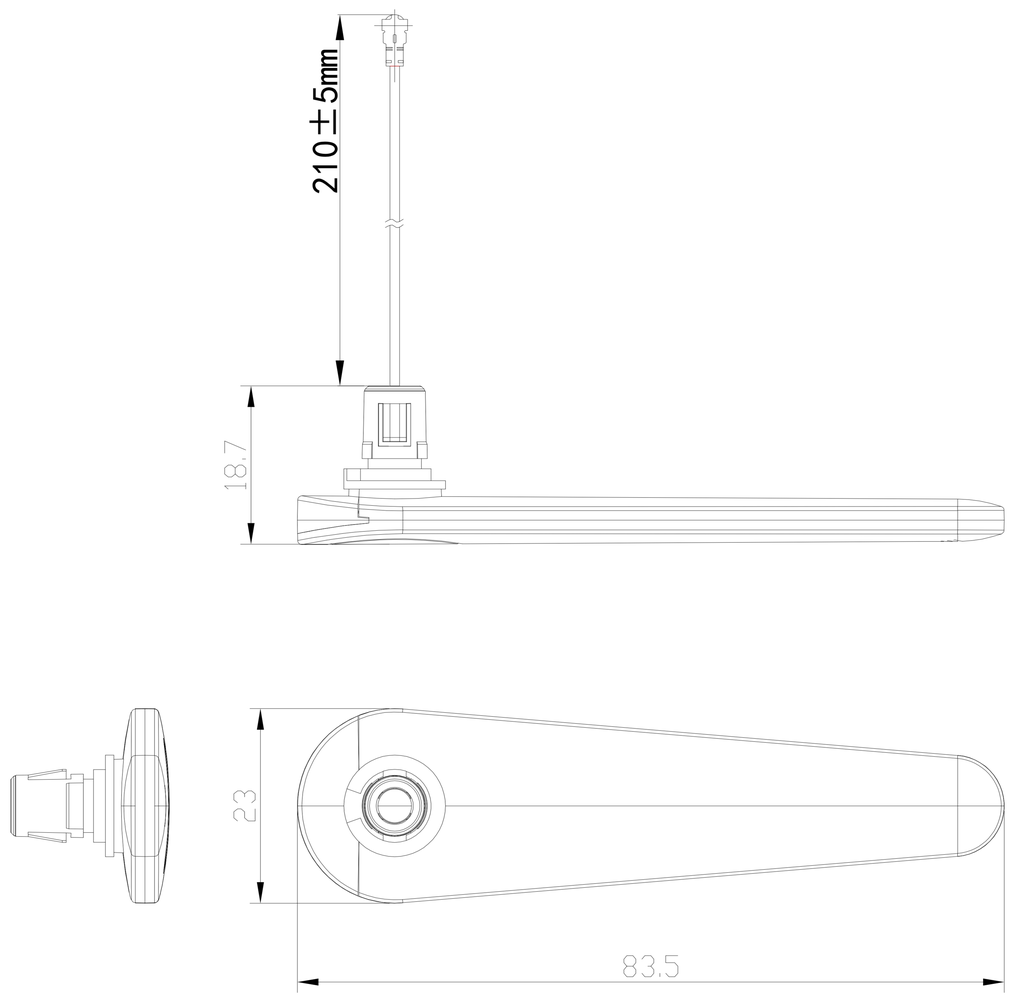

备注：

1:图中所标注尺寸为ＩＱＣ必测尺寸.
2:各零部件组装要牢固可靠.
3:成品信号参数要达到指定数值.
4:产品需定数按要求包装好，运输过程中不能有明显挤压变形等现象.
5:未经过AFC公司确认，材质及工艺要求等不能随意更改.

ZKT 深圳市中科无线技术有限公司

公差	.x ±0.30 x.x ±0.20 x.xx ±0.10 ANGULAR ⌓5～					料号	ZKA201336		
						品名	4G 胶套天线		
		变更记录		日期	变更者	型号	CQ41		
图法		比例		纸张	A4	绘图	CEN	日期	2026.08.18
		单位	MM	版本	A	审核	TANG	页码	1/1

由 Autodesk 教育版产品制作