由 Autodesk 教育版产品制作

序号	修 改 内 容	确认/日期	版 本	备 注

表面铺黑油，丝印白色，一对半基材，金手指OSP

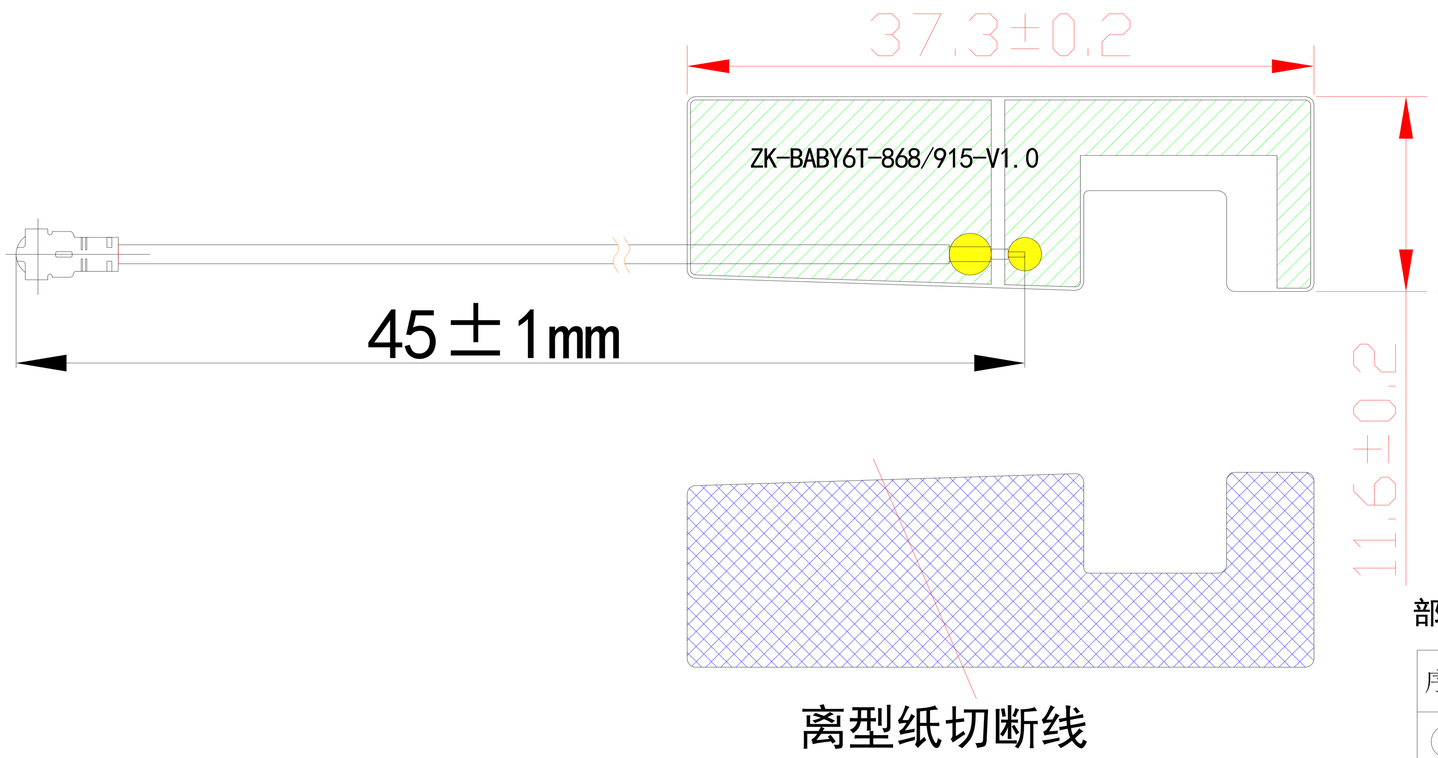

部件材质工艺说明:

序号	物料名称	产品描述	数量
①	FPC	PI	
②	同轴线	IPEX-2代 RF0.81黑色线	
③			

NOTES:
1. 绿色为铜材质部分; 无色为基材; 黄色部分为镀金区; 蓝色为背胶区域;
2. 刀模不可伤到线路，镀金区要与线路导通;
3. 表面不可以有污物、擦伤、黑点、镀金后断裂及脱落等不良现象;
4. 材料: FPC为PI(电解铜)基材+胶(3M9471 0.05mm)+表面油墨(凯耀/优力/力拓达/力固) (>0.01mm)];
5. 反面背胶3M 9471 300LSE (粘性需过高低温实验)，试验条件: -30℃ (60min)～(转换时间30min)～+70℃(60min)～(转换时间30min)～-30℃ (60min) .... 如此共五个循环后常温放置8H无脱落、起翘、掉墨、起包鼓;
6. 金手指表面不可有氧化现象(需过盐雾实验);
7. 标*为重点尺寸。

0～10	±0.10	○	0.02
10～20	±0.12	◎	0.03
20～40	±0.15	⊥	0.02
40～	±0.20	▱	0.04
		⌓	0.02

深圳市中科无线技术有限公司

第三角法	机 种	BABY6T	日期	2026.08.18	
	品 名		设计		
	料 号	ZKA2027319	审核	结构	CEN
	材 质	PI		射频	
	模面处理		确认		
位置 共1页 第1页	外观处理	单位 mm	比例 1:1	版本	A.0

由 Autodesk 教育版产品制作