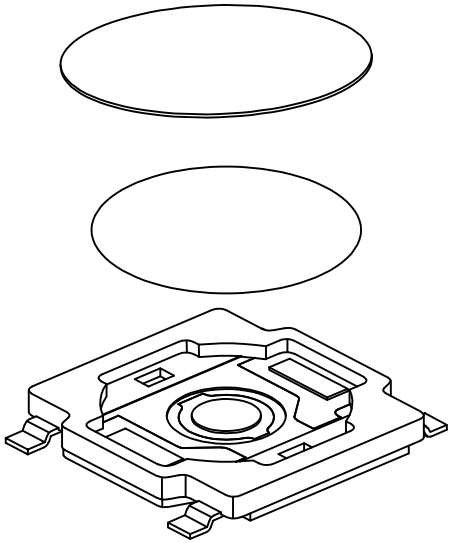

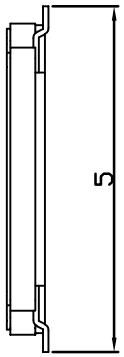

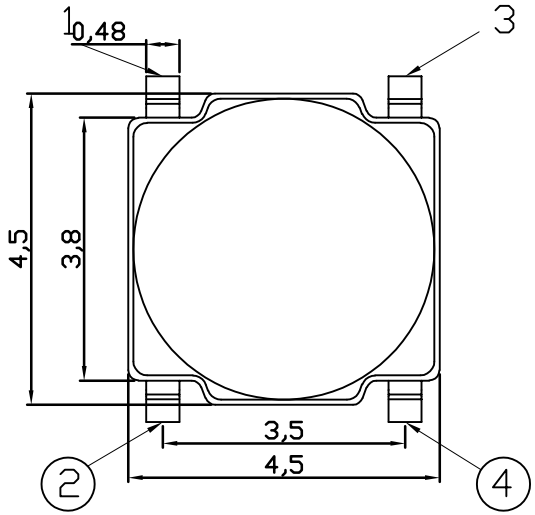

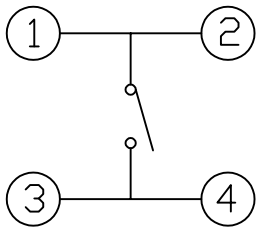

电 路 图

主要技术规格:

1.额 定 值: 50mA DC12V
2.接触电阻: ≤50mΩ
3.操 作 力: 160±30
4.行　　程: 0.20±0.1mm
5.绝缘电阻: ≥100MΩ
6.抗电强度: 250V 50HZ 1Min.
7.寿　　命: 80,000 Cycles

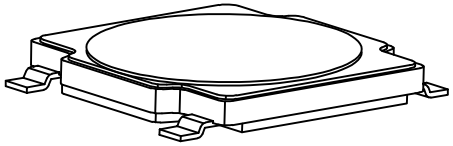

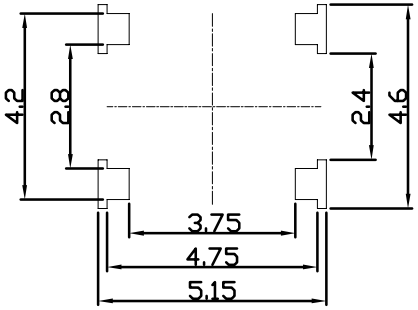

PCB.焊接图

序号	零件名称	材料规格	数量	备注
4	防尘膜	PI	1	耐温280℃（黄色）
3	引脚、触点	磷铜	1	镀银
2	基座	LCP	1	耐温280℃（黑色）
1	簧片	不锈钢	1	覆银

标记	处数	更改文件号	签 名	日 期
设 计		LJ		2016.05.10
审 核		LJ		2016.05.10
批 准		ZAJ		2016.05.12

第一视角

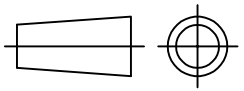

比 例		一般公差	
单 位	mm	>0.5~2	±0.10
重 量		>2~5	±0.25
		>5~10	±0.30
		角度	±0.5°

名称:
薄膜开关 4.5*4.5*0.55H

型号:
TAT-4545055-TG

东莞市高钺达电子科技有限公司