标 记 MARK	ECN编号/变更内容 ECN NO/DEFINITION	修 改 REVISE	日 期 DATE	核 准 APPROVE

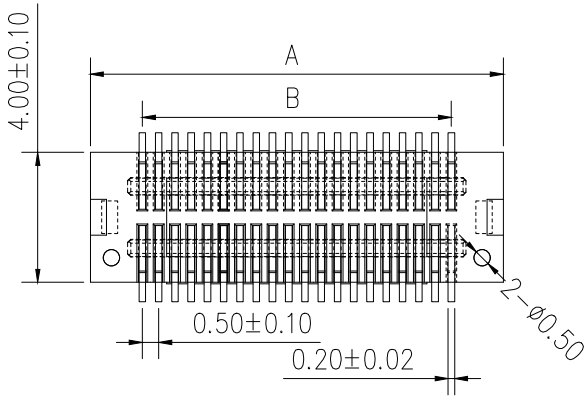

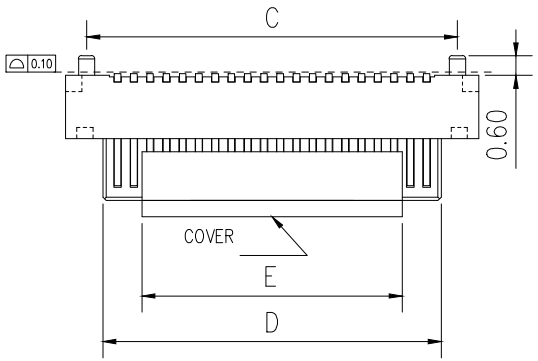

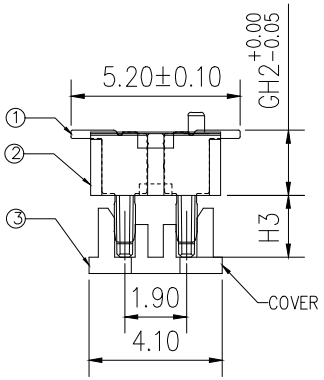

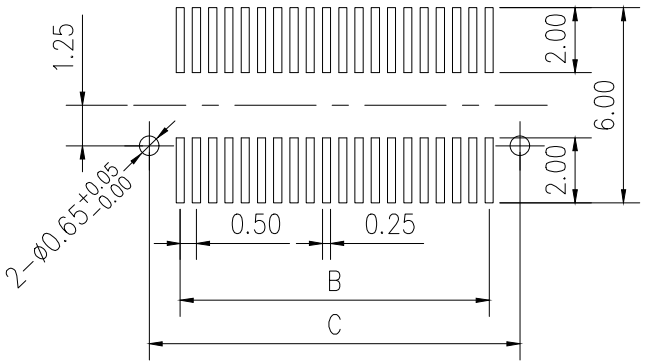

Recommended
P.C.B.layout

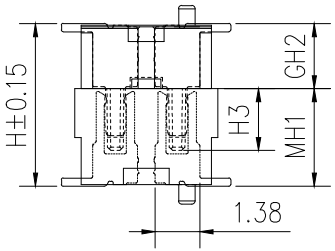

ASSEMBLY

High photosynthesis (H)	The female seat height (MH1)	The male seat height (GH2)	Insertion height (H3)	NO. of Contacts	Dimension(mm) A±0.10	B±0.10	C±0.10	D±0.10	E±0.10
3.0	2.2	0.8	1.6	6	4.20	1.00	2.90	2.00	4.00
3.5	2.2	1.3	1.6	8	4.70	1.50	3.40	2.50	
4.0	3.0	1.0	1.9	10	5.20	2.00	3.90	3.00	
4.5	3.5	1.0	1.9	12	5.70	2.50	4.40	3.50	
5.0	3.0/4.0	2.0/1.0	1.9	14	6.20	3.00	4.90	4.00	
5.5	3.5/4.5	2.0/1.0	1.9	16	6.70	3.50	5.40	4.50	
6.0	4.0	2.0	1.9	18	7.20	4.00	5.90	5.00	
6.5	4.5	2.0	1.9	20	7.70	4.50	6.40	5.50	
7.0	3.0	4.0	1.9	22	8.20	5.00	6.90	6.00	
7.5	3.5	4.0	1.9	24	8.70	5.50	7.40	6.50	
8.0	4.0	4.0	1.9	26	9.20	6.00	7.90	7.00	
8.5	4.5	4.0	1.9	28	9.70	6.50	8.40	7.50	
				30	10.20	7.00	8.90	8.00	
				32	10.70	7.50	9.40	8.50	
				34	11.20	8.00	9.90	9.00	
				36	11.70	8.50	10.40	9.50	8.00
				38	12.20	9.00	10.90	10.00	
				40	12.70	9.50	11.40	10.50	

技术指标：

1. 工作温度：-25℃～+85℃
2. 额定电流：0.5A Max
2. 接触电阻：60mΩ Max
3. 绝缘阻抗：800MΩ Min
4. 耐 电 压：500V AC/1minute

序 号	品 名	材 质	电镀/颜色	备 注
2	端子	铜	镀金	
1	基座	PA9T	黑色	公座

深圳市虹成电子有限公司		品 名 TITLE	板对板
		料 号 PART NO	HC-BTB-0.5-2x15P-GH08-W
GENERAL TOLERANCES (UNLESS SPECIFIED)	比 列 SCALE	1:1	
.X ±0.20 .X° ±1.0°	单 位 UNIT	MM	制 图 DRAW: AhYe
.XX ±0.10 .XX° ±0.5°	张 数 PART NO	1 OF 1	审 核 CHECKED: 夏操云
.XXX ±0.05 .XXX° ±0.2°	版 本 REV	A	批 准 APPROVE: 赵亮亮