| 标 记 MARK | ECN编号/变更内容 ECN NO/DEFINITION | 修 改 REVISE | 日 期 DATE | 核 准 APPROVE |
|---|---|---|---|---|
| | | | | |

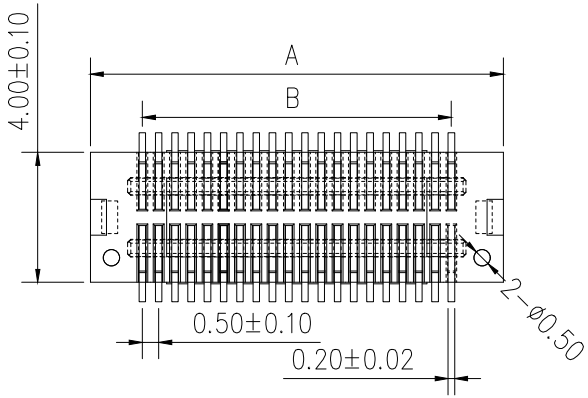


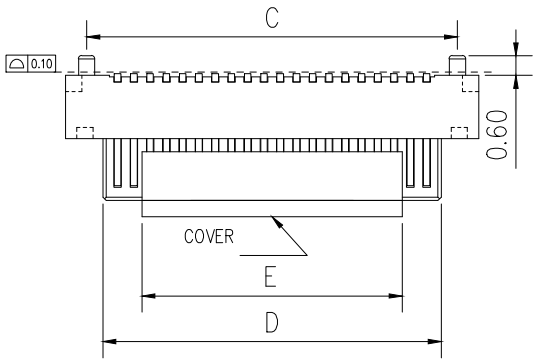


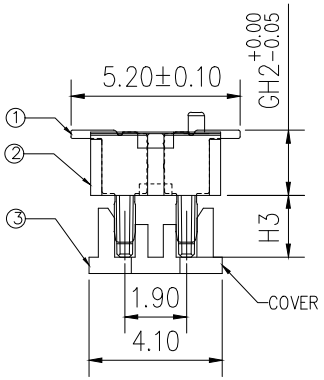


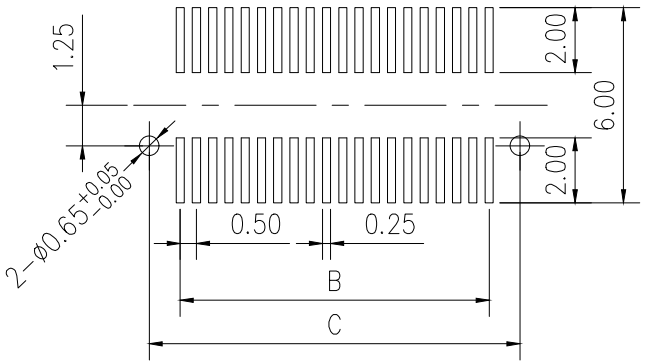


Recommended
P.C.B.layout

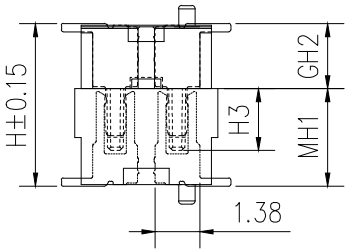


ASSEMBLY

| High photosynthesis (H) | The female seat height (MH1) | The male seat height (GH2) | Insertion height (H3) | NO. of Contacts | Dimension(mm) A±0.10 | B±0.10 | C±0.10 | D±0.10 | E±0.10 |
|---|---|---|---|---|---|---|---|---|---|
| 3.0 | 2.2 | 0.8 | 1.6 | 6 | 4.20 | 1.00 | 2.90 | 2.00 | 4.00 |
| 3.5 | 2.2 | 1.3 | 1.6 | 8 | 4.70 | 1.50 | 3.40 | 2.50 | |
| 4.0 | 3.0 | 1.0 | 1.9 | 10 | 5.20 | 2.00 | 3.90 | 3.00 | |
| 4.5 | 3.5 | 1.0 | 1.9 | 12 | 5.70 | 2.50 | 4.40 | 3.50 | |
| 5.0 | 3.0/4.0 | 2.0/1.0 | 1.9 | 14 | 6.20 | 3.00 | 4.90 | 4.00 | |
| 5.5 | 3.5/4.5 | 2.0/1.0 | 1.9 | 16 | 6.70 | 3.50 | 5.40 | 4.50 | |
| 6.0 | 4.0 | 2.0 | 1.9 | 18 | 7.20 | 4.00 | 5.90 | 5.00 | |
| 6.5 | 4.5 | 2.0 | 1.9 | 20 | 7.70 | 4.50 | 6.40 | 5.50 | |
| 7.0 | 3.0 | 4.0 | 1.9 | 22 | 8.20 | 5.00 | 6.90 | 6.00 | |
| 7.5 | 3.5 | 4.0 | 1.9 | 24 | 8.70 | 5.50 | 7.40 | 6.50 | |
| 8.0 | 4.0 | 4.0 | 1.9 | 26 | 9.20 | 6.00 | 7.90 | 7.00 | |
| 8.5 | 4.5 | 4.0 | 1.9 | 28 | 9.70 | 6.50 | 8.40 | 7.50 | |
| | | | | 30 | 10.20 | 7.00 | 8.90 | 8.00 | |
| | | | | 32 | 10.70 | 7.50 | 9.40 | 8.50 | |
| | | | | 34 | 11.20 | 8.00 | 9.90 | 9.00 | |
| | | | | 36 | 11.70 | 8.50 | 10.40 | 9.50 | 8.00 |
| | | | | 38 | 12.20 | 9.00 | 10.90 | 10.00 | |
| | | | | 40 | 12.70 | 9.50 | 11.40 | 10.50 | |

技术指标：

1. 工作温度：-25℃～+85℃
2. 额定电流：0.5A Max
2. 接触电阻：60mΩ Max
3. 绝缘阻抗：800MΩ Min
4. 耐 电 压：500V AC/1minute

| 序 号 | 品 名 | 材 质 | 电镀/颜色 | 备 注 |
|---|---|---|---|---|
| 2 | 端子 | 铜 | 镀金 | |
| 1 | 基座 | PA9T | 黑色 | 公座 |

| | | | |
|---|---|---|---|
| 深圳市虹成电子有限公司 | | 品 名 TITLE | 板对板 |
| | | 料 号 PART NO | HC-BTB-0.5-2x5P-GH10-W |
| GENERAL TOLERANCES (UNLESS SPECIFIED) | 比 列 SCALE | 1:1 | |
| .X ±0.20 .X° ±1.0° | 单 位 UNIT | MM | 制 图 DRAW: AhYe |
| .XX ±0.10 .XX° ±0.5° | 张 数 PART NO | 1 OF 1 | 审 核 CHECKED: 夏操云 |
| .XXX ±0.05 .XXX° ±0.2° | 版 本 REV | A | 批 准 APPROVE: 赵亮亮 |