◆DIMENSIONS

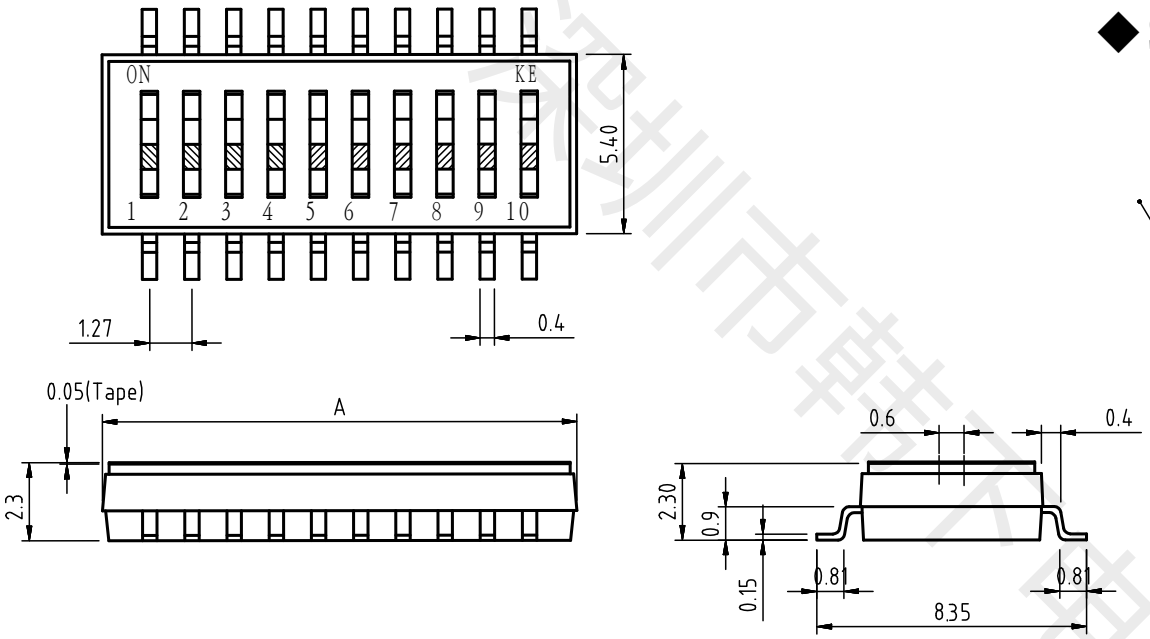

◆SCHEMATIC

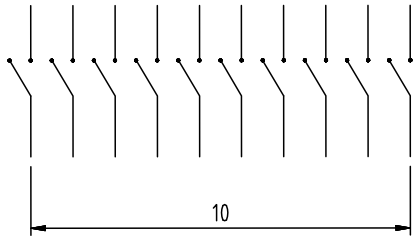

◆P.C.B LAYOUT

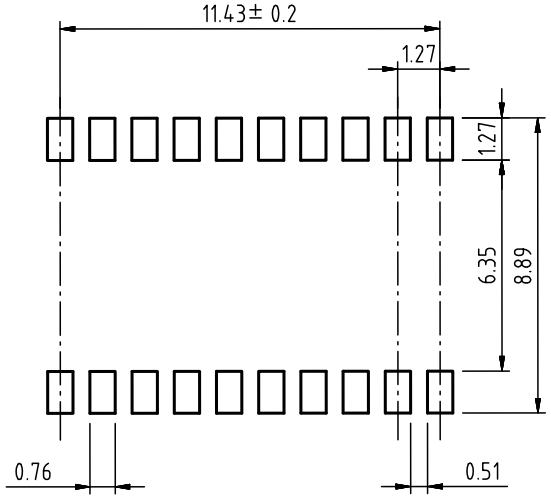

Poles(N) A Dimension(mm)

01	2.87
02	4.12
03	5.41
04	6.66
05	7.93
06	9.20
08	11.74
10	14.28
TOLERANCE:±0.1mm	

◆STRUCTURE

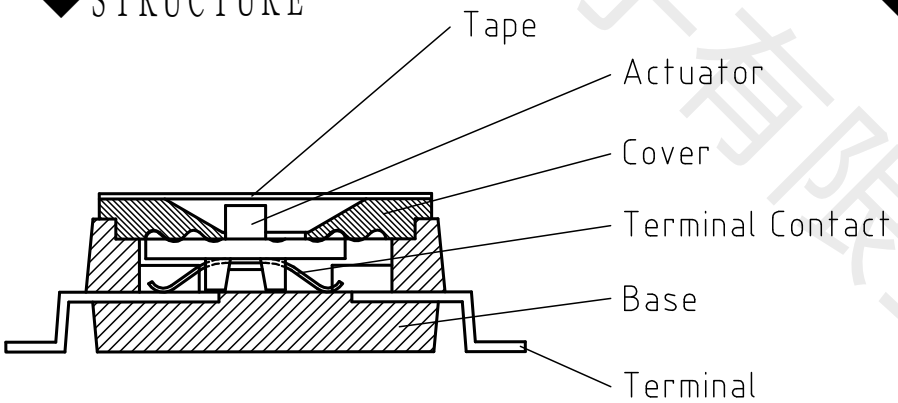

◆MATERIAL

Part Name	Material	Finished
Base	PPS UL94 V0	Black
Cover	PPS UL94 V0	Black
Actuator	9 T UL94 V0	White
Movable	Beryllium	3μ" Gold
Terminal Contact	Brass	3μ" Gold
Terminal	Brass	3μ" Gold
Tape	Polyimide	Amber

深圳市韩下电子有限公司

韩下 HANXIA 深圳市韩下电子有限公司	Drawing	黄彬	Date	01/02/06	Remark:	Tolerance	Product	DSHP Series
	Design		Ratio	4:1		1- 150 : ±0.05 151- 300 : ±0.1 301- 500 : ±0.2 501-1000 : ±0.3	P/N	HX 1.27-3P TPPT
	Check	张伟	Unit	mm			Drawing No.	DSP-DSHPXXTSGER-AP
	Approved	罗小春						

深圳市韩下电子有限公司
Shenzhen Hanxia Electronic Co., Ltd
Tel: 0755-23086569

承　认　书
SPECIFICATION FOR APPROVAL

产 品 编 码
Material code:

产品名称 Project：　拨码开关

规格型号 Part No：　HX 1.27-3P TPPT

贵公司承认印 Approval signatures

料 号/Part No.	签　章/Signatures

日期 Date:

拟制/Drawn	黄彬	深圳市韩下电子有限公司 工程专用章
审核/Check	张伟	
批准/Approved	罗小春	

深圳市韩下电子有限公司

深圳市韩下电子有限公司

规格书

DIPSWITCH DATASHEET

1.通则 ：

1.1: 测试条件 ： 标准测试除非特别规定必须在温度5 -35 ℃，相对湿度45-85 %及 860-1060 HPa 大气压力下进行。如上述条件仍有问题发生,需在重新再 次测试时,其测试条件须限定在温度20 ± 2℃， 相对湿度65± 5%及 860-1060 HPa大气压力。

1.2:工 作 温 度 范 围:-30~85 ℃ 贮 存 温 度 范 围:-40~85 ℃

2.额定功率 ： 开关在 ON 状况时 ，DC24V, 25mA 。

3. 电气性能 ：

项次	规格名称	测 试 条 件	规 格
3.1	接触阻抗	AC 1KHz ± 200Hz 电压 20mv 以下 电流50mA以下，或者DC5V 10mA	M ax 100 m Ω
3.2	绝缘阻抗	电 压 D C 500V,60 ± 5 秒，相邻两个端子之间测定	M in 100 M Ω
3.3	耐电压	电 压 A C 500V (50 ~ 60H z, 电 流 2m A) 60 ± 5 秒 相邻两个端子间测定	无绝缘破坏现象
3.4	静 电 容 量	1M H z ± 10K H z 相邻两个端子之间测定	M ax 5 P F

4.机械性能 ：

项次	规格名称	测 试 条 件	规 格
4.1	推力	推钮向操作方向平行推移	30 ~ 1000gf
4.2	端子强度	端子前端任意方向 ： 静止施压 500gf, 60±5秒， 每次一个端子	端子无严重脱落破损，无严重松脱端子轻微弯曲可接 受，四项电气性能符合
4.3	操作强度	1. 向推钮操作方向施压 2. 向推钮横向施压 3. 向推钮垂直施压 压力强度 1kg 时间 15 秒	端子无严重松脱，弯曲，或机械异常四项电气性能符合
4.4	耐震性	震动周波数 :10 ~ 55H z 震动幅度 :1.5 m m 震动周期 :10 ~ 55 ~ 10(H z)60 ±5 秒 周期震动变化方法 ： 对数又与直线近似 震动方向 ： 推钮操作方向、横向、垂直三种方向	接触阻抗：Max100mΩ 绝缘阻抗:Min100MΩ 耐电压:AC 500V ,60±5秒 (50-60H z 电 流 2m A) 无绝缘破坏现象 推 力:20-500gf 无 外观及构造异常

深圳市韩下电子有限公司

4.5	着锡性	焊锡温度:255 ±5℃ 浸渍时间:3 ±0.5秒	浸渍部份,着锡率75% 以上
4.6	耐焊性	**自动焊锡炉** 产品放置于电路基板表面温度240±5℃,时间5±1秒,推钮置于ON的位置,进行焊锡作业 **手工焊锡** 产品放置于电路基板,使用30W 陶瓷控温烙铁焊着,温度控制于320℃ ±5℃,焊接时间每3秒以内.	接触阻抗 : Max 100mΩ 绝缘阻抗 : Min 100MΩ 耐电压 : AC500V,60±5秒 (50-60Hz电流2mA) 无绝缘破坏现象 静电容量 Max 5PF 推力 :20~500gf 无外观及构造异常

5.耐候性

项次	规格名称	测试条件	规格
5.1	耐寒性	置于温度 -40 ±2℃内250小时后,放置于常温常湿中1小时,并于1小时内测定(开关于水滴去除状态下)	接触阻抗 :Max 100mΩ 绝缘阻抗 :Min 100MΩ 耐电压:AC500V,60 ±5秒 (50~60Hz电流2mA) 无绝缘破坏现象 推力:20~500gf 推力规格误差30%内, 无外观及构造异常
5.2	耐热性	置于温度85 ±2℃内250小时后,放置于常温常湿中1小时,并于1小时以内测定	接触阻抗 :Max 100mΩ 绝缘阻抗 :Min 100MΩ 耐电压:AC500V,60±5秒 (50~60Hz电流2mA)无绝缘破坏现象 推力:20-500gf 推力规格误差30%内, 无外观及构造异常
5.3	耐湿性	置于温度40 ±2℃,相对湿度90~95%,250小时后,置于常温常湿中1小时,并于1小时以内测定 (开关于水滴去除状态下)	接触阻抗 :Max 100mΩ 绝缘阻抗 :Min 10MΩ 耐电压 :AC500V,60 ±5秒 (50~60Hz电流2mA) 无绝缘破坏现象 推力:20~500gf 推力规格误差30%内, 无外观及构造异常
5.4	盐雾试验	温度35±2℃,盐水浓度5±1%(重量比)恒温槽内放置48±1时试验后以清水冲洗	无妨碍机能锈蚀状态

深圳市韩下电子有限公司

5.5	温度循环试验	循环条件必须符合常温，常湿状态之下，样品处于正常状况，放置1小时后，并于1小时内测定 85℃ ±2℃ 20℃ ±2℃ -25℃ ±2℃	接触阻抗 :Max 100 mΩ 绝缘阻抗 :Min 10 MΩ 耐电压:AC 500V，60±5秒 (50~60Hz 电流 2mA) 无绝缘破坏现象 推力:20 ~ 500gf 推力规格误差 30% 内， 无外观及构造异常

6.耐久性

项次	规格名称	测试条件	规格
6.1	寿命试验 无负载	每分钟15 ~ 20 次 连续ON ← → OFF 动作3000 次	接触阻抗 :Max 100 mΩ 绝缘阻抗 :Min 10 MΩ 耐电压:AC 500V，60±5秒 (50~60Hz 电流 2mA) 无绝缘破坏现象 推力:20 ~ 500gf 推力规格误差 30% 内， 无外观及构造异常
6.2	寿命试验 有负载	DC 24V 25mA 每分钟 15 ~ 20 次 连续 ON ← → OFF动作2000 次	接触阻抗 :Max 100 mΩ 绝缘阻抗 :Min 10 MΩ 耐电压:AC 500V，60±5秒 (50~60Hz 电流 2mA) 无绝缘破坏现象 推力:20 ~ 500gf 推力规格误差 30% 内， 无外观及构造异常

深圳市韩下电子有限公司