◆DIMENSIONS

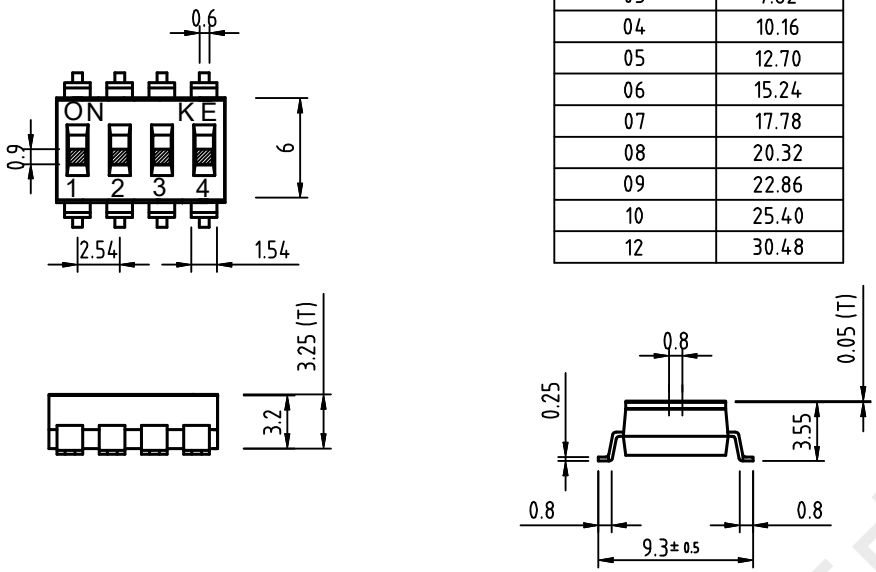

Poles(N)	A (mm)
01	2.54
02	5.08
03	7.62
04	10.16
05	12.70
06	15.24
07	17.78
08	20.32
09	22.86
10	25.40
12	30.48

◆SCHEMATIC

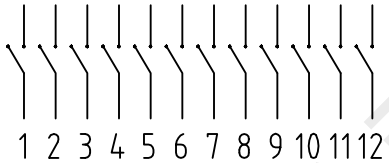

◆P.C.B LAYOUT

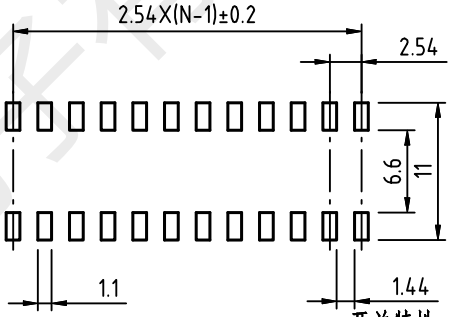

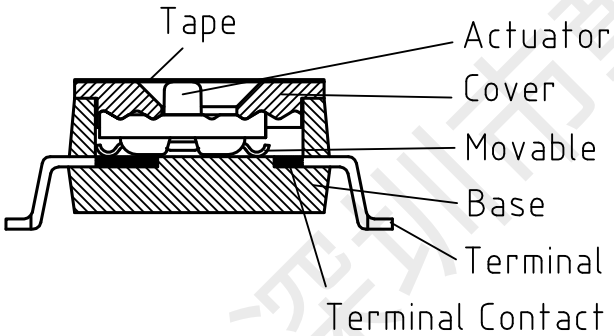

Part Name	Material	Finished
Base	PPS UL94 V0	Black
Cover	PPS UL94 V0	Black
Actuator	Nylon UL94 V0	White
Movable	Copper Alloy	Gold
Terminal Contact	Brass	Gold
Terminal	Brass	Gold / Tin
Tape	Polyimide	Amber

开关特性:

1、开关容量：切换时:25mA @24VDC
非切换时:100mA @50VDC
2、绝缘电阻：100MΩ at 500VDC
3、接触电阻：初始值50mΩ max 寿命终值100mΩ max
4、绝缘强度：500VAC 50Hz /1min
5、极间电容：<5pf，1MHz±10kHz
6、操作力：800gf max
7、电气寿命：2000次 <100mΩ@ 20次/min， 25mA 24VDC
8、适用温度：-30℃ to 85℃（无结冰）
9、焊接要求：
手工焊接：320° C不超过2秒.（30瓦烙铁max.）
波峰焊:260℃不超过5秒，在焊接和清洁过程中开关处于断开状态
10、开关出厂处于断开状态。

深圳市韩下电子有限公司

韩下 HANXIA 深圳市韩下电子有限公司	Drawing	黄彬	Date	02/12/10	Remark:
	Design		Ratio	2:1	
	Check	张伟	Unit	mm	
	Approved	罗小春			

Product	DSPV Series
P/N	HX 2.54-1P TPPT
Drawing No.	DSP-DSICXXTS-AP

深圳市韩下电子有限公司
Shenzhen Hanxia Electronic Co., Ltd
Tel: 0755-23086569

承　认　书
SPECIFICATION FOR APPROVAL

产 品 编 码
Material code:

产品名称 Project：　**拨码开关**

规格型号 Part No：　HX 2.54-1P TPPT

贵公司承认印 Approval signatures

料 号/Part No.	签　章/Signatures

日期 Date:

拟制/Drawn	黄彬	深圳市韩下电子有限公司 工程专用章
审核/Check	张伟	
批准/Approved	罗小春	

深圳市韩下电子有限公司

深圳市韩下电子有限公司

规格书

DIPSWITCH DATASHEET

1.通则 ：

1.1: 测试条件 ： 标准测试除非特别规定必须在温度5 -35 ℃，相对湿度45-85 %及 860-1060 HPa 大气压力下进行。如上述条件仍有问题发生,需在重新再 次测试时,其测试条件须限定在温度20 ± 2℃， 相对湿度65± 5%及 860-1060 HPa大气压力。

1.2:工 作 温 度 范 围:-30~85 ℃ 贮 存 温 度 范 围:-40~85 ℃

2.额定功率 ： 开关在 ON 状况时 ，DC24V, 25mA 。

3. 电气性能 ：

项次	规格名称	测 试 条 件	规 格
3.1	接触阻抗	AC 1KHz ± 200Hz 电压 20mv 以下 电流50mA以下，或者DC5V 10mA	M ax 100 m Ω
3.2	绝缘阻抗	电 压 D C 500V,60 ± 5 秒，相邻两个端子之间测定	M in 100 M Ω
3.3	耐电压	电 压 A C 500V (50 ~ 60H z, 电 流 2m A) 60 ± 5 秒 相邻两个端子间测定	无绝缘破坏现象
3.4	静 电 容 量	1M H z ± 10K H z 相邻两个端子之间测定	M ax 5 P F

4.机械性能 ：

项次	规格名称	测 试 条 件	规 格
4.1	推力	推钮向操作方向平行推移	800gf MAX
4.2	端子强度	端子前端任意方向 ： 静止施压 500gf, 60±5秒， 每次一个端子	端子无严重脱落破损，无严重松脱端子轻微弯曲可接 受，四项电气性能符合
4.3	操作强度	1. 向推钮操作方向施压 2. 向推钮横向施压 3. 向推钮垂直施压 压力强度 1kg 时间 15 秒	端子无严重松脱，弯曲，或机械异常四项电气性能符合
4.4	耐震性	震动周波数 :10 ~ 55H z 震动幅度 :1.5 m m 震动周期 :10 ~ 55 ~ 10(H z)60 ±5 秒 周期震动变化方法 ： 对数又与直线近似 震动方向 ： 推钮操作方向、横向、垂直三种方向	接触阻抗：Max100mΩ 绝缘阻抗:Min100MΩ 耐电压:AC 500V ,60±5秒 (50-60H z 电 流 2m A) 无绝缘破坏现象 推 力:20-500gf 无 外观及构造异常

深圳市韩下电子有限公司

4.5	着锡性	焊锡温度:255 ±5℃ 浸渍时间:3 ±0.5秒	浸渍部份,着锡率75% 以上
4.6	耐焊性	**自动焊锡炉** 产品放置于电路基板表面温度240±5℃,时间5±1秒,推钮置于ON的位置,进行焊锡作业 **手工焊锡** 产品放置于电路基板,使用30W 陶瓷控温烙铁焊着,温度控制于320℃ ±5℃,焊接时间每3秒以内.	接触阻抗 : Max 100mΩ 绝缘阻抗 : Min 100MΩ 耐电压 : AC500V,60±5秒 (50-60Hz电流2mA) 无绝缘破坏现象 静电容量 Max 5PF 推力 :20~500gf 无外观及构造异常

5.耐候性

项次	规格名称	测试条件	规格
5.1	耐寒性	置于温度 -40 ±2℃内250小时后,放置于常温常湿中1小时,并于1小时内测定(开关于水滴去除状态下)	接触阻抗 :Max 100mΩ 绝缘阻抗 :Min 100MΩ 耐电压:AC500V,60 ±5秒 (50~60Hz电流2mA) 无绝缘破坏现象 推力:20~500gf 推力规格误差30%内, 无外观及构造异常
5.2	耐热性	置于温度85 ±2℃内250小时后,放置于常温常湿中1小时,并于1小时以内测定	接触阻抗 :Max 100mΩ 绝缘阻抗 :Min 100MΩ 耐电压:AC500V,60±5秒 (50~60Hz电流2mA)无绝缘破坏现象 推力:20-500gf 推力规格误差30%内, 无外观及构造异常
5.3	耐湿性	置于温度40 ±2℃,相对湿度90~95%,250小时后,置于常温常湿中1小时,并于1小时以内测定 (开关于水滴去除状态下)	接触阻抗 :Max 100mΩ 绝缘阻抗 :Min 10MΩ 耐电压 :AC500V,60 ±5秒 (50~60Hz电流2mA) 无绝缘破坏现象 推力:20~500gf 推力规格误差30%内, 无外观及构造异常
5.4	盐雾试验	温度35±2℃,盐水浓度5±1%(重量比)恒温槽内放置48±1时试验后以清水冲洗	无妨碍机能锈蚀状态

深圳市韩下电子有限公司

5.5	温度循环试验	循环条件必须符合常温，常湿状态之下，样品处于正常状况，放置1小时后，并于1小时内测定 85℃ ±2℃ 20℃ ±2℃ -25℃ ±2℃	接触阻抗 :Max 100 mΩ 绝缘阻抗 :Min 10 MΩ 耐电压:AC 500V，60±5秒 (50~60Hz 电流 2mA) 无绝缘破坏现象 推力:20 ~ 500gf 推力规格误差 30% 内， 无外观及构造异常

6.耐久性

项次	规格名称	测试条件	规格
6.1	寿命试验 无负载	每分钟15 ~ 20 次 连续ON ← → OFF 动作3000 次	接触阻抗 :Max 100 mΩ 绝缘阻抗 :Min 10 MΩ 耐电压:AC 500V，60±5秒 (50~60Hz 电流 2mA) 无绝缘破坏现象 推力:20 ~ 500gf 推力规格误差 30% 内， 无外观及构造异常
6.2	寿命试验 有负载	DC 24V 25mA 每分钟 15 ~ 20 次 连续 ON ← → OFF动作2000 次	接触阻抗 :Max 100 mΩ 绝缘阻抗 :Min 10 MΩ 耐电压:AC 500V，60±5秒 (50~60Hz 电流 2mA) 无绝缘破坏现象 推力:20 ~ 500gf 推力规格误差 30% 内， 无外观及构造异常

深圳市韩下电子有限公司