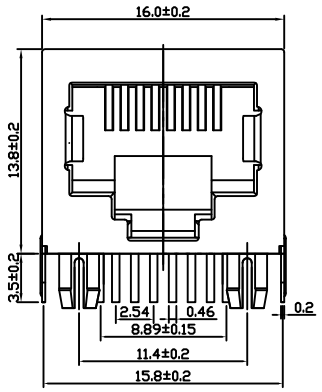

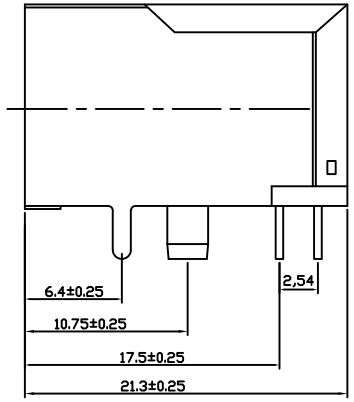

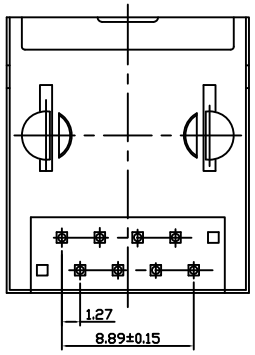

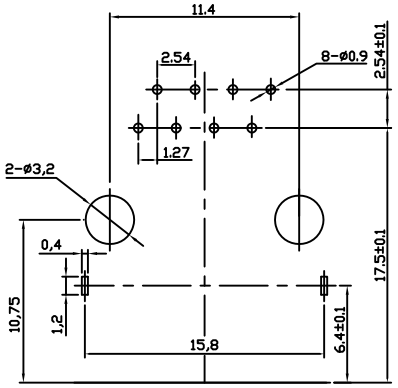

P.C.B参考图

主要参数：

1. 额度电压、电流:125V/1.5A max
2. 接触电阻:40mΩ Max
   初始态 100mΩ Max 最终态
3. 绝缘电阻:500MΩMin
4. 试验条件:AC1000V/0.5mA for 1 minute
5. 盐雾测试:8±0.5H
6. 焊接温度：260±5℃ 3±0.5s

其他要求

1. 产品应无错装。漏装零件等现象；
2. 零件表面应无裂纹、缺料、飞边等现象，表面镀层应光亮美观
3. 未注尺寸公差为±0.15mm

序号	名称	材料	电镀	备注
4	信号针	磷铜	镀金	
3	后盖	PA66	黑（环保）	
2	塑座	PA66	黑（环保）	
1	屏蔽	黄铜	镀铜锡	

发放部门	
行政部	
业务部	
采购部	
工程部	
品保部	
生产部	

未 注 公 差 （±）

等 级	A 级	B 级	C 级
0～4	0.05	0.10	0.20
4～16	0.08	0.15	0.30
16～64	0.12	0.25	0.50
64～250	0.25	0.40	0.80

标 记	处 数		更改文件号	签 字	日 期	图样标记		重量	比例
设 计	李攀进	日 期	13.04.22	标准化	日 期				
校 对		日 期		审 定	日 期				
工 艺		日 期							
审 核	王晓峰	日 期	13.04.22			共 页		第 页	

视图

温州绿网电子科技有限公司

网络插座

RJ-059-1-4-QJ