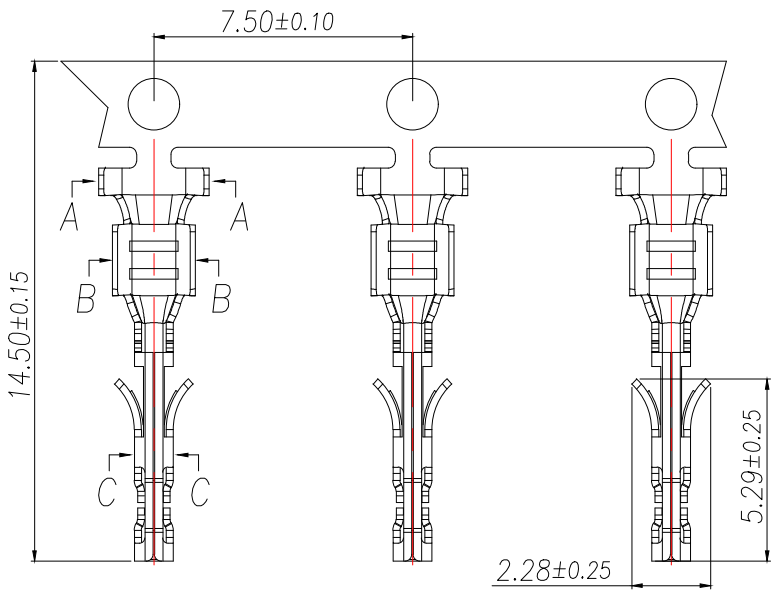

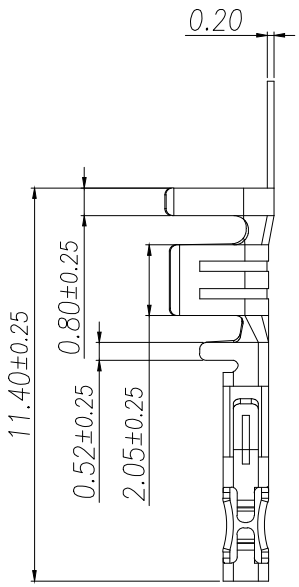

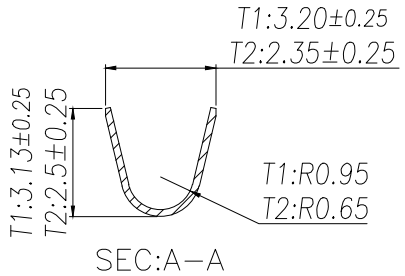

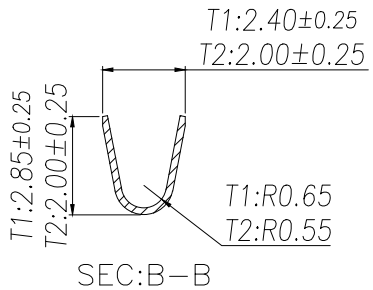

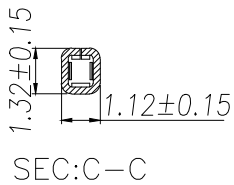

技术指标(Technical Index):

1.工作温度(Temperature range):-25°C~85°C.

2.额定电压(Rated voltage):250V DC/AC(rms).

3.额定电流(Rated current): 9.5A(AWG#16~#18) AC,DC.

4.接触电阻(Contact resistance):≤20mΩ.

5.耐压值(Dielectricwithstanding voltage):1500V AC/minute.

6.绝缘电阻(Insulation resistance):≥1000MΩ.

7.适用线规(Apply to gauge):T1:AWG#16~#18.

T2:AWG#20~#24.

序号	品名	材质
1	端子	Phosphor Bronze Bright tin plated

制图 DRAWN	变更内容 DESCRIPTION	日期 DATE	GENERL TOLERANCE		制图 DRAWING	ROSE	料号 PART NO.	ZX-MX3.0-2-GDZ-XM2	版本 REV.	A
			X. ±0.50	±1°	审核 CHECK	LEO	品名 TITLE	MX3.0公头端子(大电流)	页次 SHEET	1/1
			X.X ±0.20				客户料号 CUTM.NO.			
			X.XX ±0.10		核准 APPROVAL	JOHN				
					单位 UNITS	MM	比例 SCALE	1:1		

兆星精密电子（深圳）有限公司
ShenZhen ZhaoXing Precision electronics Co., Ltd.