RoHS Compliant

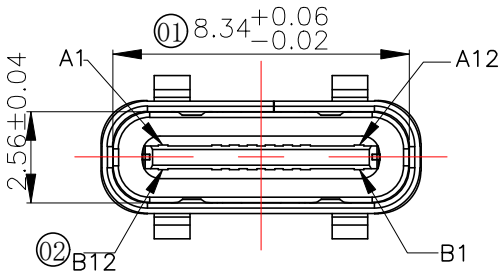

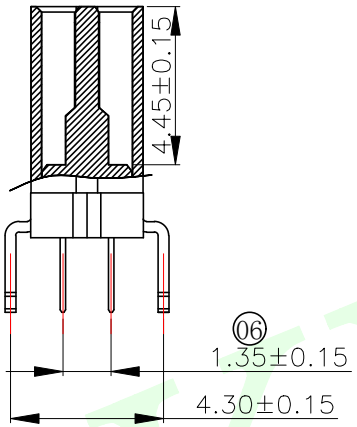

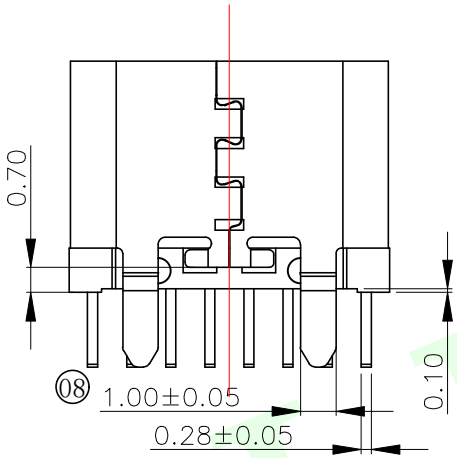

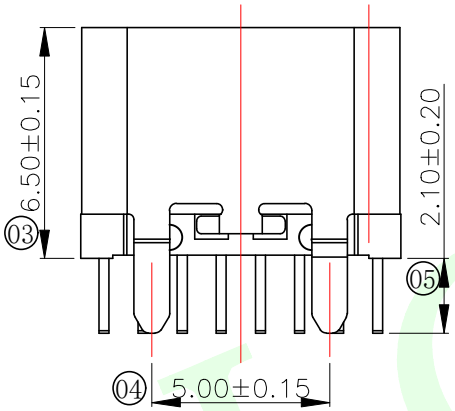

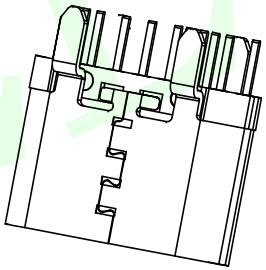

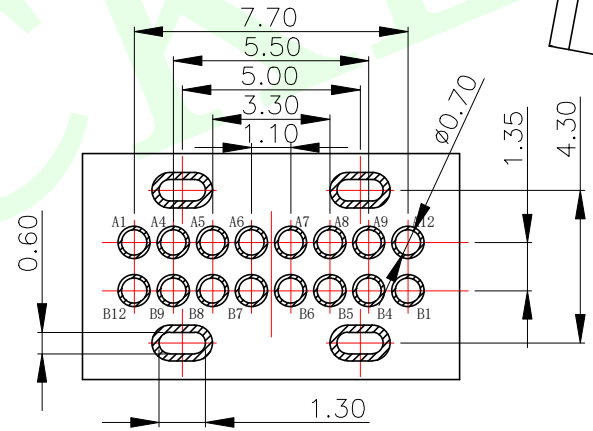

RECOMMENDED PCB LAYOUT(TOP VIEW)

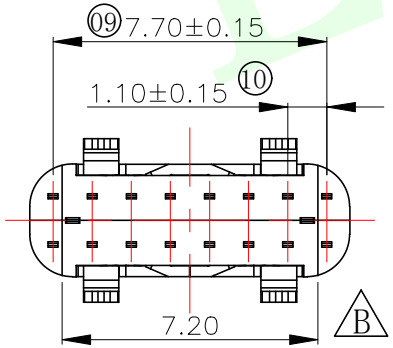

A1	A2	A3	A4	A5	A6	A7	A8	A9	A10	A11	A12
GND			VBUS	CC1	D+	D−	SBU1	VBUS			GND
GND			VBUS	SBU2	D−	D+	CC1	VBUS			GND
B12	B11	B10	B9	B8	B7	B6	B5	B4	B3	B2	B1

特性：

一、电气性能：ElCTRICAL

1. 额定电流：5.0A
2. 接触阻抗：40 MILLIOHMS MAX
3. 耐电压：100V AC / 1 mA MAX
4. 绝缘阻抗：150V DC/100 MEGA OHMS MIN

二、机械性能：

1. 插入力：5~20N 2. 拔出力：8~20N
3. 使用寿命：10000次、拔出力 6N MIN

三、材料：MATERIAL

四、电镀:FINISH

1. 端子：接触点镀金1u″
   PIN脚焊接区域镀锡60U″MIN
2. 外壳：镀镍50u″MIN（盐雾24H)

五、电镀品需做粘锡测试：粘锡面积达到95%以上。

六、SMT回流焊（峰值260° C±5° C）不能起泡、熔胶、变色不良（变形在公差范围以内）

七、工作温度：-55° C~+85° C

八、盐雾测试：通过24H在浓度为5±1%盐水的盐雾测试无生锈现象

LCK-TCF 813 - LXXX W L- G1

- 联晟欣 LCK
- 产品类别 TCF:TYPE C母头 TCM:TYPE C公头
- 产品流水料号识别码
- 壳长 L65：6.5 L88：8.8 L93：9.3 ..... L185;18.5
- 有柱无柱 Y：有柱 W：无柱
- 包装方式 L:圆盘 B:吸塑盒 T:管装
- 电镀规格 G1：1U G3：3U（以此推类）

序号	名称	用量	品名规格
1	外壳	1	Typec SUS304 T=0.30mm
2	Molding	1	Typec 16PIN Molding C7025 T=0.15 卡勾 SUS301 T=0.15mm LCP黑色

MEASURE POINT:
QUADRANT POINT QP
TANGERCY POINT TP
INTERSECTION POINT IP

联晟欣连接器（深圳）有限公司
Lianshengxin Connector (Shenzhen) Co., Ltd

UNLESS OTHERWISE SPECIFIED,TOLERANCE:
X. ±0.25
X.x ±0.20
X.xx ±0.15
ANGULAR ±3°

DESIGN	Andy	DATE	2014.12.24	TITLE: TYPE C 16PIN 180度 立插DIP型 6.5&18.5
CHECKED		DATE		
APPROVED		DATE		
PART NO: LCK-TCF813-LXXXWL-G1		REV: 04	SCALE: 1:1	UNIT: mm
DRAWING NO: 102022118		SIZE: A4	SHEET: 1/1	

RoHS Compliant

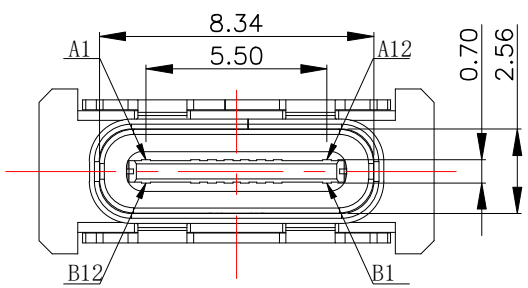

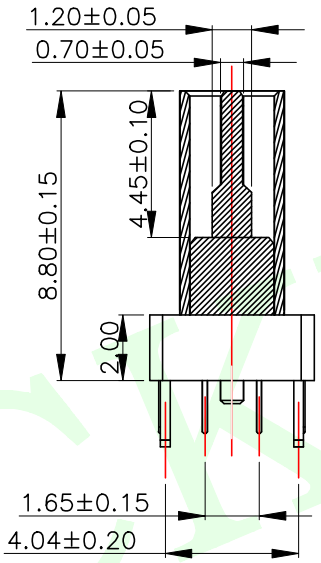

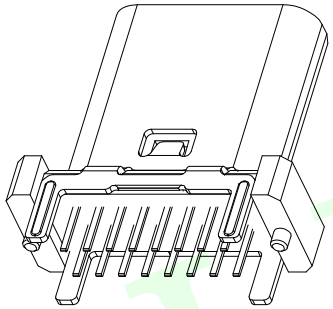

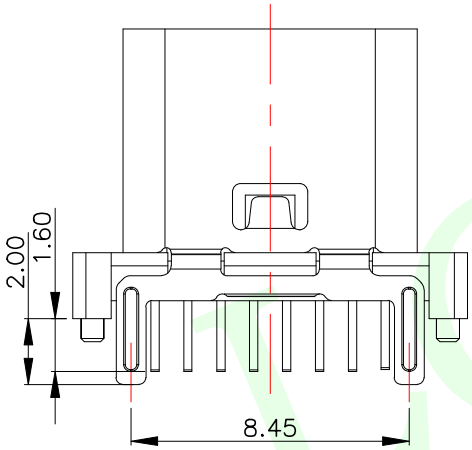

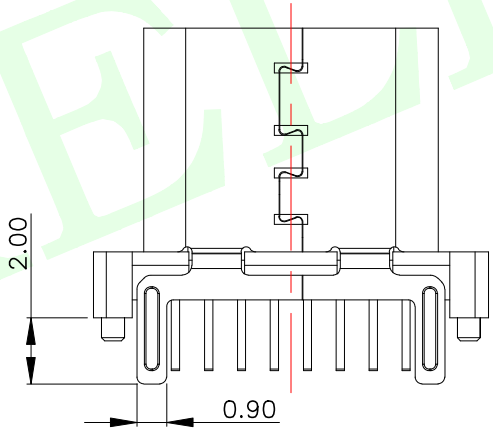

特性：

一、电气性能：ElCTRICAL

1. 额定电流：5.0A
2. 接触阻抗：40 MILLIOHMS MAX
3. 耐电压：100V AC / 1 mA MAX
4. 绝缘阻抗：150V DC/100 MEGA OHMS MIN

二、机械性能：

1. 插入力：5~20N 2. 拔出力：8~20N
3. 使用寿命：10000次、拔出力 5N MIN

三、材料：MATERIAL

四、电镀:FINISH

1. 端子：接触点镀金1U"MIN
   PIN脚焊接区域镀锡80U"MIN
2. 外壳：镀镍80U"MIN（盐雾48H)

五、电镀品需做粘锡测试：粘锡面积达到95%以上。

六、SMT回流焊（峰值260° C±5° C）不能起泡、熔胶、变色不良（变形在公差范围以内）

七、工作温度：-55° C~+85° C

八、盐雾测试：通过48H在浓度为5±1%盐水的盐雾测试无生锈现象

A1	A2	A3	A4	A5	A6	A7	A8	A9	A10	A11	A12
GND			VBUS	CC1	D+	D−	SBU1	VBUS			GND
GND			VBUS	SBU2	D−	D+	CC2	VBUS			GND
B12	B11	B10	B9	B8	B7	B6	B5	B4	B3	B2	B1

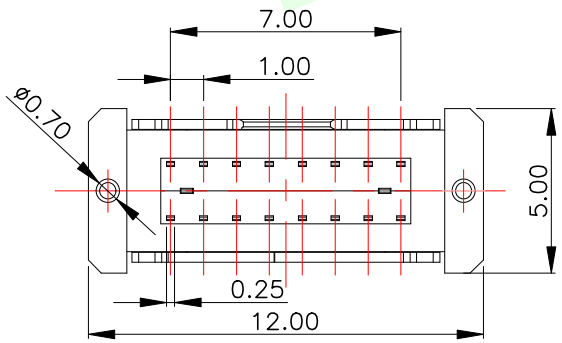

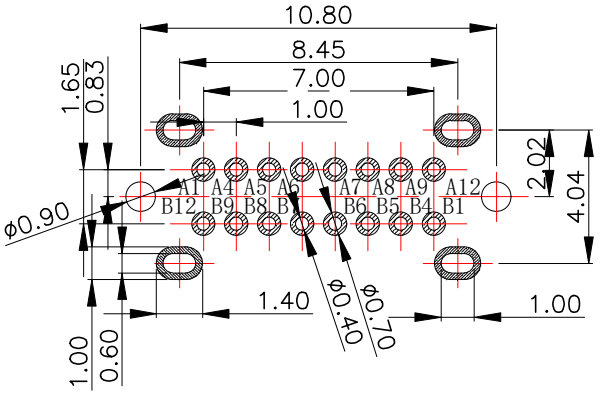

BOM

序号	名称	料号	用量	品名规格
1	外壳		1	Typec立插 外壳 SUS304 T=0.30mm
2	Molding 3		1	Typec立插 DIP 16PIN Molding C7025 LCP黑色 半成品
2.1	Molding 1		1	Typec立插 DIP 16PIN Molding A C7025 LCP黑色
2.2	Molding 2		1	Typec立插 DIP 16PIN Molding B C7025 LCP黑色
2.3	卡勾		1	Typec立插 16PIN 卡勾 SUS301 T=0.15mm

MEASURE POINT:
QUADRANT POINT (QP)
TANGERCY POINT (TP)
INTERSECTION POINT (IP)

联晟欣连接器（深圳）有限公司
Lianshengxin Connector (Shenzhen) Co., Ltd

UNLESS OTHERWISE SPECIFIED,TOLERANCE:

X.	±0.25
X.x	±0.20
X.xx	±0.15
ANGULAR	±3°

DESIGN	Andy	DATE	2014.12.24
CHECKED		DATE	
APPROVED		DATE	

TITLE: TYPE C 16PIN 180度 立插DIP型 6.5&18.5

PART NO: LCK-TCF813-LXXXYL-G1 | REV: 04 | SCALE: 1:1 | UNIT: mm

DRAWING NO: 102022118 | SIZE: A4 | SHEET: 1/1

RoHS Compliant

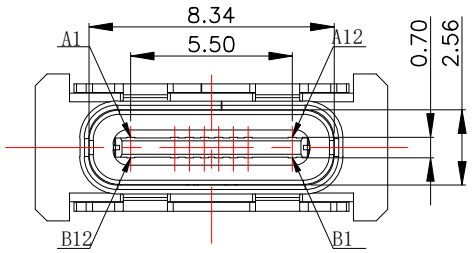

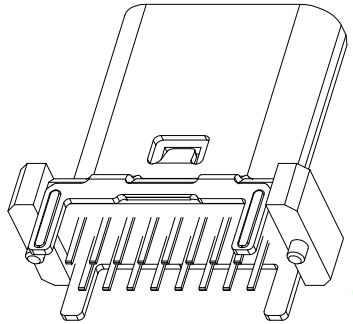

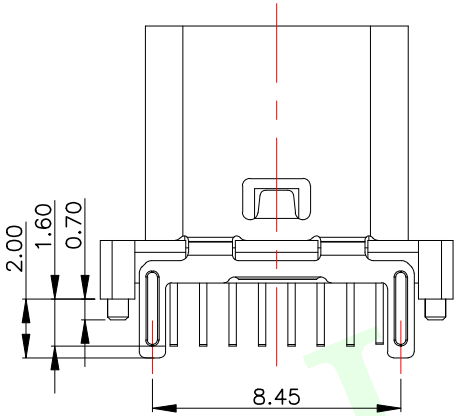

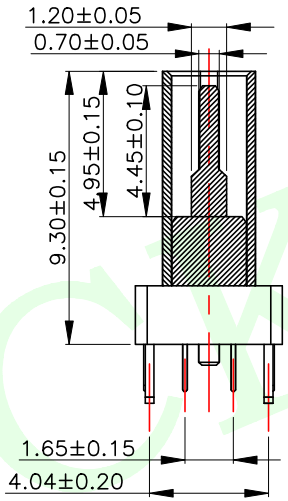

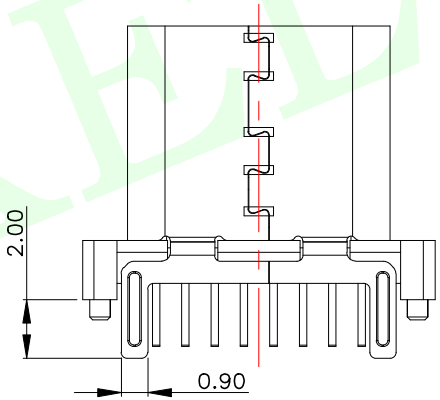

特性：

一、电气性能：ElCTRICAL

1. 额定电流：5.0A
2. 接触阻抗：40 MILLIOHMS MAX
3. 耐电压：100V AC / 1 mA MAX
4. 绝缘阻抗：150V DC/100 MEGA OHMS MIN

二、机械性能：

1. 插入力：5~20N　2. 拔出力：8~20N
3. 使用寿命：10000次、拔出力 5N MIN

三、材料：MATERIAL

四、电镀:FINISH

1. 端子：接触点镀金1U"MIN
   PIN脚焊接区域镀锡80U"MIN
2. 外壳：镀镍80U"MIN（盐雾48H）

五、电镀品需做粘锡测试：粘锡面积达到95%以上。

六、SMT回流焊（峰值260° C±5° C）不能起泡、熔胶、变色不良（变形在公差范围以内）

七、工作温度：-55° C~+85° C

八、盐雾测试：通过48H在浓度为5±1%盐水的盐雾测试无生锈现象

A1	A2	A3	A4	A5	A6	A7	A8	A9	A10	A11	A12
GND			VBUS	CC1	D+	D−	SBU1	VBUS			GND
GND			VBUS	SBU2	D−	D+	CC2	VBUS			GND
B12	B11	B10	B9	B8	B7	B6	B5	B4	B3	B2	B1

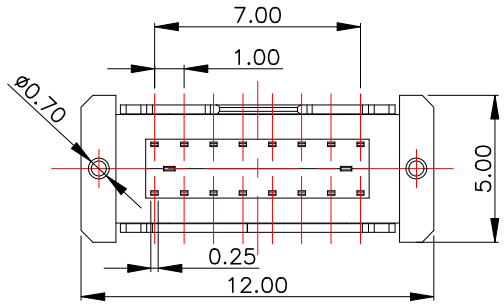

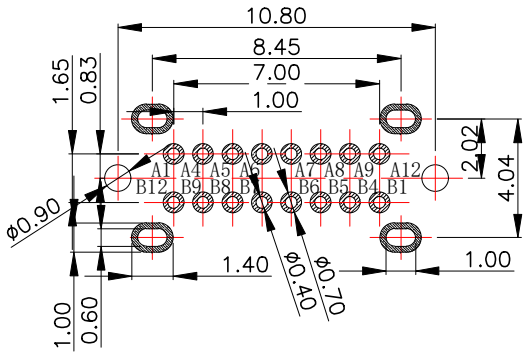

BOM

序号	名称	料号	用量	品名规格
1	外壳		1	Typec立插 外壳 SUS304 T=0.30mm
2	Molding 3		1	Typec立插 DIP 16PIN Molding C7025 LCP黑色 半成品
2.1	Molding 1		1	Typec立插 DIP 16PIN Molding A C7025 LCP黑色
2.2	Molding 2		1	Typec立插 DIP 16PIN Molding B C7025 LCP黑色
2.3	卡勾		1	Typec立插 16PIN 卡勾 SUS301 T=0.15mm

MEASURE POINT:
QUADRANT POINT (QP)
TANGERCY POINT (TP)
INTERSECTION POINT (IP)

联晟欣连接器（深圳）有限公司
Lianshengxin Connector (Shenzhen) Co., Ltd

UNLESS OTHERWISE SPECIFIED,TOLERANCE:

X.	±0.25
X.x	±0.20
X.xx	±0.15
ANGULAR	±3°

DESIGN	Andy	DATE	2014.12.24
CHECKED		DATE	
APPROVED		DATE	

TITLE: TYPE C 16PIN 180度 立插DIP型 6.5&18.5

PART NO: LCK-TCF813-LXXXYL-G1 | REV: 04 | SCALE: 1:1 | UNIT: mm

DRAWING NO: 102022118 | SIZE: A4 | SHEET: 1/1

LCKELE

RoHS Compliant

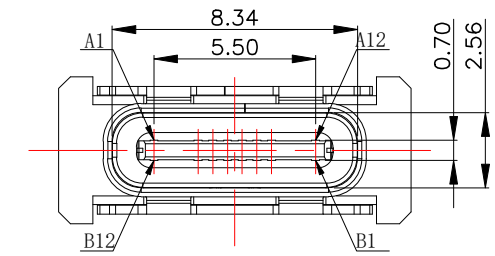

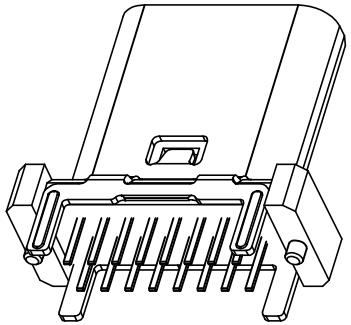

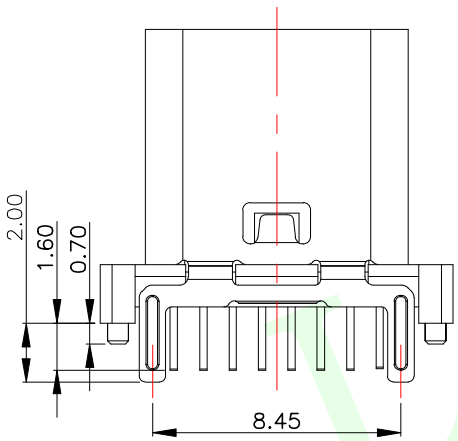

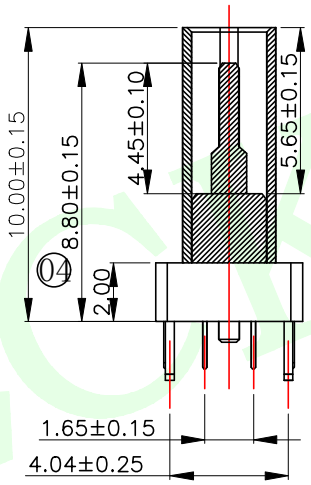

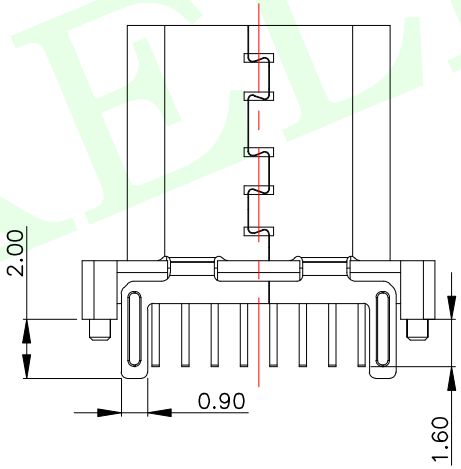

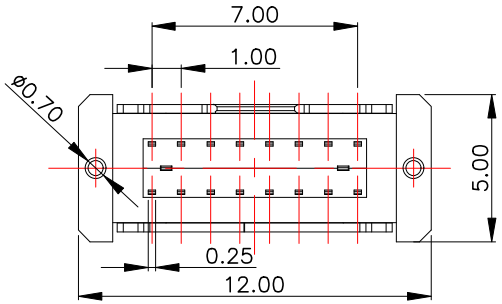

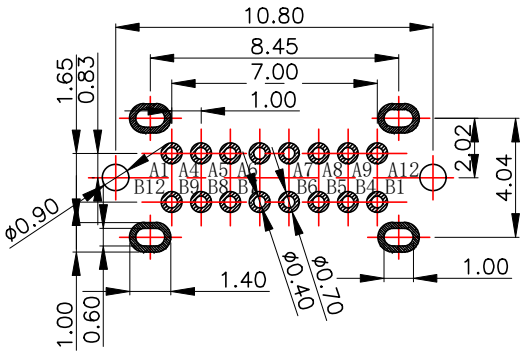

特性：

一、电气性能：E1CTRICAL

1. 额定电流：5.0A
2. 接触阻抗：40 MILLIOHMS MAX
3. 耐电压：100V AC / 1 mA MAX
4. 绝缘阻抗：150V DC/100 MEGA OHMS MIN

二、机械性能：

1. 插入力：5~20N　2. 拔出力：8~20N
3. 使用寿命：10000次、拔出力 5N MIN

三、材料：MATERIAL

四、电镀:FINISH

1. 端子：接触点镀金1U"MIN
   PIN脚焊接区域镀锡80U"MIN
2. 外壳：镀镍80U"MIN（盐雾48H)

五、电镀品需做粘锡测试：粘锡面积达到95%以上。

六、SMT回流焊（峰值260° C±5° C）不能起泡、熔胶、变色不良（变形在公差范围以内）

七、工作温度：-55° C~+85° C

八、盐雾测试：通过48H在浓度为5±1%盐水的盐雾测试无生锈现象

A1	A2	A3	A4	A5	A6	A7	A8	A9	A10	A11	A12
GND			VBUS	CC1	D+	D−	SBU1	VBUS			GND
GND			VBUS	SBU2	D−	D+	CC2	VBUS			GND
B12	B11	B10	B9	B8	B7	B6	B5	B4	B3	B2	B1

BOM

序号	名称	料号	用量	品名规格
1	外壳		1	Typec立插 外壳 SUS304 T=0.30mm
2	Molding 3		1	Typec立插 DIP 16PIN Molding C7025 LCP黑色 半成品
2.1	Molding 1		1	Typec立插 DIP 16PIN Molding A C7025 LCP黑色
2.2	Molding 2		1	Typec立插 DIP 16PIN Molding B C7025 LCP黑色
2.3	卡勾		1	Typec立插 16PIN 卡勾 SUS301 T=0.15mm

MEASURE POINT:
QUADRANT POINT (QP)
TANGERCY POINT (TP)
INTERSECTION POINT (IP)

联晟欣连接器（深圳）有限公司
Lianshengxin Connector (Shenzhen) Co., Ltd

UNLESS OTHERWISE SPECIFIED,TOLERANCE:

X.	±0.25
X.x	±0.20
X.xx	±0.15
ANGULAR	±3°

DESIGN	Andy	DATE	2014.12.24
CHECKED		DATE	
APPROVED		DATE	

TITLE: TYPE C 16PIN 180度 立插DIP型 6.5&18.5

PART NO: LCK-TCF813-LXXXYL-G1 | REV: 04 | SCALE: 1:1 | UNIT: mm

DRAWING NO: 102022118 | SIZE: A4 | SHEET: 1/1

LCKELEC

RoHS Compliant

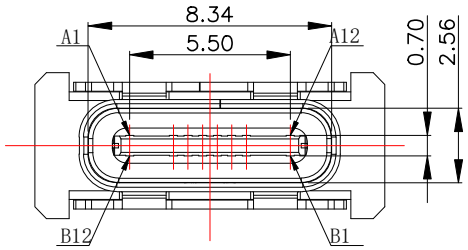

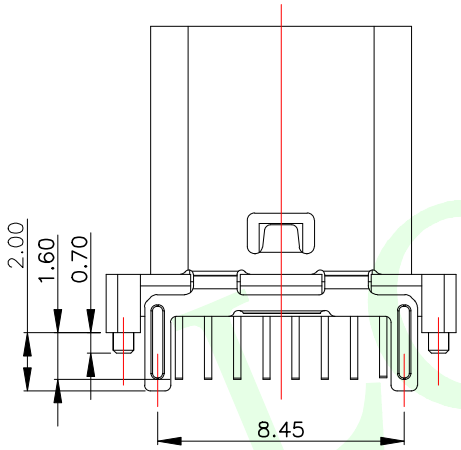

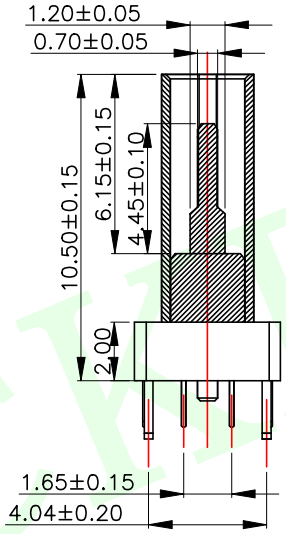

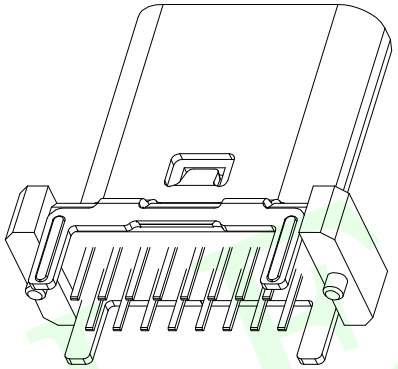

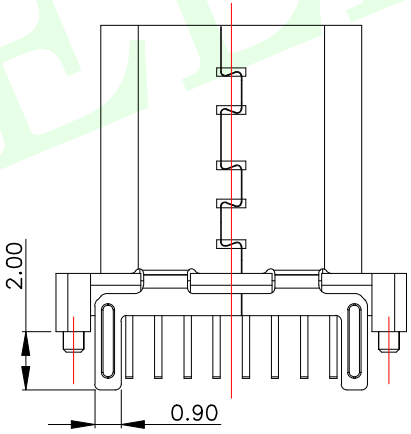

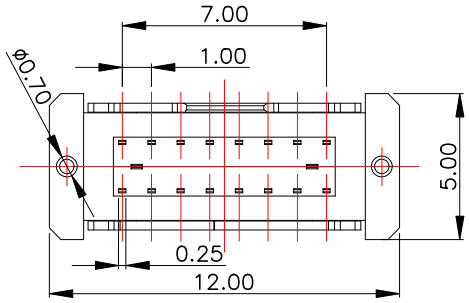

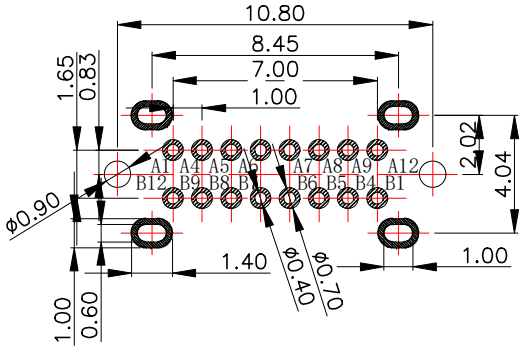

特性：

一、电气性能：E1CTRICAL

1. 额定电流：5.0A
2. 接触阻抗：40 MILLIOHMS MAX
3. 耐电压：100V AC / 1 mA MAX
4. 绝缘阻抗：150V DC/100 MEGA OHMS MIN

二、机械性能：

1. 插入力：5~20N　2. 拔出力：8~20N
3. 使用寿命：10000次、拔出力 5N MIN

三、材料：MATERIAL

四、电镀:FINISH

1. 端子：接触点镀金1U"MIN
   PIN脚焊接区域镀锡80U"MIN
2. 外壳：镀镍80U"MIN（盐雾48H）

五、电镀品需做粘锡测试：粘锡面积达到95%以上。

六、SMT回流焊（峰值260° C±5° C）不能起泡、熔胶、变色不良（变形在公差范围以内）

七、工作温度：-55° C~+85° C

八、盐雾测试：通过48H在浓度为5±1%盐水的盐雾测试无生锈现象

A1	A2	A3	A4	A5	A6	A7	A8	A9	A10	A11	A12
GND			VBUS	CC1	D+	D−	SBU1	VBUS			GND
GND			VBUS	SBU2	D−	D+	CC2	VBUS			GND
B12	B11	B10	B9	B8	B7	B6	B5	B4	B3	B2	B1

BOM

序号	名称	料号	用量	品名规格
1	外壳		1	Typec立插 外壳 SUS304 T=0.30mm
2	Molding 3		1	Typec立插 DIP 16PIN Molding C7025 LCP黑色 半成品
2.1	Molding 1		1	Typec立插 DIP 16PIN Molding A C7025 LCP黑色
2.2	Molding 2		1	Typec立插 DIP 16PIN Molding B C7025 LCP黑色
2.3	卡勾		1	Typec立插 16PIN 卡勾 SUS301 T=0.15mm

MEASURE POINT:
QUADRANT POINT (QP)
TANGERCY POINT (TP)
INTERSECTION POINT (IP)

联晟欣连接器（深圳）有限公司
Lianshengxin Connector (Shenzhen) Co., Ltd

UNLESS OTHERWISE SPECIFIED,TOLERANCE:

X.	±0.25
X.x	±0.20
X.xx	±0.15
ANGULAR	±3°

DESIGN	Andy	DATE	2014.12.24	TITLE: TYPE C 16PIN 180度 立插DIP型 6.5&18.5
CHECKED		DATE		
APPROVED		DATE		
PART NO: LCK-TCF813-LXXXYL-G1		REV: 04	SCALE: 1:1	UNIT: mm
DRAWING NO: 102022118		SIZE: A4	SHEET: 1/1	

RoHS Compliant

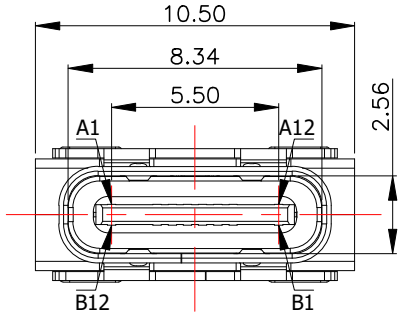

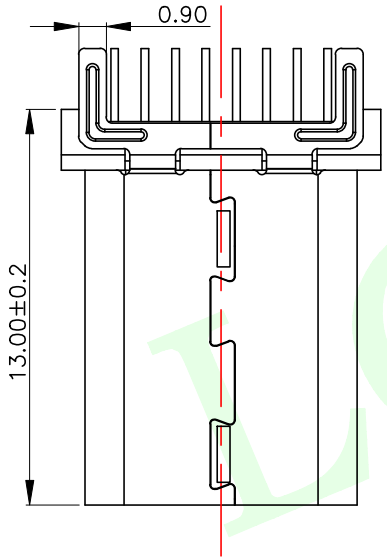

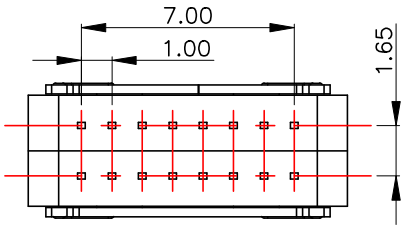

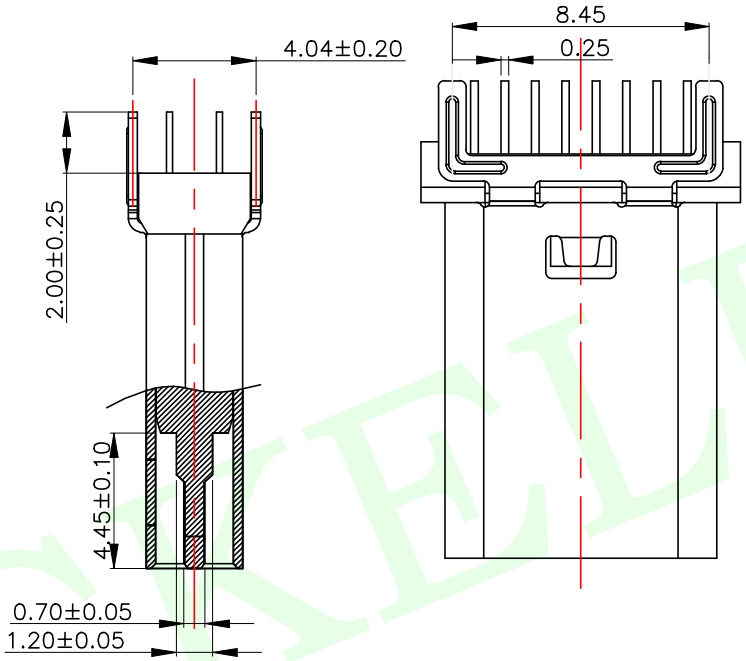

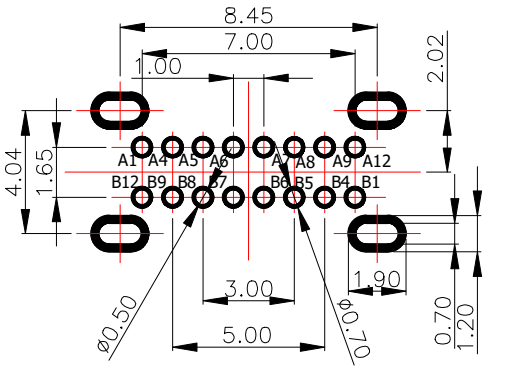

RECOMMENDED PCB LAYOUT(TOP VIEW)T=1.60

DEFAULT TOLERANCE:±0.05

特性：

一、电气性能：E1CTRICAL

1. 额定电流：5.0A
2. 接触阻抗：40 MILLIOHMS MAX
3. 耐电压：100V AC / 1 mA MAX
4. 绝缘阻抗：150V DC/100 MEGA OHMS MIN

二、机械性能：

1. 插入力：5~20N 2. 拔出力：8~20N
3. 使用寿命：10000次、拔出力 5N MIN

三、材料：MATERIAL

四、电镀:FINISH

1. 端子：接触点镀金1U"MIN
   PIN脚焊接区域镀锡80U"MIN
2. 外壳：镀镍80U"MIN（盐雾48H)

五、电镀品需做粘锡测试：粘锡面积达到95%以上。

六、SMT回流焊（峰值260° C±5° C）不能起泡、熔胶、变色不良（变形在公差范围以内）

七、工作温度：-55° C~+85° C

八、盐雾测试：通过24H在浓度为5±1%盐水的盐雾测试无生锈现象

A1	A2	A3	A4	A5	A6	A7	A8	A9	A10	A11	A12
GND			VBUS	CC1	D+	D−	SBU1	VBUS			GND
GND			VBUS	SBU2	D−	D+	CC2	VBUS			GND
B12	B11	B10	B9	B8	B7	B6	B5	B4	B3	B2	B1

MEASURE POINT:
QUADRANT POINT QP
TANGERCY POINT TP
INTERSECTION POINT IP

UNLESS OTHERWISE SPECIFIED,TOLERANCE:

X.	±0.25
X.x	±0.20
X.xx	±0.15
ANGULAR	±3°

联晟欣连接器（深圳）有限公司
Lianshengxin Connector (Shenzhen) Co., Ltd

DESIGN	Andy	DATE	2014.12.24	TITLE: TYPE C 16PIN 180度 立插DIP型 6.5&18.5
CHECKED		DATE		
APPROVED		DATE		
PART NO: LCK-TCF813-LXXXYL-G1		REV: 04	SCALE: 1:1	UNIT: mm
DRAWING NO: 102022118		SIZE: A4	SHEET: 1/1	

RoHS Compliant

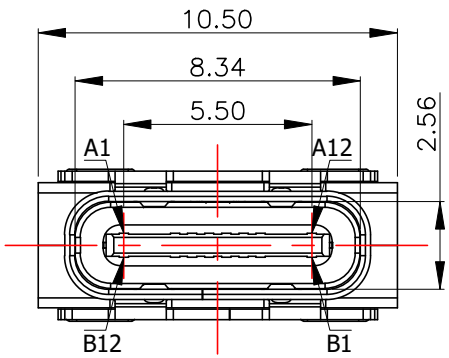

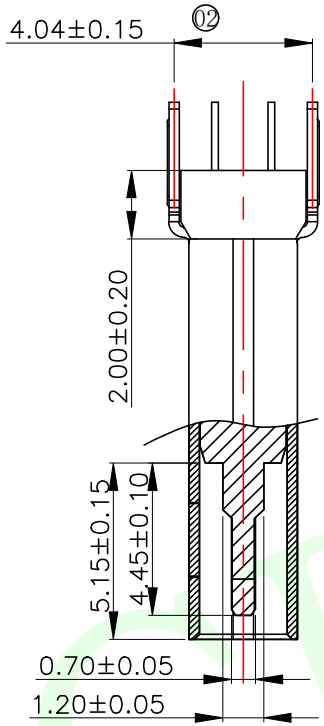

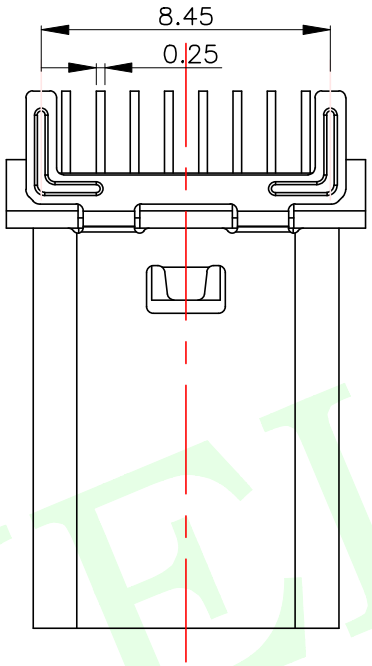

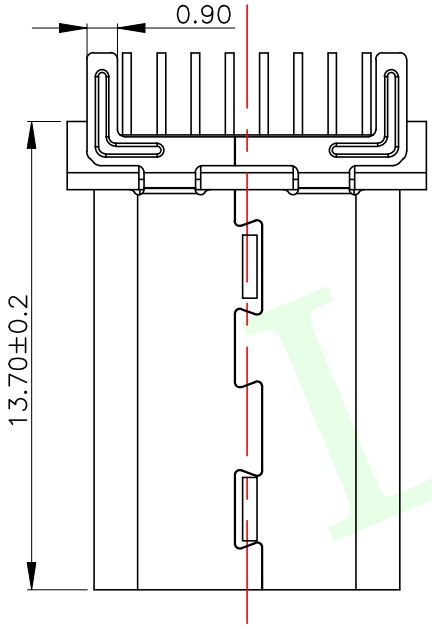

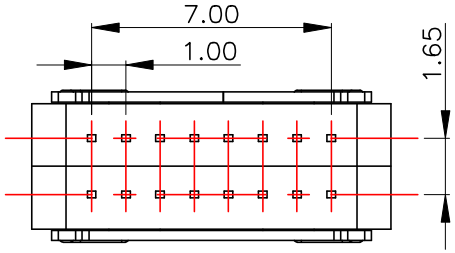

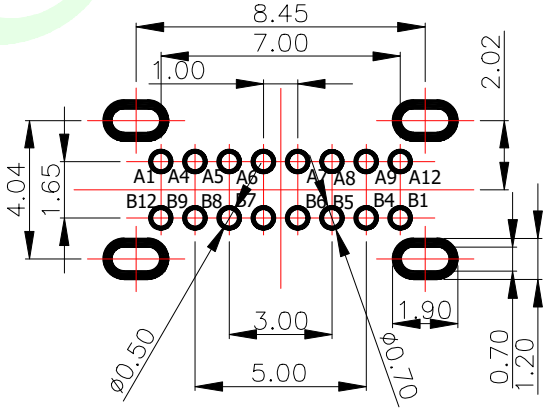

RECOMMENDED PCB LAYOUT(TOP VIEW)T=1.60

DEFAULT TOLERANCE:±0.05

特性：

一、电气性能：E1CTRICAL

1. 额定电流：5.0A
2. 接触阻抗：40 MILLIOHMS MAX
3. 耐电压：100V AC / 1 mA MAX
4. 绝缘阻抗：150V DC/100 MEGA OHMS MIN

二、机械性能：

1. 插入力：5~20N 2. 拔出力：8~20N
3. 使用寿命：10000次、拔出力 5N MIN

三、材料：MATERIAL

四、电镀:FINISH

1. 端子：接触点镀金1U"MIN
   PIN脚焊接区域镀锡80U"MIN
2. 外壳：镀镍80U"MIN（盐雾48H)

五、电镀品需做粘锡测试：粘锡面积达到95%以上。

六、SMT回流焊（峰值260° C±5° C）不能起泡、熔胶、变色不良（变形在公差范围以内）

七、工作温度：-55° C~+85° C

八、盐雾测试：通过24H在浓度为5±1%盐水的盐雾测试无生锈现象

A1	A2	A3	A4	A5	A6	A7	A8	A9	A10	A11	A12
GND			VBUS	CC1	D+	D−	SBU1	VBUS			GND
GND			VBUS	SBU2	D−	D+	CC2	VBUS			GND
B12	B11	B10	B9	B8	B7	B6	B5	B4	B3	B2	B1

MEASURE POINT:
QUADRANT POINT (QP)
TANGERCY POINT (TP)
INTERSECTION POINT (IP)

UNLESS OTHERWISE SPECIFIED,TOLERANCE:

X.	±0.25
X.x	±0.20
X.xx	±0.15
ANGULAR	±3°

联晟欣连接器（深圳）有限公司
Lianshengxin Connector (Shenzhen) Co., Ltd

DESIGN	Andy	DATE	2014.12.24	TITLE: TYPE C 16PIN 180度 立插DIP型 6.5&18.5
CHECKED		DATE		
APPROVED		DATE		
PART NO: LCK-TCF813-LXXXYL-G1		REV: 04	SCALE: 1:1	UNIT: mm
DRAWING NO: 102022118		SIZE: A4	SHEET: 1/1	

LCKELEC

RoHS Compliant

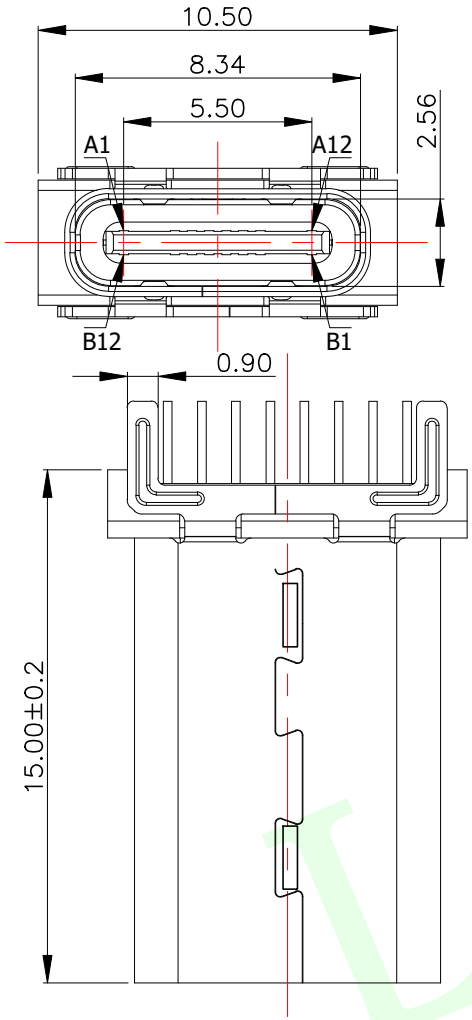

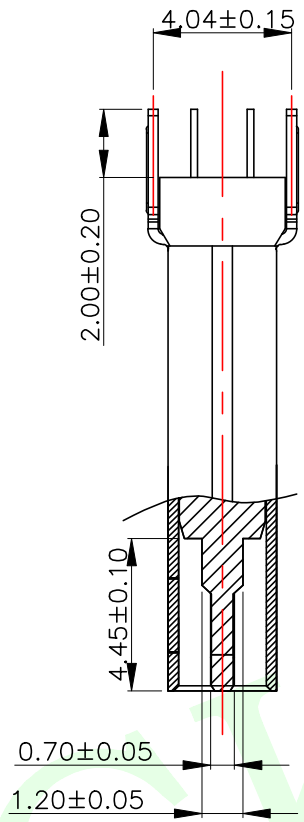

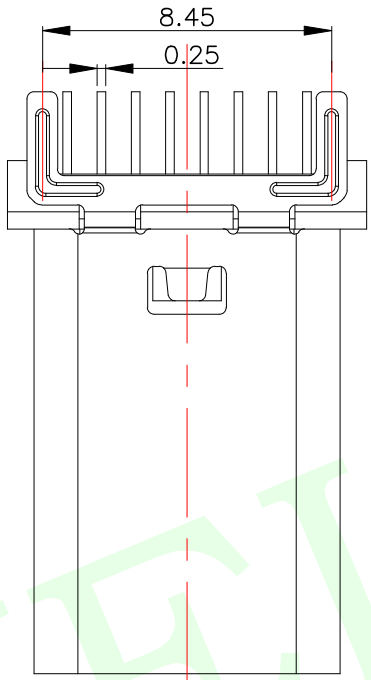

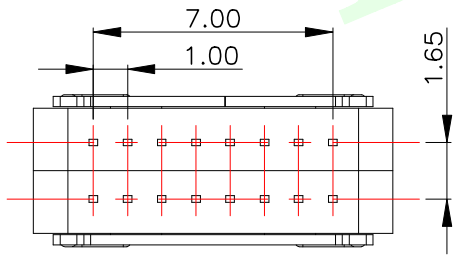

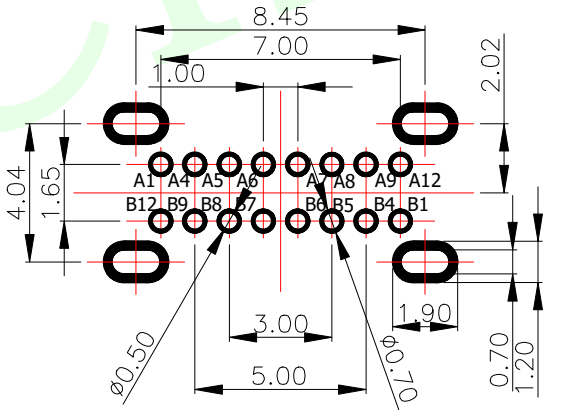

RECOMMENDED PCB LAYOUT(TOP VIEW)T=1.60

DEFAULT TOLERANCE:±0.05

特性：

一、电气性能：E1CTRICAL

1. 额定电流：5.0A
2. 接触阻抗：40 MILLIOHMS MAX
3. 耐电压：100V AC / 1 mA MAX
4. 绝缘阻抗：150V DC/100 MEGA OHMS MIN

二、机械性能：

1. 插入力：5~20N 2. 拔出力：8~20N
3. 使用寿命：10000次、拔出力 5N MIN

三、材料：MATERIAL

四、电镀:FINISH

1. 端子：接触点镀金1U"MIN
   PIN脚焊接区域镀锡80U"MIN
2. 外壳：镀镍80U"MIN（盐雾48H)

五、电镀品需做粘锡测试：粘锡面积达到95%以上。

六、SMT回流焊（峰值260° C±5° C）不能起泡、熔胶、变色不良（变形在公差范围以内）

七、工作温度：-55° C~+85° C

八、盐雾测试：通过24H在浓度为5±1%盐水的盐雾测试无生锈现象

A1	A2	A3	A4	A5	A6	A7	A8	A9	A10	A11	A12
GND			VBUS	CC1	D+	D−	SBU1	VBUS			GND
GND			VBUS	SBU2	D−	D+	CC2	VBUS			GND
B12	B11	B10	B9	B8	B7	B6	B5	B4	B3	B2	B1

MEASURE POINT:
QUADRANT POINT (QP)
TANGERCY POINT (TP)
INTERSECTION POINT (IP)

UNLESS OTHERWISE SPECIFIED,TOLERANCE:

X.	±0.25
X.x	±0.20
X.xx	±0.15
ANGULAR	±3°

联晟欣连接器（深圳）有限公司
Lianshengxin Connector (Shenzhen) Co., Ltd

DESIGN	Andy	DATE	2014.12.24	TITLE: TYPE C 16PIN 180度 立插DIP型 6.5&18.5
CHECKED		DATE		
APPROVED		DATE		
PART NO: LCK-TCF813-LXXXYL-G1		REV: 04	SCALE: 1:1	UNIT: mm
DRAWING NO: 102022118		SIZE: A4	SHEET: 1/1	

RoHS Compliant

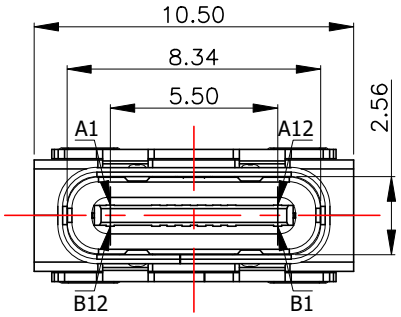

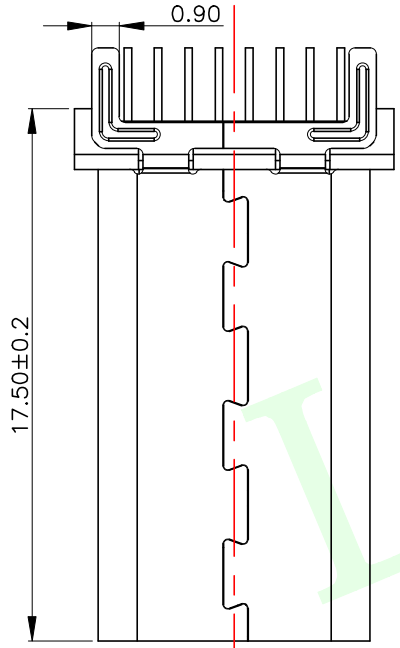

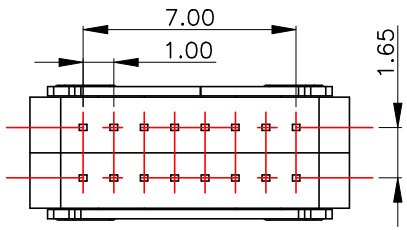

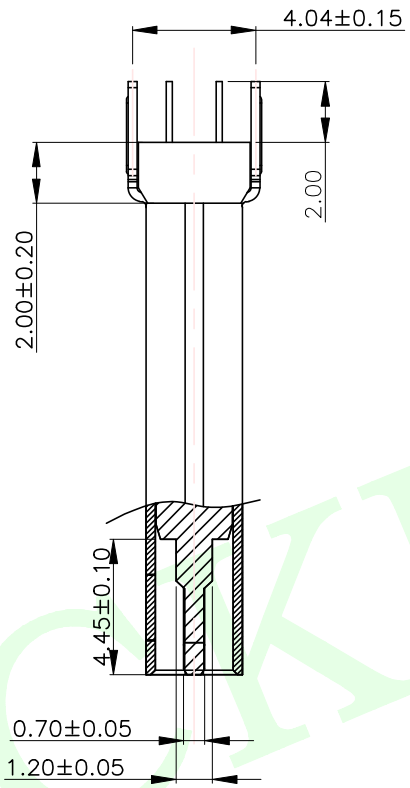

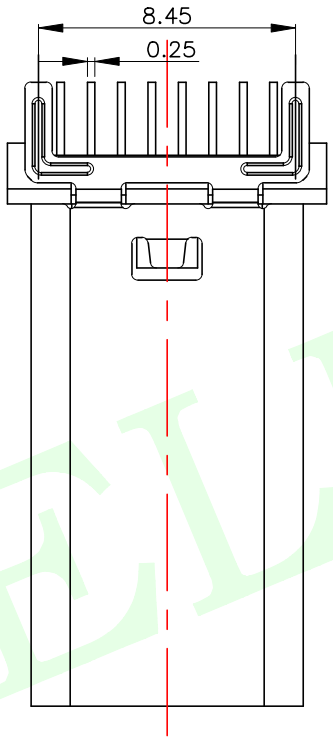

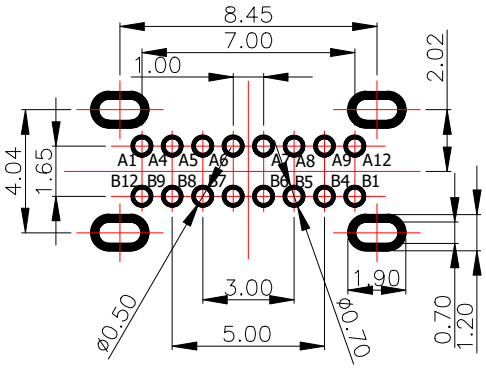

RECOMMENDED PCB LAYOUT(TOP VIEW)T=1.60

DEFAULT TOLERANCE:±0.05

特性：

一、电气性能：ElCTRICAL

1. 额定电流：5.0A
2. 接触阻抗：40 MILLIOHMS MAX
3. 耐电压：100V AC / 1 mA MAX
4. 绝缘阻抗：150V DC/100 MEGA OHMS MIN

二、机械性能：

1. 插入力：5~20N 2. 拔出力：8~20N
3. 使用寿命：10000次、拔出力 5N MIN

三、材料：MATERIAL

四、电镀:FINISH

1. 端子：接触点镀金1U"MIN
   PIN脚焊接区域镀锡80U"MIN
2. 外壳：镀镍80U"MIN（盐雾48H)

五、电镀品需做粘锡测试：粘锡面积达到95%以上。

六、SMT回流焊（峰值260° C±5° C）不能起泡、熔胶、变色不良（变形在公差范围以内）

七、工作温度：-55° C~+85° C

八、盐雾测试：通过24H在浓度为5±1%盐水的盐雾测试无生锈现象

A1	A2	A3	A4	A5	A6	A7	A8	A9	A10	A11	A12
GND			VBUS	CC1	D+	D−	SBU1	VBUS			GND
GND			VBUS	SBU2	D−	D+	CC2	VBUS			GND
B12	B11	B10	B9	B8	B7	B6	B5	B4	B3	B2	B1

MEASURE POINT:
QUADRANT POINT (QP)
TANGERCY POINT (TP)
INTERSECTION POINT (IP)

UNLESS OTHERWISE SPECIFIED,TOLERANCE:

X.	±0.25
X.x	±0.20
X.xx	±0.15
ANGULAR	±3°

联晟欣连接器（深圳）有限公司
Lianshengxin Connector (Shenzhen) Co., Ltd

DESIGN	Andy	DATE	2014.12.24
CHECKED		DATE	
APPROVED		DATE	

TITLE: TYPE C 16PIN 180度 立插DIP型 6.5&18.5

PART NO: LCK-TCF813-LXXXYL-G1 | REV: 04 | SCALE: 1:1 | UNIT: mm

DRAWING NO: 102022118 | SIZE: A4 | SHEET: 1/1

RoHS Compliant

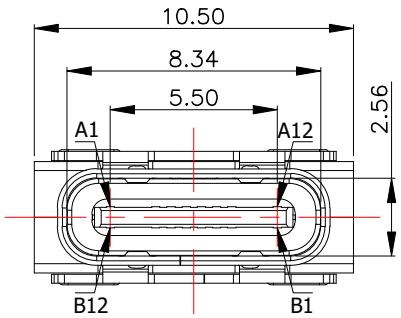

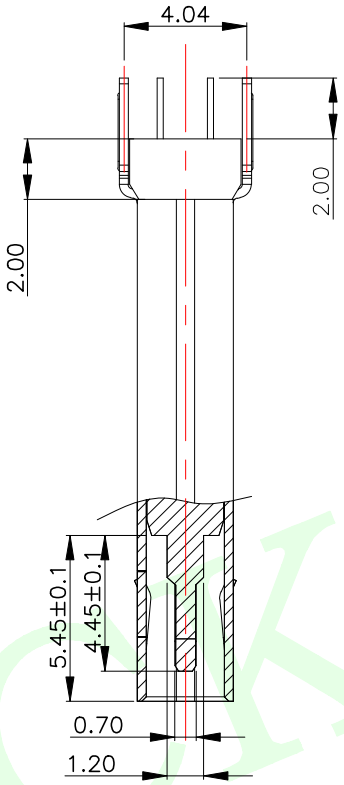

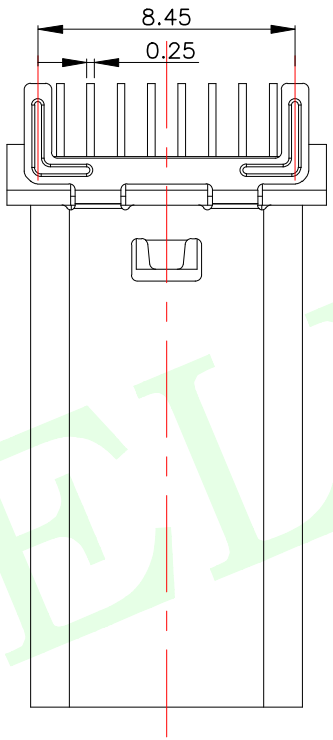

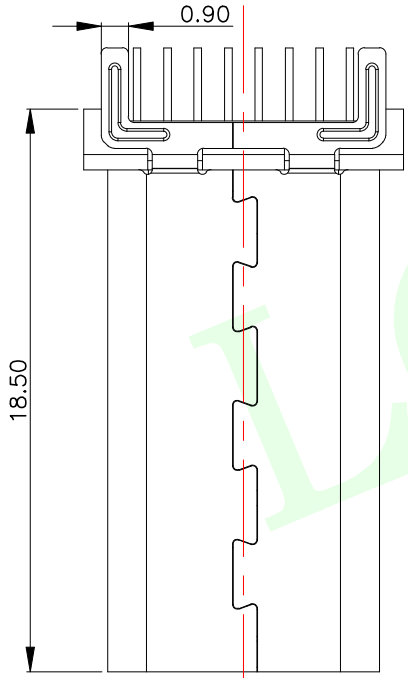

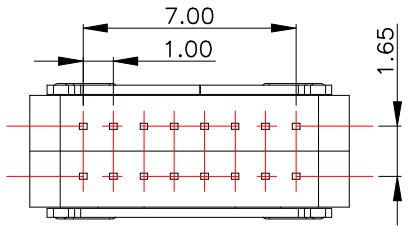

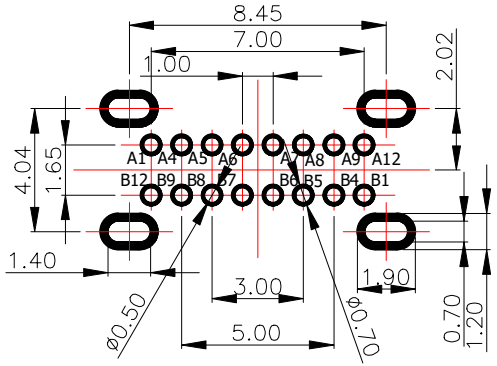

RECOMMENDED PCB LAYOUT(TOP VIEW)T=1.60

DEFAULT TOLERANCE:±0.05

特性：

一、电气性能：E1CTRICAL

1. 额定电流：5.0A
2. 接触阻抗：40 MILLIOHMS MAX
3. 耐电压：100V AC / 1 mA MAX
4. 绝缘阻抗：150V DC/100 MEGA OHMS MIN

二、机械性能：

1. 插入力：5~20N　2. 拔出力：8~20N
3. 使用寿命：10000次、拔出力 5N MIN

三、材料：MATERIAL

四、电镀:FINISH

1. 端子：接触点镀金1U"MIN
   PIN脚焊接区域镀锡80U"MIN
2. 外壳：镀镍80U"MIN（盐雾48H)

五、电镀品需做粘锡测试：粘锡面积达到95%以上。

六、SMT回流焊（峰值260° C±5° C）不能起泡、熔胶、变色不良（变形在公差范围以内）

七、工作温度：-55° C~+85° C

八、盐雾测试：通过24H在浓度为5±1%盐水的盐雾测试无生锈现象

A1	A2	A3	A4	A5	A6	A7	A8	A9	A10	A11	A12
GND			VBUS	CC1	D+	D−	SBU1	VBUS			GND
GND			VBUS	SBU2	D−	D+	CC2	VBUS			GND
B12	B11	B10	B9	B8	B7	B6	B5	B4	B3	B2	B1

MEASURE POINT:
QUADRANT POINT (QP)
TANGERCY POINT (TP)
INTERSECTION POINT (IP)

UNLESS OTHERWISE SPECIFIED,TOLERANCE:

X.	±0.25
X.x	±0.20
X.xx	±0.15
ANGULAR	±3°

联晟欣连接器（深圳）有限公司
Lianshengxin Connector (Shenzhen) Co., Ltd

DESIGN	Andy	DATE	2014.12.24
CHECKED		DATE	
APPROVED		DATE	

TITLE: TYPE C 16PIN 180度 立插DIP型 6.5&18.5

PART NO: LCK-TCF813-LXXXYL-G1 | REV: 04 | SCALE: 1:1 | UNIT: mm

DRAWING NO: 102022118 | SIZE: A4 | SHEET: 1/1

LCKELEC