REV.	ECN NO OR DESCRIPTION	REVISED	DATE

Pb Process Capable

RoHS Compliant 2011/65/EU

HALOGEN Compliant Halogen Free

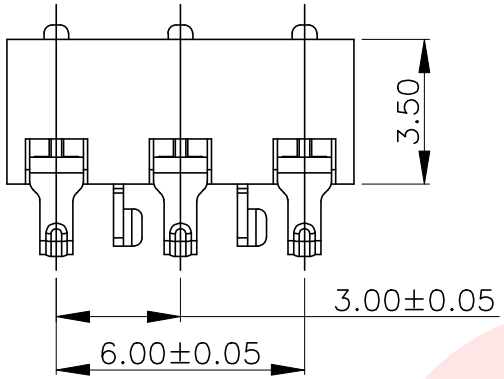

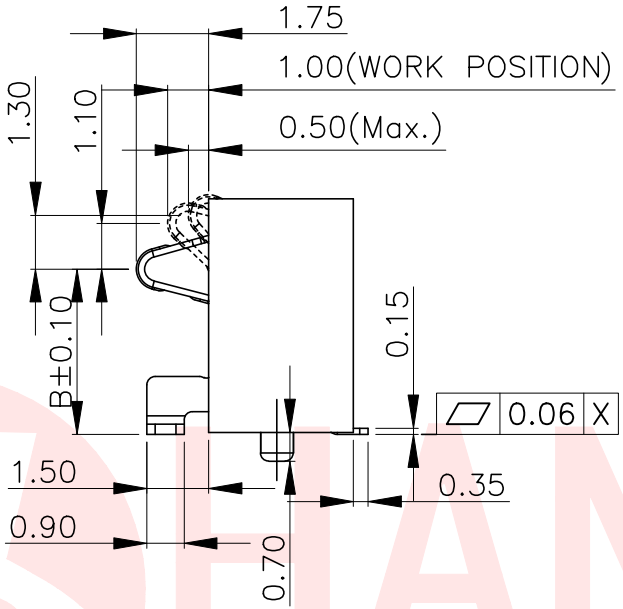

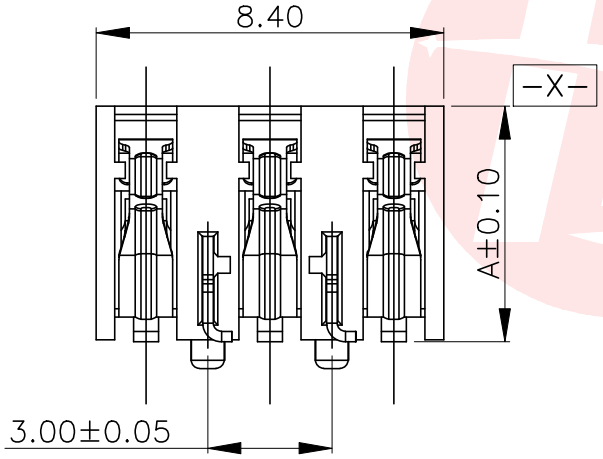

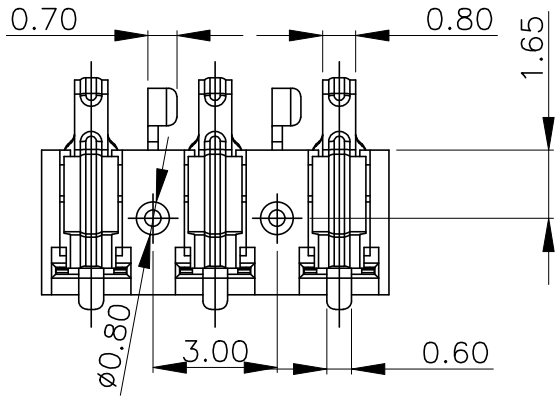

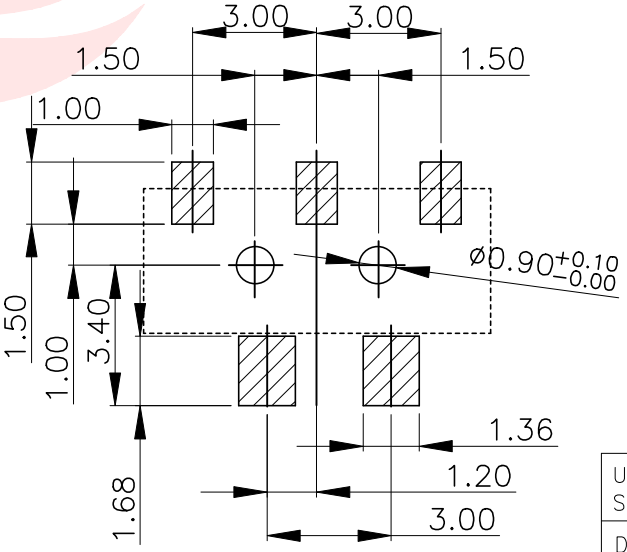

RECOMMENDED PCB LAYOUY
TOTOLERANCE ±0.05

注解:

1. 素材要求:
   1.1 胶芯: LCP E130i, 防火等级: UL94V-0. 颜色: 黑色;
   1.2 端子: C5191-1/2H, T=0.15MM
   1.3 接地片: C2680-H, T=0.20MM
2. 电镀要求:
   2.1 端子: 接触区镀金1~30U", 焊接区域镀锡100~120U", 全部区域电镀镍底50~80U".
   2.2 接地片: 电镀纯雾锡100U", 全部区域电镀镍底50U"。
3. 电气性能要求:
   3.1 额定电流 1.0A. 额定电压 12V DC
   3.2 耐压交流电压最小250VAC.
   3.3 绝缘电阻最小1000M 欧姆.
   3.4 接触电阻最大50毫欧.
4. 环境性能要求:
   4.1 使用环境-25摄氏度~80摄氏度
   4.2 部件耐热焊接温度符合230摄氏度30~60秒, 260摄 氏度10秒要求.
5. 耐久寿命: 5000次MIN.
5." △ "为IQC重点量测尺寸
6." ⊗ "为FAI量测尺寸
7. 部件符合RHOS 2005/95/EC.

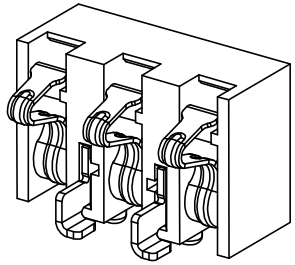

WITH POST P/N	DIM A	DIM B
BAT-03P30AH65Y	6.50	4.80
BAT-03P30AH62Y	6.20	4.50
BAT-03P30AH60Y	6.00	4.30
BAT-03P30AH57Y	5.70	4.00
BAT-03P30AH54Y	5.40	3.70

UNLESS OTHERWISE SPECIFED TOLERANCES

DECIMALS:		ANGLES:
X	:±0.35	X :±2°
X.X	:±0.25	X.X :±1°
X.XX	:±0.15	

东莞市汉博电子科技有限公司
DONGGUAN HANBO TECHNOLOGY CO. , LTD

TITLE	3.0PH 外焊式 (5.4H-6.5H) 有柱电池座			
DWN	xiong	PART NO. BAT-03P30AHXXX		
CHKD	lee	SCALE:1:1	UNIT: mm	
APVD	wang	SIZE: A4	SHEET:1OF 1	REV: A4
CUSTOMER COPY				

REV.	ECN NO OR DESCRIPTION	REVISED	DATE

Pb Process Capable

RoHS Compliant 2011/65/EU

HALOGEN Compliant Halogen Free

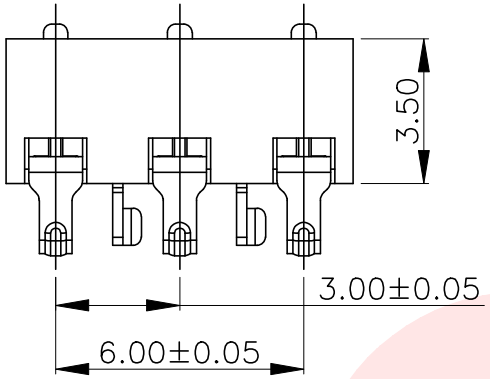

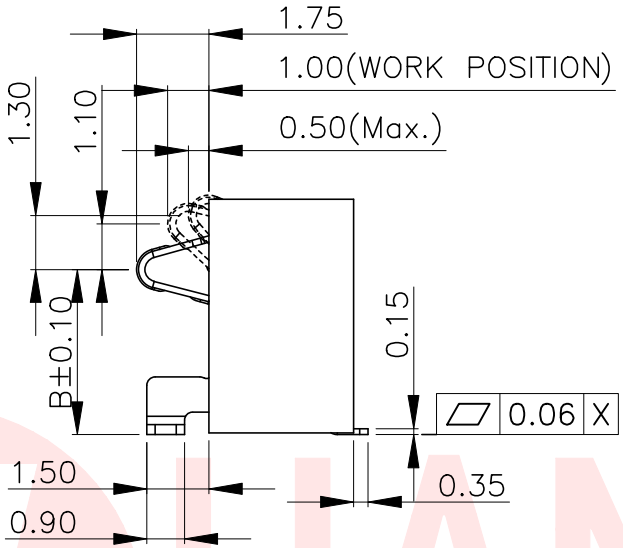

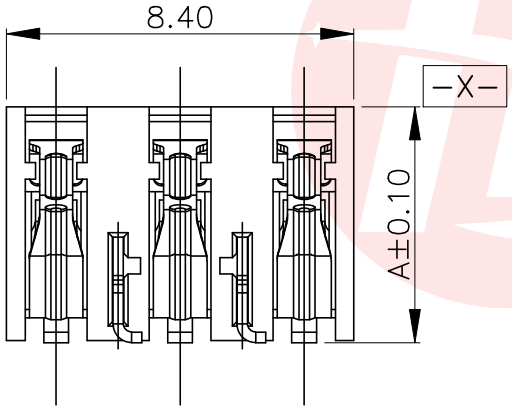

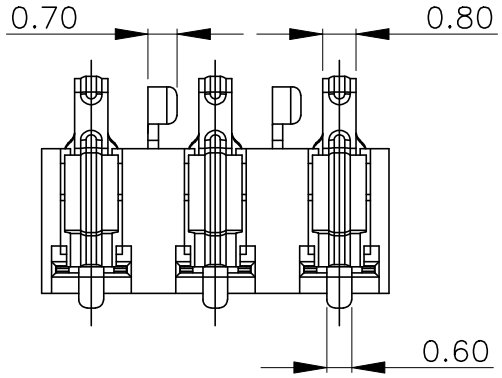

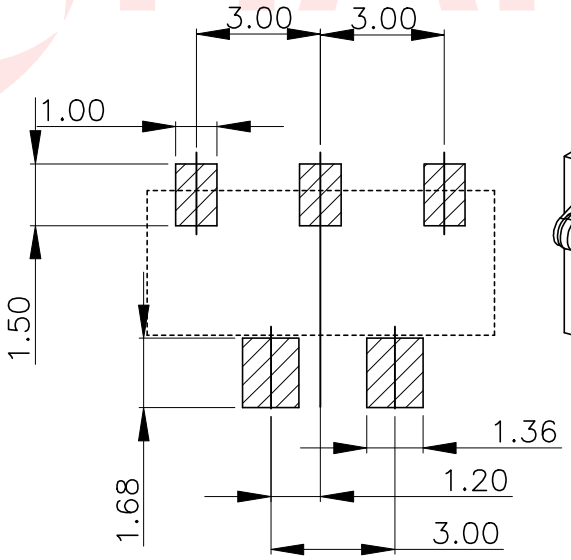

RECOMMENDED PCB LAYOUY

TOTOLERANCE ±0.05

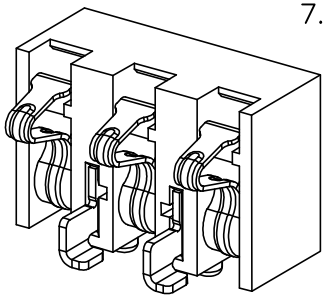

注解:

1. 素材要求:
   1.1 胶芯: LCP E130i, 防火等级: UL94V-0. 颜色: 黑色;
   1.2 端子: C5191-1/2H, T=0.15MM
   1.3 接地片: C2680-H, T=0.20MM
2. 电镀要求:
   2.1 端子: 接触区镀金1~30U", 焊接区域镀锡100~120U", 全部区域电镀镍底50~80U".
   2.2 接地片: 电镀纯雾锡100U", 全部区域电镀镍底50U"。
3. 电气性能要求:
   3.1 额定电流 1.0A. 额定电压 12V DC
   3.2 耐压交流电压最小250VAC.
   3.3 绝缘电阻最小1000M 欧姆.
   3.4 接触电阻最大50毫欧.
4. 环境性能要求:
   4.1 使用环境-25摄氏度~80摄氏度
   4.2 部件耐热焊接温度符合230摄氏度30~60秒, 260摄 氏度10秒要求.
5. 耐久寿命: 5000次MIN.
5." △ "为IQC重点量测尺寸
6." ⊗ "为FAI量测尺寸
7. 部件符合RHOS 2005/95/EC.

BAT-03P30AH65W	6.50	4.80
BAT-03P30AH62W	6.20	4.50
BAT-03P30AH60W	6.00	4.30
BAT-03P30AH57W	5.70	4.00
BAT-03P30AH54W	5.40	3.70
WITH POST P/N	DIM A	DIM B

UNLESS OTHERWISE SPECIFED TOLERANCES

DECIMALS: X :±0.35, X.X :±0.25, X.XX :±0.15

ANGLES: X :±2°, X.X :±1°

东莞市汉博电子科技有限公司
DONGGUAN HANBO TECHNOLOGY CO. , LTD

TITLE	3.0PH 外焊式 (5.4H-6.5H) 无柱电池座			
DWN	xiong	PART NO. BAT-03P30AHXXX		
CHKD	lee	SCALE:1:1	UNIT: mm	
APVD	wang	SIZE: A4	SHEET:1OF 1	REV: A4

CUSTOMER COPY