Kinghelm®

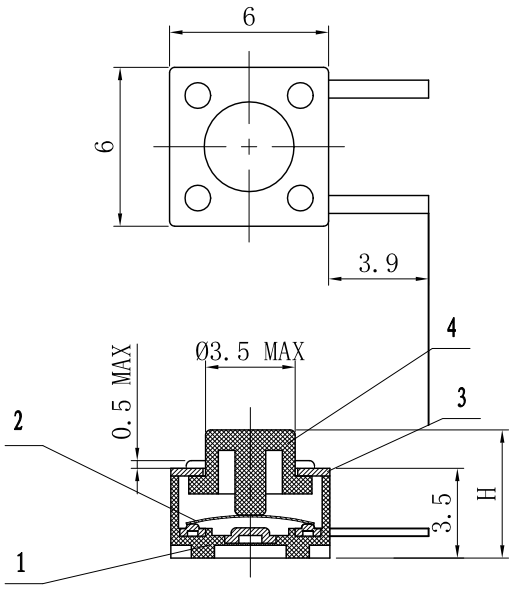

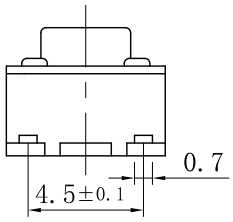

主要技术参数

1、额定电压电流： 0.5A，DC 12V
2、安装高度： 5±0.1mm
3、接触电阻： ≤50mΩ
4、接触行程： 0.3±0.1mm
5、绝缘电阻： ≥100MΩ DC 250V/1min
6、介电强度： AC 250V 1min
7、按 下 力： 160gf±50gf
8、回 弹 力： >50gf
9、机械寿命： ≥10万次
10、使用条件： 环境温度：-25℃～+70℃
相对湿度：93%，+40℃

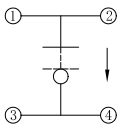

电气原理示意图

序号	代 号	名 称	数量	材 料	重 量	备 注
4		轻触开关按钮	1	PC		
3		轻触开关盖板	1	0.3不锈钢		
2		轻触开关簧片	1	F.Agx1/C5210-SH		
1		轻触开关基座	1	PA46		

借(通用件登记
描 图
描 校
旧地图总号
底图总号
签 字
日 期

标记	处数	更改文件号	签 字	日期

6*6按键开关

KH-6X6X5H-B2J

设 计		标准化		图 样 标 记	重 量	比 例
		批准				
审 核						
工 艺		日 期		共 页	第 页	

深圳市金航标电子有限公司
www.kinghelm.com.cn 0755-28190160