| 标记 MARK | ECN编号/变更内容 ECN NO/DEFINITION | 修改 REVISE | 日期 DATE | 核准 APPROVE |
|---|---|---|---|---|
| | | | | |

| PIN | DIM A | DIM B | PIN | DIM A | DIM B |
|---|---|---|---|---|---|
| 6 | 5.08 | 7.62 | 28 | 33.02 | 35.56 |
| 8 | 7.62 | 10.16 | 30 | 35.56 | 38.10 |
| 10 | 10.16 | 12.70 | 32 | 38.10 | 40.64 |
| 12 | 12.70 | 15.24 | 34 | 40.64 | 43.18 |
| 14 | 15.24 | 17.78 | 36 | 43.18 | 45.72 |
| 16 | 17.78 | 20.32 | 40 | 48.26 | 50.80 |
| 18 | 20.32 | 22.86 | 44 | 53.34 | 55.88 |
| 20 | 22.86 | 25.40 | 50 | 60.96 | 63.50 |
| 24 | 27.94 | 30.48 | 60 | 73.66 | 76.20 |
| 26 | 30.48 | 33.02 | 64 | 78.74 | 81.28 |

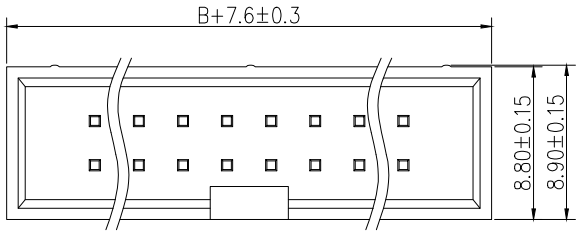


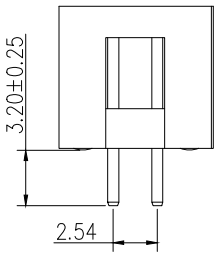


SPECIFICATIONS
Current Rating: 3 Amps
Withstanding Voltage: AC 1000V
Insulation Resistance: 1000MΩ Min
Contact Resistance: 20mΩ Max
Operation Temperature: −40°to+105°
Insrlator Material: Polyester
Contact Material: Brass
Standard: PA6T
Contact Plating: Gold Flash
Max.Processing Temp: 200°C for30−60seconds
(255°C for5seconds)

| 尺寸对列表 | | |
|---|---|---|
| H | PC | L |
| 8.9 | 3.2 | 11.5 |

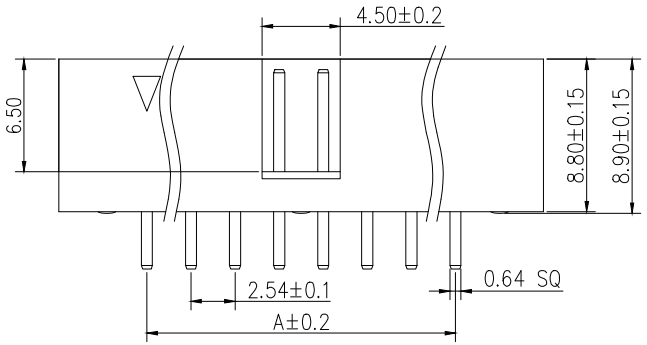


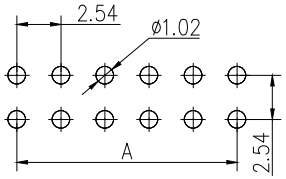


RECOMMEND P.C.B LAYOUT
PCB TOLERANCE: ±0.05 (TOP VIEW)

| 序号 | 品名 | 材质 | 电镀/颜色 | 备注 |
|---|---|---|---|---|
| 2 | 接触 | 铜 | 镀金 | |
| 1 | 基座 | PA6T | 黑色 | |

| | | | |
|---|---|---|---|
| 深圳市虹成电子有限公司 | | 品名 TITLE | 简牛 |
| | | 料号 PART NO | HC-JN254-8.9L-2x15PZ-02A-Y |
| 一般公差 TOLERANCE | 比列 SCALE | 1:1 | |
| X :±0.30 X° :±5° | 单位 UNIT | MM | 制图 DRAW: AhYe |
| X.X :±0.25 X.X° :±1° | 张数 PART NO | 1 OF 1 | 审核 CHECKED: 夏操云 |
| X.XX:±0.20 X.XX° :±0.5° | 版本 REV | A | 批准 APPROVE: 赵亮亮 |