标记 MARK	ECN编号/变更内容 ECN NO/DEFINITION	修改 REVISE	日期 DATE	核准 APPROVE

PIN	DIM A	DIM B	PIN	DIM A	DIM B
6	5.08	7.62	28	33.02	35.56
8	7.62	10.16	30	35.56	38.10
10	10.16	12.70	32	38.10	40.64
12	12.70	15.24	34	40.64	43.18
14	15.24	17.78	36	43.18	45.72
16	17.78	20.32	40	48.26	50.80
18	20.32	22.86	44	53.34	55.88
20	22.86	25.40	50	60.96	63.50
24	27.94	30.48	60	73.66	76.20
26	30.48	33.02	64	78.74	81.28

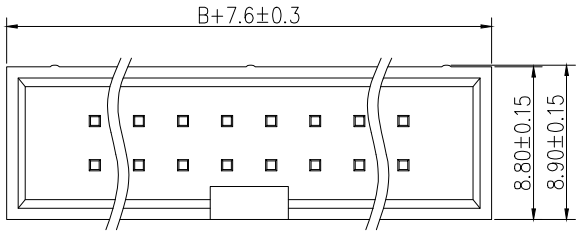

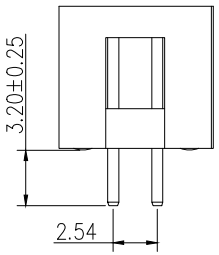

SPECIFICATIONS
Current Rating: 3 Amps
Withstanding Voltage: AC 1000V
Insulation Resistance: 1000MΩ Min
Contact Resistance: 20mΩ Max
Operation Temperature: −40°to+105°
Insrlator Material: Polyester
Contact Material: Brass
Standard: PA6T
Contact Plating: Gold Flash
Max.Processing Temp: 200°C for30−60seconds
(255°C for5seconds)

尺寸对列表		
H	PC	L
8.9	3.2	11.5

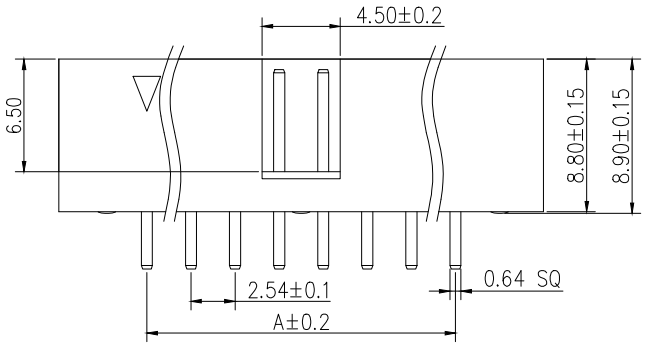

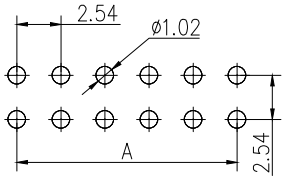

RECOMMEND P.C.B LAYOUT
PCB TOLERANCE: ±0.05 (TOP VIEW)

序号	品名	材质	电镀/颜色	备注
2	接触	铜	镀金	
1	基座	PA6T	黑色	

深圳市虹成电子有限公司		品名 TITLE	简牛
		料号 PART NO	HC-JN254-8.9L-2x3PZ-02A-Y
一般公差 TOLERANCE	比列 SCALE	1:1	
X :±0.30 X° :±5°	单位 UNIT	MM	制图 DRAW: AhYe
X.X :±0.25 X.X° :±1°	张数 PART NO	1 OF 1	审核 CHECKED: 夏操云
X.XX:±0.20 X.XX° :±0.5°	版本 REV	A	批准 APPROVE: 赵亮亮