REV.	EC#	DESCRIPTION	DATE	DRAWN	CHECK	APPROVED
1.00		初版发行	2020-8-18			

15P	37.5
14P	35
13P	32.5
12P	30
11P	27.5
10P	25
9P	22.5
8P	20
7P	17.5
6P	15
5P	12.5
4P	10
3P	7.5
2P	5
MUMBER OF PINS	DIM. A

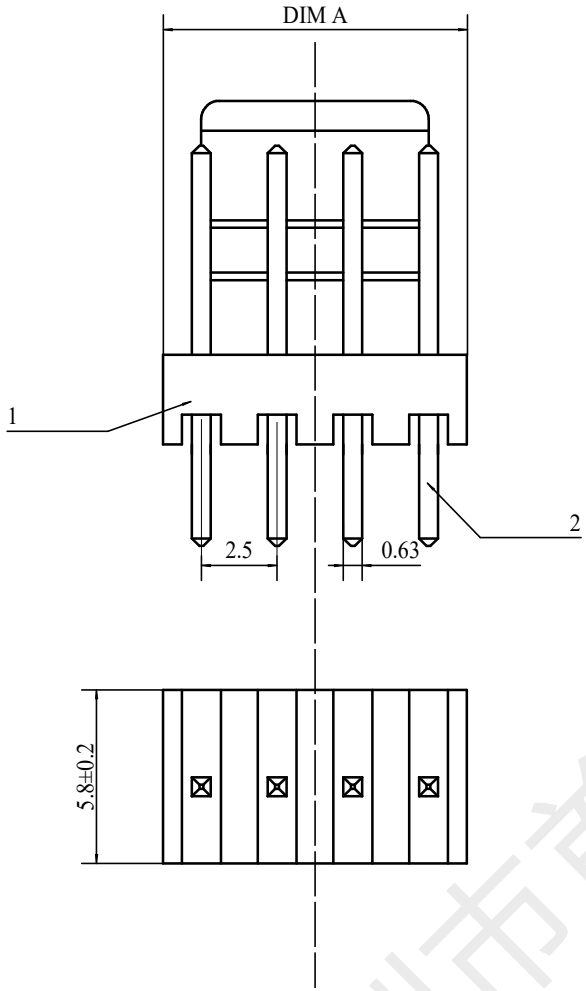

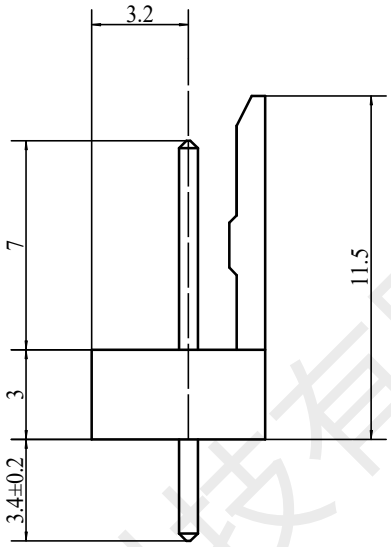

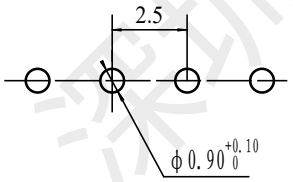

PCB LAYOUT

技术要求:

1) 材质:见附表;
2) 电镀:见附表;
3) 塑件表面平整、光洁、无毛刺、气泡、烧焦、变形、浇口无拉伤、多料或缺料等不良现象;
4) 端子表面无氧化、电镀不良等现象。

适应基板厚度: 1.2mm~1.6mm

温度范围: -25℃~85℃

额定电压: 250V AC/DC

额定电流: 3A

接触电阻: ≤0.01Ω

绝缘电阻: ≥1000MΩ

耐 压: 1000V AC/minute

NO.	NAME	Q'TY	DESCRIPTION
2	PIN	N PCS	材质:黄铜,电镀:镀亮锡60u"MIN
1	Housing	1 PCS	材质:PA66 (UL94V-0),颜色:白色

GENERAL TOLERANCES			
DIM	TOL	DIM	DEG
X.		X°.	±3.00°
X.X	±0.35	X.X°	±2.00°
X.XX	±0.25	X.XX°	±1.00°
X.XXX	±0.15	X.XXX°	

深圳市首韩科技有限公司

DRAW :	李春风	2020-8-18	TITLE: 针座	DRAW NAME: KK 254-2PZZ	
DESIGN:					
CHECK:	钟华华	2020-8-18	SERIES: 1501 SERIES	DRAW NO.	
APPROVED	罗孝金	2020-8-18	P/N:	UNIT: mm	SHEET: 1/1
CUSTOMER DRAWING			REV. 1.00 SCALE N/A		

深圳市首韩科技有限公司

深圳市首韩科技有限公司
SHENZHEN SHOUHAN TECHNOLOGYCO.,LTD
Tel: 0755-27597601 Fax: 0755-27597491

承 认 书

SPECIFICATION FOR APPROVAL

产 品 编 码
Material code:

产品名称 Project: 针座

规格型号 Part No: KK 254-2PZZ

贵公司承认印 Approval signatures

料 号/Part No.	签 章/Signatures

日期 Date:

拟制/Drawn	李春风	深圳市首韩科技有限公司 工程专用章
审核/Check	钟华华	
批准/Approved	罗孝金	

深圳市首韩科技有限公司

1、 SCOPE：（适用范围）

1.1 This specification covers production and inspection of Connector.

本规范内容适用于本公司普通系列型条形连接器（针座）产品的生产与检验.

2、 USE CONDITION: (使用条件)

2.1 Ambient temperature Range:-25℃～+85℃

环境温度：-25℃～+85℃

2.2 Applicable PC board thickness:1.2~1.6mm

适用 PC 板厚度：1.2~1.6 mm

3、 Appearance and Dimension:（外观及尺寸）

3.1 Appearance:Product surface without defect、dirt、crack、and mechanical damang, Contact without rust,plating not oxided and not peeled.

产品表面不应有对制品有害的缺陷、污垢、裂痕及机械损伤；接触件无锈蚀、镀层氧化、脱落等现象.

3.2 Dimension:According to drawings

外形尺寸：依照附图

3.3 Exchangable:Exchangable with same specification products.

互换性：相同规格应能互换

4、Material:（以图纸为准）

材 料

P/N 零件名称	Type 类 型	Material 材 料	Finish 表面处理	Expiain 说 明
Terminal 端子	Contact 插 簧	Phosphor bronze 锡青磷铜 厚 0.15mm	Tin Plating:3~4μm 镀锡：3~4μm	RoHS Comp liant
Housing 孔 座	Plastic 塑 壳	Nylon66 UL94V-0	Color:White 颜色：白色	
OpeningWafer 开口针座	Contact 插 针	Phosphor bronze 锡青磷铜 厚 0.30mm	Tin Plating:3~4μm 镀锡：3~4μm	
	Plastic 塑 壳	Nylon46 UL94V-0	Color: Beige 颜色：米色	
Lips Wafer 闭口针座	Contact 插 针	Phosphor bronze 锡青磷铜 厚 0.30mm	Gold Plating:3~4μ〃m 镀金：3~4μ〃m	
	Plastic 塑 壳	PBT UL94V-0	Color: White 颜色：白色	
Tiepian Wafer 卧贴针座 立贴针座	Contact 插 针	Phosphor bronze 锡青磷铜 厚 0.30mm	Tin Plating:3~4μm 镀锡：3~4μm	
	Solder tabs 焊护耳	Phosphor bronze 锡青磷铜 厚 0.25mm	Tin Plating:3~4μm 镀锡：3~4μm	
	Plastic 塑 壳	Nylon46 UL94V-0	Color: Beige 颜色：米色	

深圳市首韩科技有限公司

5、Electriacl Performance:
电 气 性 能

N O . 序号	Ltem 项目	Requirement 技术要求
5.1	Voltage Rated 额定电压	250V AC DC
5.2	Current Rated 额定电流	3A AC DC
5.3	Contact Resistance 接触电阻	≤10 mΩ
5.4	Insulation Resistance 绝触电阻	≥1000MΩ
5.5	Dielectric Strength 耐 压	≥1000V AC/minute

6、Mechanical Performance:
机 械 性 能

N0. 序号	Ltem 项 目	Requirement 技术要求
6.1	Male contact Retention force PIN 针固定力	≥15N per pin
6.2	Female contactRetention force 端子固定力	≥15N per pin
6.3	Plug-in force 插入力	≤3N per pin
6.4	Plug-out force 拔出力	≥0.5N per pin

7、Endurance Characteristics:
环 境 性 能

N0. 序号	Ltem 项 目	Requirement 技术要求
7.1	Soldering rest 可焊性	Time:2.5±0.5S 时间：2.5±0.5S Temperature:230±5℃ 温度：230±5℃ Area of Soldering: ≥95% 焊锡面积：≥95%
7.2	Resistance to soldering Heat 耐焊接热	Time:5±1S 时间:5±1S Temperature:230±5℃ 温度：230±5℃ Appearance:NO Damage 外观：无损坏

深圳市首韩科技有限公司

7.3	Heat test 耐热性	Time:96h 时间：96 小时 Temperature:+85±3℃ 温度：+85±3℃ Appearance:NO Damage 外观：无损坏 Contact resistance: ≤20 mΩ 接触电阻：≤20 mΩ
7.4	Cold test 耐冷性	Time:48h 时间：48 小时 Temperature:-25±3℃ 温度：-25±3℃ Appearance:NO Damage 外观：无损坏 Contact resistance:≤20 mΩ 接触电阻：≤20 mΩ
7.5	Temperature Cycling 温度循环	Low temperature:-25±3℃ 低温：-25±3℃ High temperature:85±3℃ 高温：85±3℃ For 5 cycles. test after keeping in Normal Condition for 30 min. 5 次循环后，放置在正常环境中 30 分钟，在进行测试 Appearance: NO Damage 外观：无损坏 Contact resistance: ≤20 mΩ 接触电阻：≤20mΩ
7.6	lnvariab lenes humidity 恒定湿热	Temperature:60±2℃ 温度：60±2℃ Relative humidity:90%-96% RH 相对湿度：90%-96% RH Tim:96h 时间：96 小时 Appearance:NO Damage 外观：无损坏 Contact resistance: ≤20 mΩ 接触电阻：≤20 mΩ lnsulation Resistance: ≥100MΩ 绝缘电阻：≥100 MΩ
7.7	Salt Spray 盐雾试验	Salt concentration: 5±1% 浓度：5±1% Temperature:35±2℃ 温度：35±2℃ Tim:16±2h 时间：16±2 小时 After salt is removed by running wafer and A drop is removed ,it is measured. 把试验样品从试验箱顶悬挂下来，采用浓度（5±1）%的 氯化钠溶液，连续雾化 16 小时，试验后用流动的蒸馏水 轻轻洗去表面沉积物，在常温常驻湿条件下恢复 1-2 小时，外观无损伤 Appearance:NO Damage 外观：无损坏 Contact resistance: ≤20 mΩ 接触电阻：≤20 mΩ

深圳市首韩科技有限公司