REV.	DESCRIPTION	DATE
A/0	新版发行	2013.7.3
B/0	升 B 版	2024.8.14

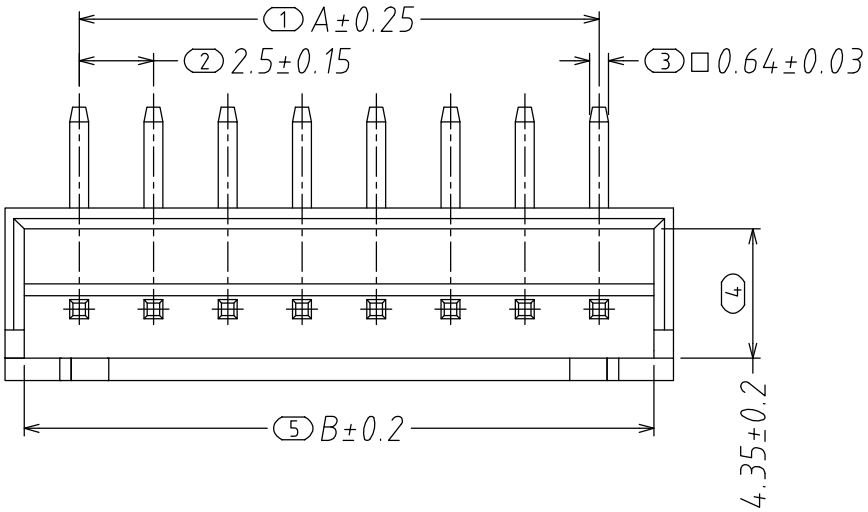

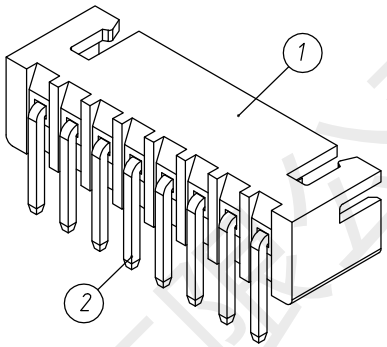

技术参数:

1、所有材料符合ROHS2.0/REACH要求。
2、额定电流：3A，AC，DC；
3、额定电压：250V，AC，DC；
4、温度范围：-25℃~+85℃；
5、接触电阻：≤0.02Ω；
6、绝缘电阻：≥1000MΩ；
7、耐压：1000V，AC/minute.

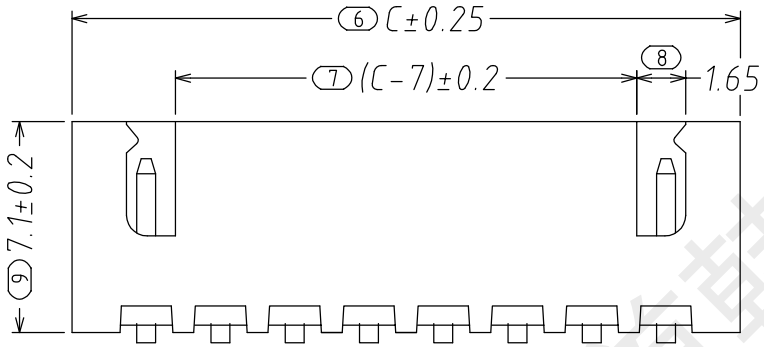

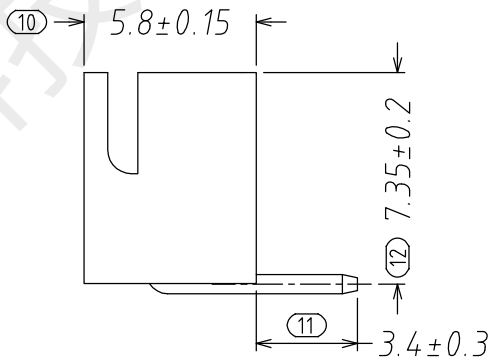

Circuits	Dimensions (mm)		
	A	B	C
02	2.50	6.00	7.50
03	5.00	8.50	10.00
04	7.50	11.00	12.50
05	10.00	13.50	15.00
06	12.50	16.00	17.50
07	15.00	18.50	20.00
08	17.50	21.00	22.50
09	20.00	23.50	25.00
10	22.50	26.00	27.50
11	25.00	28.50	30.00
12	27.50	31.00	32.50
13	30.00	33.50	35.00
14	32.50	36.00	37.50
15	35.00	38.50	40.00
16	37.50	41.00	42.50

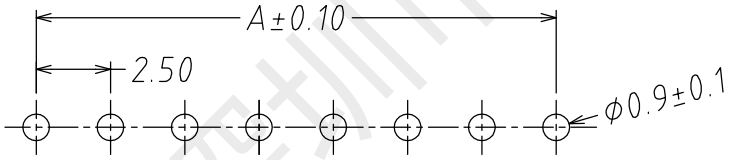

SUGGESTED PCB LAYOUT
(COMPONENT SIDE)

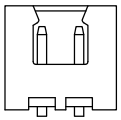

2PIN外观
1:2

序号	名 称	材 料	数 量	附 注
2	端子 Contact	黄铜 Brass	n×1	电镀(镍): 整个表面镀底镍30u"MIN,再镀镍 80u"MIN..
1	基座 Wafer	PA66 (UL94V-0)	1	白色

GENERAL TOLERANCES			DRAWN BY	李春风 2020.8.24
0.X ±0.25	X.° ±3°		CHK. BY	钟华华 2020.8.24
0.XX ±0.12			APRV. BY	罗孝金 2020.8.24
0.XXX ±0.05	X.X° ±0.5°			
UNIT	SIZE	SCALE	DRAWING NO.	
MM	A4	1:1		

深圳市首韩科技有限公司

SHEET	PROD. NAME	针座
1 OF 1	PART NO.	SH-2.54-8AW

TITLE
2.5mm pitch 90° WAFER-DIP TYPE

借用登记
旧底图总号
底图总号
签 字
日 期

深圳市首韩科技有限公司

深圳市首韩科技有限公司
SHENZHEN SHOUHAN TECHNOLOGYCO.,LTD
Tel: 0755-27597601 Fax: 0755-27597491

承 认 书

SPECIFICATION FOR APPROVAL

产 品 编 码
Material code:

产品名称 Project: **针座**

规格型号 Part No: SH-2.54-8AW

贵公司承认印 Approval signatures

料 号/Part No.	签 章/Signatures

日期 Date:

拟制/Drawn	李春风	深圳市首韩科技有限公司 工程专用章
审核/Check	钟华华	
批准/Approved	罗孝金	

深圳市首韩科技有限公司

1、 SCOPE: （适用范围）

1.1 This specification covers production and inspection of Connector.

本规范内容适用于本公司普通系列型条形连接器（针座）产品的生产与检验.

2、 USE CONDITION: （使用条件）

2.1 **Ambient temperature Range:-25℃~+85℃**

环境温度： -25℃~+85℃

2.2 **Applicable Wire Sizes:AWG#30～#22**

适用线规：AWG#30～#22

2.3 **Applicable PC board thickness:1.2~1.6mm**

适用 PC 板厚度： 1.2~1.6 mm

3、 **Appearance and Dimension:**（外观及尺寸）

3.1 **Appearance:Product surface without defect、dirt、crack、and mechanical damang, Contact without rust,plating not oxided and not peeled.**

产品表面不应有对制品有害的缺陷、污垢、裂痕及机械损伤；接触件无锈蚀、镀层氧化、脱落等现象.

3.2 **Dimension:According to drawings**

外形尺寸：依照附图

3.3 **Exchangable:Exchangable with same specification products.**

互换性：相同规格应能互换

4、 **Material:**

材 料 **（以图纸为准）**

P/N 零件名称	Type 类 型	Material 材 料	Finish 表面处理	Expiain 说 明
Terminal 端子	Contact 插 簧	Phosphor bronze 锡青磷铜 厚 0.15mm	Tin Plating:3~4 μm 镀锡： 3~4μm	RoHS Comp liant
Housing 孔 座	Plastic 塑 壳	Nylon66 UL94V-0	Color:White 颜色：白色	
OpeningWafer 开口针座	Contact 插 针	Phosphor bronze 黄 铜 厚 0.30mm	Tin Plating:3~4 μm 镀锡： 3~4μm	
	Plastic 塑 壳	Nylon46 UL94V-0	Color: Beige 颜色：米色	
Lips Wafer 闭口针座	Contact 插 针	Phosphor bronze 黄 铜 厚 0.30mm	Gold Plating:3~4 μ〃 m 镀金： 3~4μ〃 m	
	Plastic 塑 壳	PBT UL94V-0	Color: White 颜色：白色	
Tiepian Wafer 卧贴针座 立贴针座	Contact 插 针	Phosphor bronze 黄 铜 厚 0.30mm	Tin Plating:3~4 μm 镀锡： 3~4μm	
	Solder tabs 焊护耳	Phosphor bronze 锡青磷铜 厚 0.25mm	Tin Plating:3~4 μm 镀锡： 3~4μm	
	Plastic 塑 壳	Nylon46 UL94V-0	Color: Beige 颜色：米色	

深圳市首韩科技有限公司

5、Electriacl Performance:
电 气 性 能

N 0 . 序号	Ltem 项目	Requirement 技术要求
5.1	Voltage Rated 额定电压	250V AC DC
5.2	Current Rated 额定电流	3A AC DC
5.3	Contact Resistance 接触电阻	≤20mΩ
5.4	Insulation Resistance 绝触电阻	≥1000MΩ
5.5	Dielectric Strength 耐 压	≥1000V AC/minute

6、Mechanical Performance:
机 械 性 能

N0. 序号	Ltem 项 目	Requirement 技术要求
6.1	Male contact Retention force PIN 针固定力	≥10N per pin
6.2	Female contactRetention force 端子固定力	≥10N per pin
6.3	Plug-in force 插入力	≤3N per pin
6.4	Plug-out force 拔出力	≥0.5N per pin

7、Endurance Characteristics:
环 境 性 能

N0. 序号	Ltem 项 目	Requirement 技术要求
7.1	Soldering rest 可焊性	Time:2.5±0.5S 时间：2.5±0.5S Temperature:230±5℃ 温度：230±5℃ Area of Soldering: ≥95% 焊锡面积： ≥95%

深圳市首韩科技有限公司

7.2	Resistance to soldering Heat 耐焊接热	Time:5±1S 时间:5±1S Temperature:230±5℃ 温度：230±5℃ Appearance:NO Damage 外观：无损坏
7.3	Heat test 耐热性	Time:96h 时间：96 小时 Temperature:+85±3℃ 温度：+85±3℃ Appearance:NO Damage 外观：无损坏 Contact resistance: ≤20 mΩ 接触电阻： ≤20 mΩ
7.4	Cold test 耐冷性	Time:48h 时间：48 小时 Temperature:-25±3℃ 温度： -25±3℃ Appearance:NO Damage 外观：无损坏 Contact resistance: ≤20 mΩ 接触电阻： ≤20 mΩ
7.5	Temperature Cycling 温度循环	Low temperature:-25±3℃ 低温： -25±3℃ High temperature:85±3℃ 高温：85±3℃ For 5 cycles.test after keeping in Normal Condition for 30 min. 5 次循环后， 放置在正常环境中 30 分钟， 在进行测试 Appearance: NO Damage 外观：无损坏 Contact resistance: ≤20 mΩ 接触电阻： ≤20 mΩ

深圳市首韩科技有限公司

7.6	lnvariablenes humidity 恒定湿热	Temperature:60±2℃ 温度：60±2℃ Relative humidity:90%-96% RH 相对湿度：90%-96% RH Tim:96h 时间：96 小时 Appearance:NO Damage 外观：无损坏 Contact resistance: ≤20 mΩ 接触电阻： ≤20mΩ lnsulation Resistance: ≥100MΩ 绝缘电阻： ≥100MΩ
7.7	Salt Spray 盐雾试验	Salt concentration: 5±1% 浓度：5±1% Temperature:35±2℃ 温度：35±2℃ Tim:16±2h 时间：16±2 小时 After salt is removed by running wafer and A drop is removed ,it is measured. 把试验样品从试验箱顶悬挂下来， 采用浓度(5±1) %的氯化钠溶液， 连续雾化 16 小时， 试验后用流动的蒸馏水轻轻洗去表面沉积物， 在常温常驻湿条件下恢复 1-2 小时， 外观无损伤 Appearance:NO Damage 外观：无损坏 Contact resistance: ≤20 mΩ 接触电阻： ≤20mΩ

深圳市首韩科技有限公司

8、 Packaging Transportation Storage

包装、运输、贮存

8.1 Packaging

包装

（1） **The packing of plastic inner is the plastic bag,the packing of inner terminal is panel mounting attach material packing, marked with product name, specification model, quantity, date in produced.**

塑件内包装为塑料袋， 端子内包装为盘装带料包装， 装（贴） 入合格证， 注明产品名称、规格型号、数量生产日期

（2） **Exterior package is carton, facing the packing list, the packing list marked with product name, specificcation model, quantity, date of dispatch.**

外包装为纸箱，贴装箱单、装箱单上注明产品名称、规格型号、数量、出货日期

（3） **The product in the box must not rock.**

产品在箱内不晃动

8.2 Transportation

运输

Allow for any way transportation, can't get wet and mechanical in jury.

允许用任何方式运输，勿淋湿及机械性损伤

8.3 Storage

贮存

The connector of packing finished should be in the ambient temperature between-10℃ to+40℃, Relative humidity≤80%. To store in storehouse does not have acidic, alkaline air and other corrosive gas in the ambient air.

包装完毕的连接器应在环境温度为-10℃~+40℃，相对湿度≤80%，周围空气中没有酸性，碱性及其它腐蚀性气体的库房中贮存

深圳市首韩科技有限公司