REV.	EC#	DESCRIPTION	DATE	DRAWN	CHECK	APPROVED
1.00		初版发行	2018-04-22			

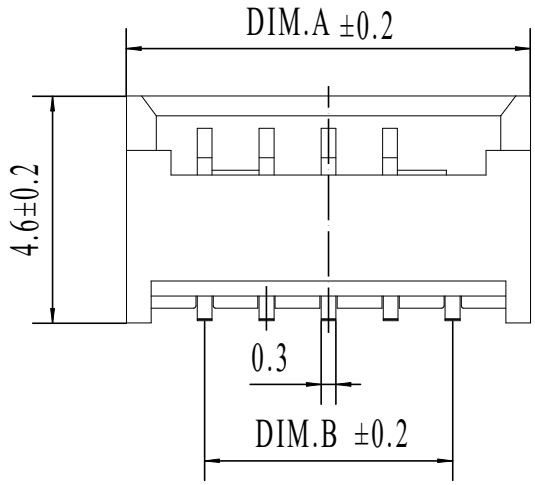

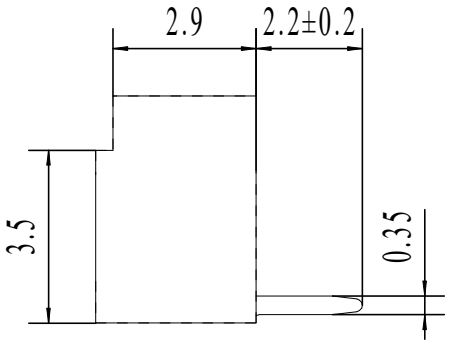

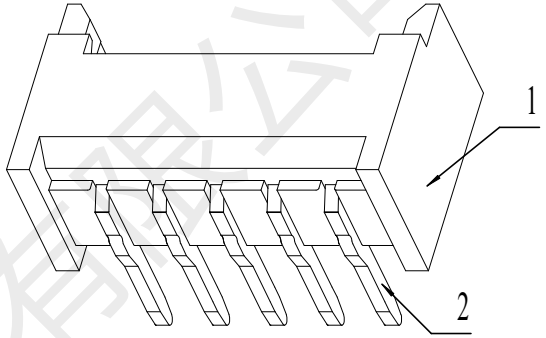

Pin	DIM.A	DIM.B
15	20.75	17.50
14	19.5	16.25
13	18.25	15.00
12	17	13.75
11	15.75	12.50
10	14.5	11.25
9	13.25	10.00
8	12	8.75
7	10.75	7.50
6	9.5	6.25
5	8.25	5.00
4	7	3.75
3	5.75	2.50
2	4.5	1.25

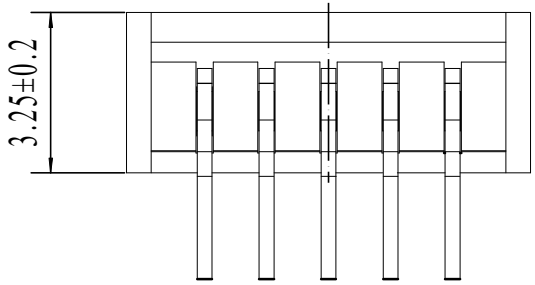

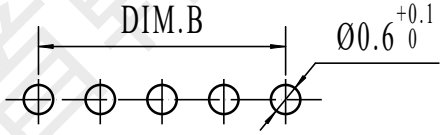

PCB LAYOUT

适应基板厚度：1.2mm~1.6mm
温度范围：-25℃~85℃
额定电压：125V AC/DC
额定电流：1A
接触电阻：≤0.02Ω
绝缘电阻：≥100MΩ
耐　　压：500V AC/minute

技术要求：

1）材质:见附表;
2）电镀:见附表;
3）塑件表面平整、光洁、无毛刺、气泡、烧焦、变形、浇口无拉伤、多料或缺料等不良现象;
4）端子表面无氧化、电镀不良等现象。

GENERAL TOLERANCES			
DIM	TOL	DIM	DEG
X.		X°.	±3.00°
X.X	±0.35	X.X°	±2.00°
X.XX	±0.25	X.XX°	±1.00°
X.XXX	±0.15	X.XXX°	

NO.	NAME	Q'TY	DESCRIPTION
2	PIN	n PCS	材质:黄铜,电镀:镀亮锡60u"MIN
1	Housing	1 PCS	材质:PA66-GF30(耐温UL94V-0),颜色:米色

首韩 SHOUHAN 深圳市首韩科技有限公司

DRAW :	李春风	2018-04-22	TITLE: 插件针座	DRAW NAME: SH-1.25mm-6P WZ-MS	
DESIGN:					
CHECK:	钟华华	2018-04-22	SERIES: 12502 SERIES	DRAW NO.	
APPROVED	罗孝金	2018-04-22	P/N:	UNIT: mm	SHEET: 1/1
CUSTOMER DRAWING			REV. 1.00 SCALE N/A		

深圳市首韩科技有限公司

深圳市首韩科技有限公司
SHENZHEN SHOUHAN TECHNOLOGYCO.,LTD
Tel: 0755-27597601 Fax: 0755-27597491

承 认 书

SPECIFICATION FOR APPROVAL

产 品 编 码
Material code:

产品名称 Project: 插件针座

规格型号 Part No: SH-1.25mm-6P WZ-MS

贵公司承认印 Approval signatures

料 号/Part No.	签 章/Signatures

日期 Date:

拟制/Drawn	李春风	深圳市首韩科技有限公司 工程专用章
审核/Check	钟华华	
批准/Approved	罗孝金	

深圳市首韩科技有限公司

1、 SCOPE：（适用范围）

1.1 This specification covers production and inspection of Connector.

本规范内容适用于本公司普通系列型条形连接器（针座）产品的生产与检验.

2、 USE CONDITION: (使用条件)

2.1 Ambient temperature Range:-25℃～+85℃

环境温度：-25℃～+85℃

2.2 Applicable PC board thickness:1.2~1.6mm

适用 PC 板厚度：1.2~1.6 mm

3、 Appearance and Dimension:（外观及尺寸）

3.1 Appearance:Product surface without defect、dirt、crack、and mechanical damang, Contact without rust,plating not oxided and not peeled.

产品表面不应有对制品有害的缺陷、污垢、裂痕及机械损伤；接触件无锈蚀、镀层氧化、脱落等现象.

3.2 Dimension:According to drawings

外形尺寸：依照附图

3.3 Exchangable:Exchangable with same specification products.

互换性：相同规格应能互换

4、Material:

材 料 （以图纸为准）

P/N 零件名称	Type 类 型	Material 材 料	Finish 表面处理	Expiain 说 明
Terminal 端子	Contact 插 簧	Phosphor bronze 锡青磷铜 厚 0.15mm	Tin Plating:3~4μm 镀锡：3~4μm	RoHS Comp liant
Housing 孔 座	Plastic 塑 壳	Nylon66 UL94V-0	Color:White 颜色：白色	
OpeningWafer 开口针座	Contact 插 针	Phosphor bronze 锡青磷铜 厚 0.30mm	Tin Plating:3~4μm 镀锡：3~4μm	
	Plastic 塑 壳	Nylon46 UL94V-0	Color: Beige 颜色：米色	
Lips Wafer 闭口针座	Contact 插 针	Phosphor bronze 锡青磷铜 厚 0.30mm	Gold Plating:3~4μ〃m 镀金：3~4μ〃m	
	Plastic 塑 壳	PBT UL94V-0	Color: White 颜色：白色	
Tiepian Wafer 卧贴针座 立贴针座	Contact 插 针	Phosphor bronze 锡青磷铜 厚 0.30mm	Tin Plating:3~4μm 镀锡：3~4μm	
	Solder tabs 焊护耳	Phosphor bronze 锡青磷铜 厚 0.25mm	Tin Plating:3~4μm 镀锡：3~4μm	
	Plastic 塑 壳	Nylon46 UL94V-0	Color: Beige 颜色：米色	

深圳市首韩科技有限公司

5、Electriacl Performance:
电 气 性 能

N 0 . 序号	Ltem 项目	Requirement 技术要求
5.1	Voltage Rated 额定电压	125V AC DC
5.2	Current Rated 额定电流	1A AC DC
5.3	Contact Resistance 接触电阻	≤20 mΩ
5.4	Insulation Resistance 绝触电阻	≥100MΩ
5.5	Dielectric Strength 耐 压	≥500V AC/minute

6、Mechanical Performance:
机 械 性 能

N0. 序号	Ltem 项 目	Requirement 技术要求
6.1	Male contact Retention force PIN 针固定力	≥10N per pin
6.2	Female contactRetention force 端子固定力	≥10N per pin
6.3	Plug-in force 插入力	≤3N per pin
6.4	Plug-out force 拔出力	≥0.5N per pin

7、Endurance Characteristics:
环 境 性 能

N0. 序号	Ltem 项 目	Requirement 技术要求
7.1	Soldering rest 可焊性	Time:2.5±0.5S 时间：2.5±0.5S Temperature:250±5℃ 温度：250±5℃ Area of Soldering: ≥95% 焊锡面积：≥95%
7.2	Resistance to soldering Heat 耐焊接热	Time:5±1S 时间:5±1S Temperature:250±5℃ 温度：250±5℃ Appearance:NO Damage 外观：无损坏

深圳市首韩科技有限公司

7.3	Heat test 耐热性	Time:96h 时间：96 小时 Temperature:+85±3℃ 温度：+85±3℃ Appearance:NO Damage 外观：无损坏 Contact resistance: ≤20 mΩ 接触电阻：≤20 mΩ
7.4	Cold test 耐冷性	Time:48h 时间：48 小时 Temperature:-25±3℃ 温度：-25±3℃ Appearance:NO Damage 外观：无损坏 Contact resistance:≤20 mΩ 接触电阻：≤20 mΩ
7.5	Temperature Cycling 温度循环	Low temperature:-25±3℃ 低温：-25±3℃ High temperature:85±3℃ 高温：85±3℃ For 5 cycles. test after keeping in Normal Condition for 30 min. 5 次循环后，放置在正常环境中 30 分钟，在进行测试 Appearance: NO Damage 外观：无损坏 Contact resistance: ≤20 mΩ 接触电阻：≤20mΩ
7.6	lnvariab lenes humidity 恒定湿热	Temperature:60±2℃ 温度：60±2℃ Relative humidity:90%-96% RH 相对湿度：90%-96% RH Tim:96h 时间：96 小时 Appearance:NO Damage 外观：无损坏 Contact resistance: ≤20 mΩ 接触电阻：≤20 mΩ lnsulation Resistance: ≥100MΩ 绝缘电阻：≥100 MΩ
7.7	Salt Spray 盐雾试验	Salt concentration: 5±1% 浓度：5±1% Temperature:35±2℃ 温度：35±2℃ Tim:16±2h 时间：16±2 小时 After salt is removed by running wafer and A drop is removed ,it is measured. 把试验样品从试验箱顶悬挂下来，采用浓度（5±1）%的 氯化钠溶液，连续雾化 16 小时，试验后用流动的蒸馏水 轻轻洗去表面沉积物，在常温常驻湿条件下恢复 1-2 小时，外观无损伤 Appearance:NO Damage 外观：无损坏 Contact resistance: ≤20 mΩ 接触电阻：≤20 mΩ

深圳市首韩科技有限公司