REV.	EC#	DESCRIPTION	DATE	DRAWN	CHECK	APPROVED
1.00		初版发行	2020-8-28			

MUMBER OF PINS	DIM.A	DIM.B
15P	40	35
14P	37.5	32.5
13P	35	30
12P	32.5	27.5
11P	30	25
10P	27.5	22.5
9P	25	20
8P	22.5	17.5
7P	20	15
6P	17.5	12.5
5P	15	10
4P	12.5	7.5
3P	10	5.0
2P	7.5	2.5

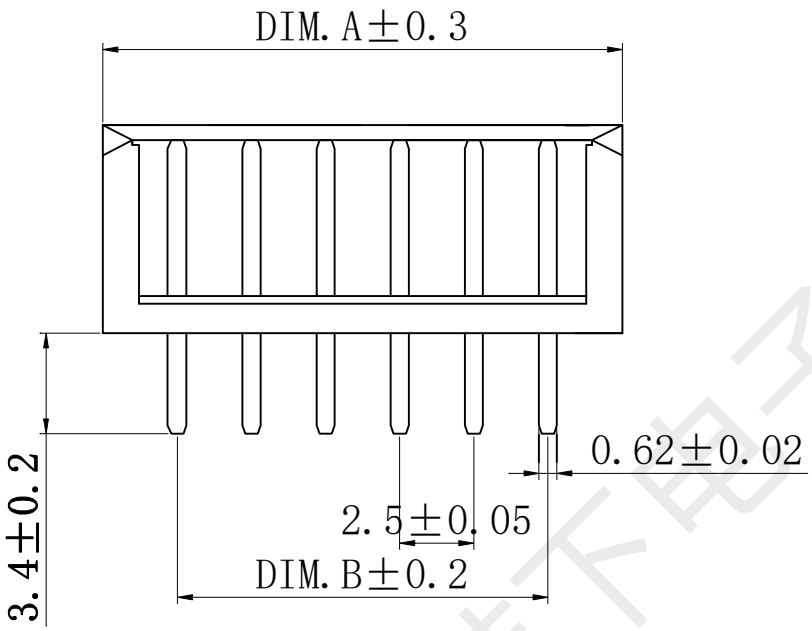

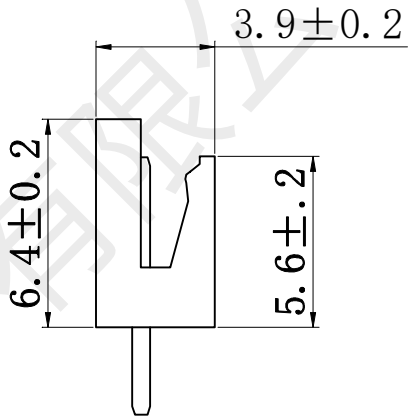

适用线规：28#~22#
适用基板厚度：1.6mm
温度范围：-25℃~85℃
额定电压：250V AC/DC
额定电流：3A
接触电阻：≤0.02Ω
绝缘电阻：≥1000MΩ
耐 压：1000V AC/minute

技术要求:

1) 材质:见附表;
2) 电镀:见附表;
3) 塑件表面平整、光洁、无毛刺、气泡、烧焦、变形、浇口无拉伤、多料或缺料等不良现象;
4) 端子表面无氧化、电镀不良等现象。

NO.	NAME	Q'TY	DESCRIPTION
2	PIN	n PCS	材质:黄铜,电镀:镀亮锡60u"MIN
1	Housing	1 PCS	材质:PA66 (UL94V-0),颜色:本色

GENERAL TOLERANCES			
DIM	TOL	DIM	DEG
X.	±0.35	X°.	±3.00°
X.X	±0.25	X.X°	±2.00°
X.XX	±0.15	X.XX°	±1.00°
X.XXX		X.XXX°	

深圳市韩下电子有限公司

DRAW :	黄彬	2020-8-28	TITLE: HX-EH2.54-3PZZ	DRAW NAME: 针座
DESIGN:				
CHECK:	张伟	2020-8-28	SERIES: 2.5 SERIES	DRAW NO.
APPROVED	罗小春	2020-8-28	P/N:	UNIT: mm / SHEET: 1/1
CUSTOMER DRAWING			REV. 1.00 / SCALE N/A	

深圳市韩下电子有限公司

深圳市韩下电子有限公司
Shenzhen Hanxia Electronic Co.,Ltd
Tel:0755-23086569

承　认　书
SPECIFICATION FOR APPROVAL

产 品 编 码
Material code:

产品名称 Project：　针座

规格型号 Part No：　HX-EH2.54-3PZZ

贵公司承认印 Approval signatures

料 号/Part No.	签　章/Signatures

日期 Date:

拟制/Drawn	黄彬	深圳市韩下电子有限公司 工程专用章
审核/Check	张伟	
批准/Approved	罗小春	

深圳市韩下电子有限公司