REV.	ECR#	DESCRIPTION	DATE	DRAWN	CHECKED	APPROVED

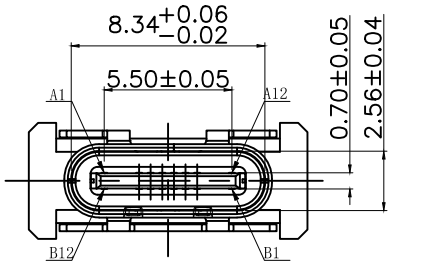

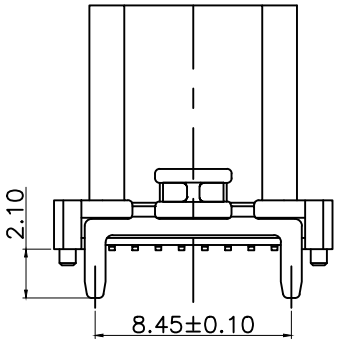

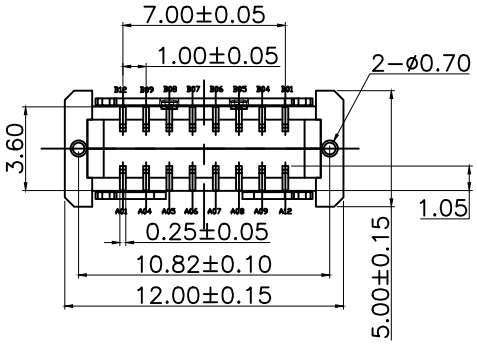

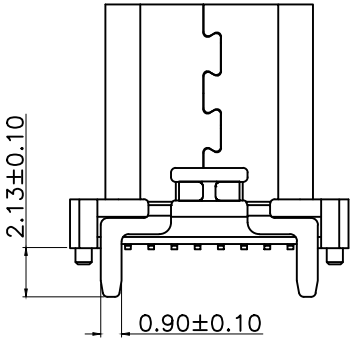

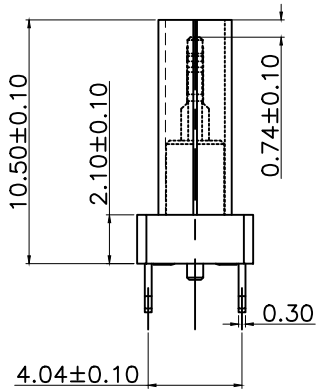

备注:

1.材质:

1.1胶芯：LCP+30%G.F UL94V-0

1.2端子：C7025 ：镍底50U” MIN

接触区域镀金（AU 1u”)焊接区域镀金G/F

1.3外壳：SUS304，T=0.30mm：表面镀镍30U” MIN

1.4中夹片：SUS301:

2.主要特性:

2.1额定电流：5A

2.2接触阻抗：40mΩ MAX（初始值）

50mΩ MAX（测试后）

2.3绝缘阻抗：100MΩ MIN

2.4耐压测试：100V AC R M S

2.5整体插入力:5-20N 整体插入力：5-20N（耐久后）

整体拔出力：8-20N 整体拔出力：6-20N（耐久后）

2.6耐久：10000次

2.7耐高温：SMT回流焊（峰值260°±5°），塑胶不能有起泡，融胶等不良，变色，翘曲变形在公差范围以内。

2.8产品须做焊锡测试，粘锡面积达到95%以上:

2.9盐雾测试：24H MIN

3.0工作温度：-25℃ ~ +80℃

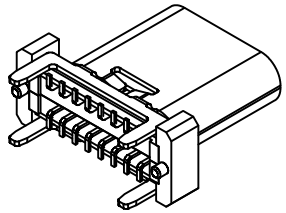

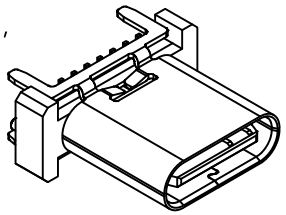

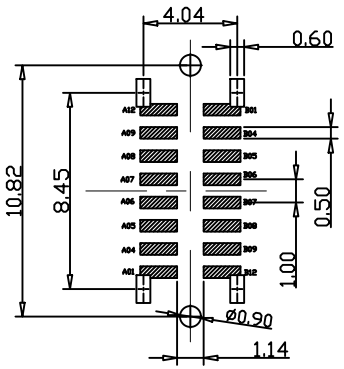

RECOMMENDED P.C.B. LAYOUT （俯视图）

TOLERANCE UNSPECIFIED ±0.05mm

A1	GND	B12	GND
A4	VBUS	B9	VBUS
A5	CC1	B8	SBU2
A6	DP1	B7	DN2
A7	DN1	B6	DP2
A8	SBU1	B5	CC2
A9	VBUS	B4	VBUS
A12	GND	B1	GND
PIN	SIGNAL NAME	PIN	SIGNAL NAME

料号编码:

WTT - XX X X X X XXX XX XX

公司品牌

内部编码

产品类型
M:公座系列
F:母座系列

PIN 数
06:6P
16:16P
24:24P
以此类推

产品结构
A:立式
B:卧式
C:侧立式
D:插件
C:沉板
J:夹板
V:插贴
H:焊线

上板类型
S:全贴

产品高度
930:9.30H
100:10.0H
105:10.5H
110:11.0H
以此类推

产品系列
CG:常规系列
FS:防水系列
DT:外壳带弹片系列
WZ:无柱系列

产品流水号

Part Number	Product Description
WTT-03F16AV105CG47	**TYPE-C 16PIN upright PCB mount Type B H=10.5MM**
CUSTOMER DRAWING	

DRAWN	Zhang Xincheng	Tolerances (Except as Noted) GENERAL TOLERANCE:	Units: Metric (mm)
CHECKED	Xiong fangyuan	X. ± 0.35	
APPROVED	Huangshaohuang	X.X ± 0.25	3rd Angle Projection
Drawing Date	22/05/24	X.XX ± 0.15	
		X.XXX ± 0.10	

COMPLIANT ©2017 UL LLC UL94V-0

RoHS COMPLIANT 2011/65/EU Deca-BDE

REACH COMPLIANT SVHC

WTT®

用心连接世界

SCALE	SIZE:	SHEET:
1:1	A4	1 or 2

REV.	ECR#	DESCRIPTION	DATE	DRAWN	CHECKED	APPROVED

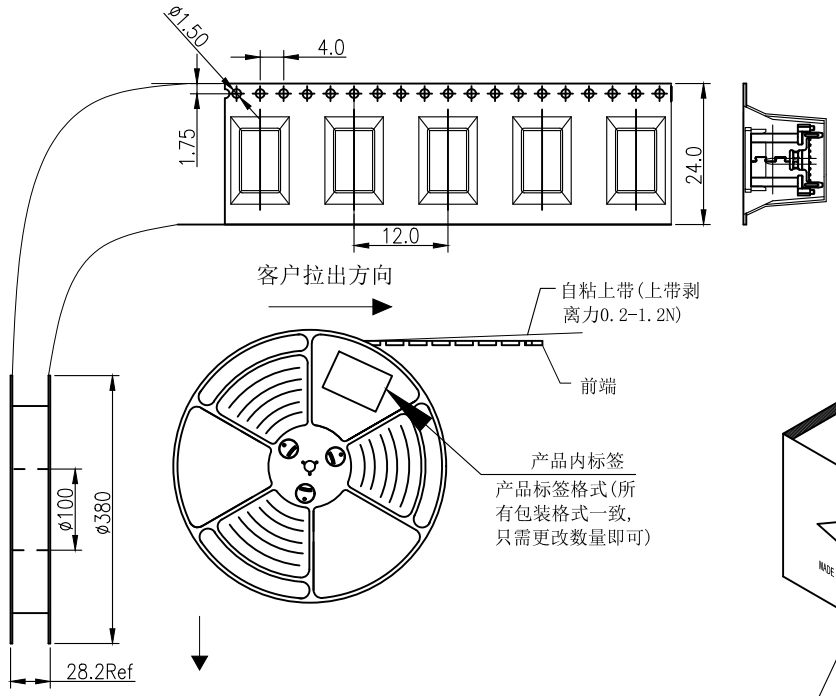

包装示意图:

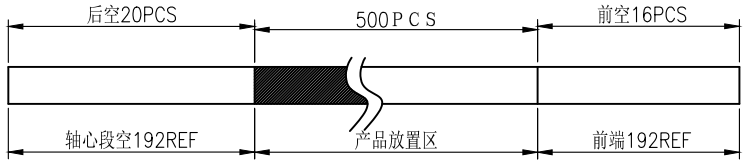

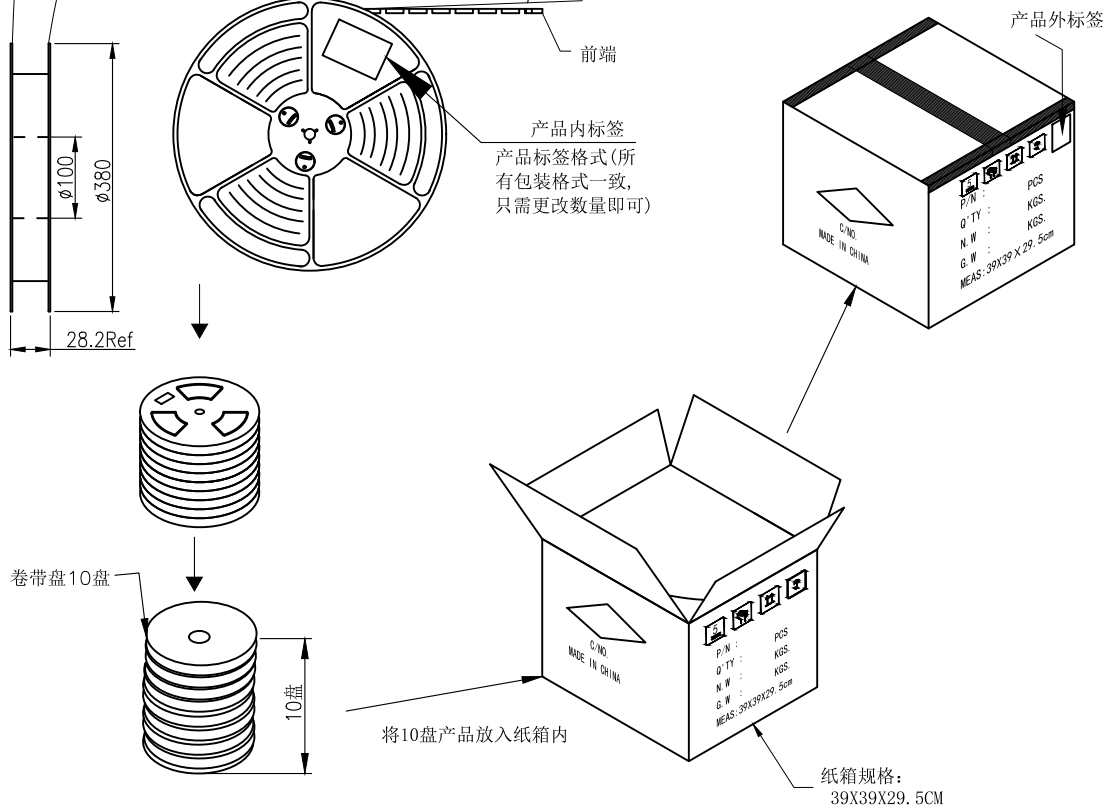

备注:

1. 把上下载带送入载带机进行调整，然后将产品按照指定的方式摆入下载带中，开动卷带机进行卷装（每卷包500PCS)。
2. 在卷装OK的每卷盘面的指定位置上贴上物料标签装入纸箱内；每箱装10盘
3. 纸箱用封箱带将其封好，胶带要求工字型，不可遮住标签；
4. 如果客户对包装标签另有要求，请按客户要求作业；有未满之零数箱需用缓冲材料填充；
5. 上载带剥离力:0.2-1.2N.；

包 装 信 息	
每盘产品数	500pcs
每箱卷盘数	10卷
每箱产品数	5000pcs
产品单重	依实际填写
每箱净重	依实际填写
每箱毛重	依实际填写

Part Number	Product Description
WTT-03F16AV105CG47	**TYPE-C 16PIN upright PCB mount Type B H=10.5MM**
CUSTOMER DRAWING	

DRAWN	Zhang Xincheng	Tolerances (Except as Noted) GENERAL TOLERANCE:	Units: Metric (mm)	COMPLIANT ©2017 UL LLC UL94V-0	RoHS COMPLIANT 2011/65/EU Deca-BDE	REACH COMPLIANT SVHC
CHECKED	Xiong fangyuan	X. ± 0.35	3rd Angle Projection			
APPROVED	Huangshaohuang	X.X ± 0.25				
Drawing Date	22/05/24	X.XX ± 0.15				
		X.XXX ± 0.10				

WTT®
用心连接世界

SCALE	SIZE:	SHEET:
1:1	A4	2 or 2