REV.	ECR#	DESCRIPTION	DATE	DRAWN	CHECKED	APPROVED

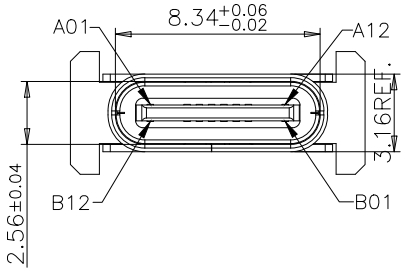

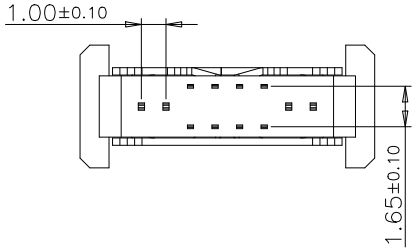

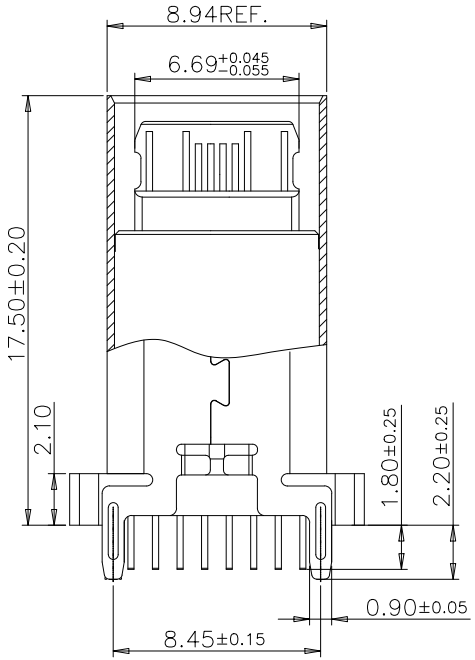

剖视图

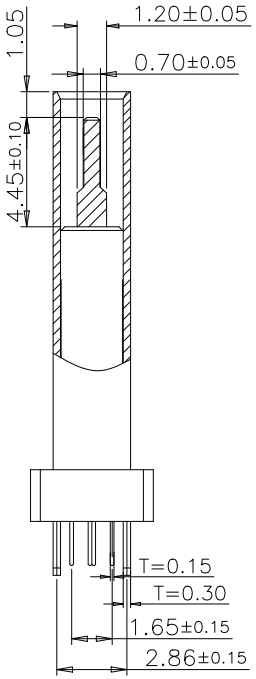

剖视图

特性:

一、电气性能：EICTRICAL
1.额定电流：5.0A
2.接触阻抗：40 MILLIOHMS MAX
3.耐电压：150V AC / 1 mA MAX
4.绝缘阻抗：150V DC/100 MEGA OHMS MIN

二、机械性能:
1.插入力：5~20N
2.拔出力：8~20N
3.使用寿命：10000次、拔出力 6N MIN

三、材料：MATERIAL
1.塑胶：LCP/PA9T UL94V-0
2.端子：C7025/C18400 T=0.15MM
3.外壳：SUS304 T=0.30MM
4.卡勾：SUS304 T=0.15MM

四、电镀:FINISH
1.端子：接触点镀金3U"MIN
PIN脚焊接区域镀金1U"MIN.
2.外壳：镀镍50U"MIN（盐雾48H)

五、电镀品需做粘锡测试：粘锡面积达到95%以上。

六、SMT回流焊（峰值260°C±5°C）不能起泡、熔胶、变色不良（变形在公差范围以内）

七、工作温度：-40°C~+85°C

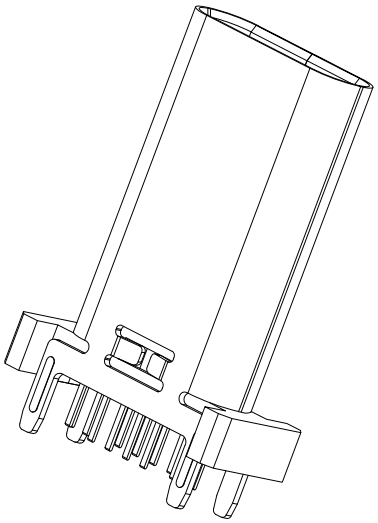

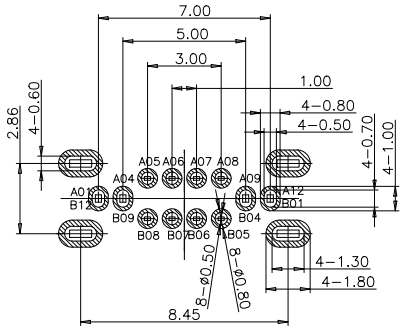

RECOMMENDED P.C.B. LAYOUT(俯视图)

TOLERANCE UNSPECIFIED ±0.05mm

A1	GND	B12	GND
A4	VBUS	B9	VBUS
A5	CC1	B8	SBU2
A6	D+	B7	D−
A7	D−	B6	D+
A8	SBU1	B5	CC2
A9	VBUS	B4	VBUS
A12	GND	B1	GND
PIN	SIGNAL NAME	PIN	SIGNAL NAME

料号编码:

WTT − XX X X X X XXX XX XX

- 公司品牌: WTT
- 内部编码: XX
- 产品类型 M:公座系列 F:母座系列: X
- PIN 数 06:6P 16:16P 24:24P 以此类推: X
- 产品结构 A:立式 B:卧式 C:侧立式: X
- 上板类型 S:全贴 D:插件 C:沉板 J:夹板 V:插贴 H:焊线: X
- 产品长度 650:6.5L 680:6.8L 735:7.35L 以此类推: XXX
- 产品系列 CG:常规系列 FS:防水系列: XX
- 产品流水号: XX

Part Number	Product Description
WTT-01F16AD175CG06	**TYPE-C 16PIN 180-degree vertical connector H17.5**
CUSTOMER DRAWING	

DRAWN	Zhang Xincheng	Tolerances (Except as Noted) GENERAL TOLERANCE:	Units: Metric (mm)	
CHECKED	Xiong fangyuan	X. ± 0.30		
APPROVED	Huangshaohuang	X.X ± 0.20	3rd Angle Projection	
Drawing Date	22/05/24	X.XX ± 0.15		
		X.XXX ± 0.005		

COMPLIANT ©2017 UL LLC UL94V-0 | RoHS COMPLIANT 2011/65/EU Deca-BDE | REACH COMPLIANT SVHC

WTT® 用心连接世界

SCALE	SIZE:	SHEET:
1:1	A4	1 or 1