REV.	ECR#	DESCRIPTION	DATE	DRAWN	CHECKED	APPROVED

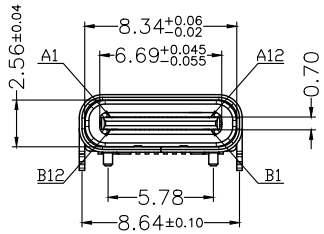

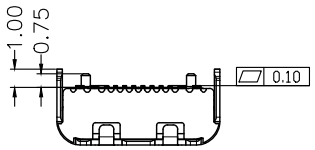

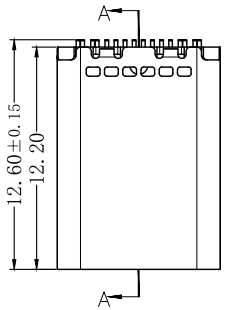

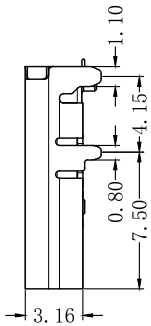

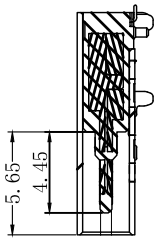

SECTION A–A

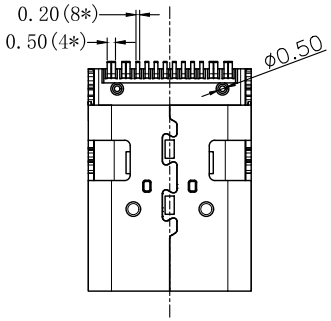

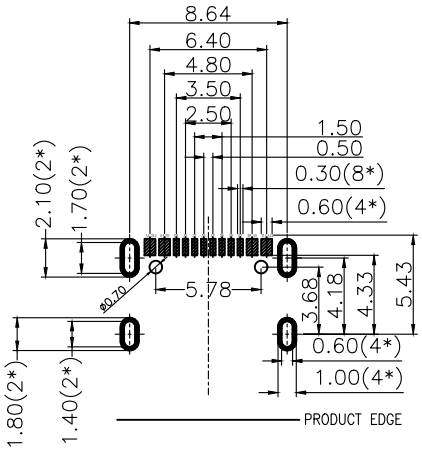

RECOMMENDED PCB LAYOUT

TOLERANCE:±0.05

备注:

1.材质:

1.1胶芯:LCP+30%G.F UL94V-0

1.2端子:高导铜7025 : 镍底50U" MIN

接触区域镀金(AU 1u")焊接区域镀金G/F

1.3外壳:SUS304,T=0.30mm:表面镀镍50U" MIN

1.4中夹片:SUS301:

2.主要特性:

2.1额定电流:5A

2.2接触阻抗:40mΩ MAX(初始值)

50mΩ MAX(测试后)

2.3绝缘阻抗:100MΩ MIN

2.4耐压测试:100V AC R M S

2.5整体插入力:5-20N 整体插入力:5-20N(耐久后)

整体拔出力:8-20N 整体拔出力:6-20N(耐久后)

2.6耐久:10000次

2.7耐高温:SMT回流焊(峰值260°±5°),塑胶不能有起泡,

融胶等不良,变色,翘曲变形在公差范围以内。

2.8产品须做焊锡测试,粘锡面积达到95%以上:

2.9盐雾测试:24H MIN

3.0工作温度:-25℃~+80℃

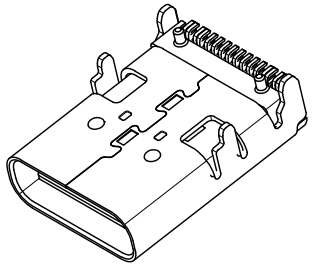

A1	GND	B12	GND
A4	VBUS	B9	VBUS
A5	CC1	B8	SBU2
A6	DP1	B7	DN2
A7	DN1	B6	DP2
A8	SBU1	B5	CC2
A9	VBUS	B4	VBUS
A12	GND	B1	GND
PIN	SIGNAL NAME	PIN	SIGNAL NAME

料号编码:

WTT - XX X X X X XXX XX XX

公司品牌

内部编码

产品类型
M:公座系列
F:母座系列

PIN 数
06:6P
16:16P
24:24P
以此类推

产品结构
A:立式
B:卧式
C:侧立式

上板类型
S:全贴
D:插件
C:沉板
J:夹板
V:插贴
H:焊线

产品长度
950:9.50H
100:10.0H
117:11.7H
122:12.2H
以此类推

产品系列
CG:常规系列
FS:防水系列
DT:外壳带弹片系列
WZ:无柱系列

产品流水号

Part Number		Product Description
WTT-03F16BV122CG19		**TYPE-C 16PIN on-board four-pin extended version L=12.2MM Shell without spring**
CUSTOMER DRAWING		
DRAWN	Zhang Xincheng	
CHECKED	Xiong fangyuan	
APPROVED	Huangshaohuang	
Drawing Date	22/05/24	

Tolerances (Except as Noted) GENERAL TOLERANCE:
X. ± 0.35
X.X ± 0.25
X.XX ± 0.15
X.XXX ± 0.10

Units: Metric (mm)

3rd Angle Projection

COMPLIANT ©2017 UL LLC UL94V-0

RoHS COMPLIANT 2011/65/EU Deca-BDE

REACH COMPLIANT SVHC

WTT®

用心连接世界

SCALE	SIZE:	SHEET:
1:1	A4	1 or 2

REV.	ECR#	DESCRIPTION	DATE	DRAWN	CHECKED	APPROVED

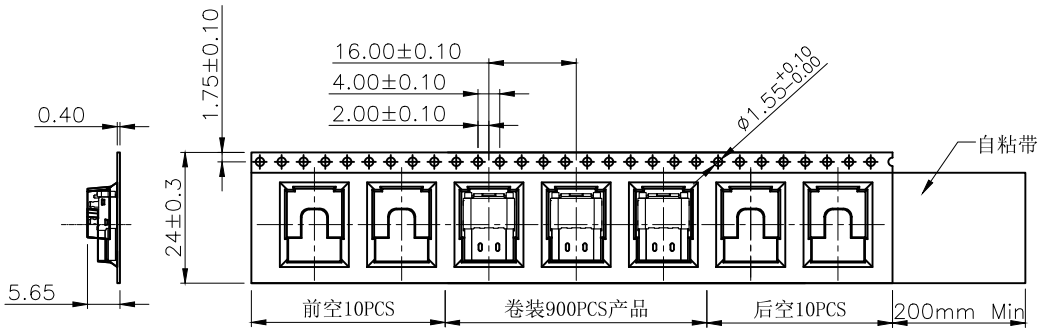

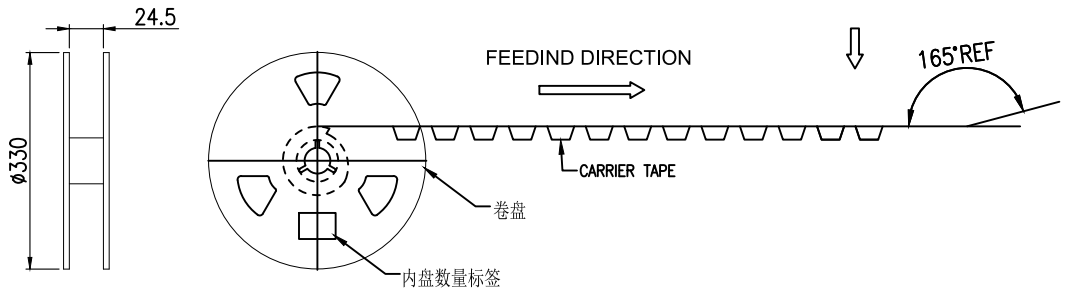

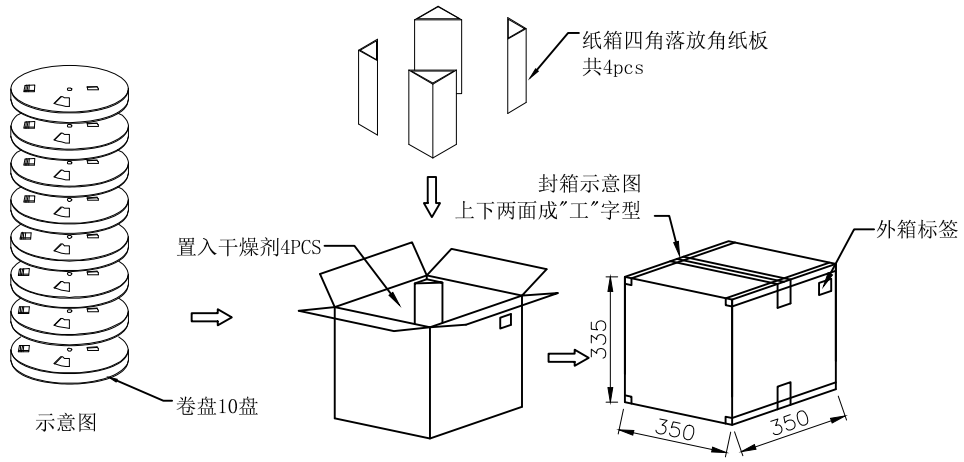

包 装 信 息	
每盘产品數	900pcs
每箱卷盘數	10卷
每箱产品數	9000pcs
产品单重	依实际填写
每箱净重	依实际填写
每箱毛重	依实际填写

备注：
1. 自动机包装前先剪掉2格后调整前段空出10格，中间装900PCS产品，尾端也需空出10格；
2. 按照图示方向将成品一一放入REEL包装盘内，依同一方向放入；
3. 一个REEL包装盘放置900个成品，装满成品的REEL盘外圈需装上保护带，四周贴上美纹胶，盘面贴一张内标签；
4. 将每盘产品依次放入箱内，一箱装10盘(900*10=9000PCS). 四周用三角板固定，最后用透明胶纸将纸箱四周封实，箱外贴上外标签；
5. 若有未装满之零数箱，必须以缓行材料塞满，数量比较少时可单盘包装出货；

品名	规格	单位	用量
TYPE C 16PIN板上加长SMT	载带W＝24mm PH=16mm T=0.40mm PET 透明	SET	1/900
上封带	自粘式透明上封带T0.05mm W20.7mm	m	13.5/900
三角板	K=K,10CM*10CM*13CM, H32CM	PCS	4/9000
外箱	K=K,外径35*35*33.5CM	PCS	1/9000

Part Number	Product Description
WTT-03F16BV122CG19	**TYPE-C 16PIN on-board four-pin extended version L=12.2MM Shell without spring**
CUSTOMER DRAWING	

DRAWN	Zhang Xincheng	Tolerances (Except as Noted) GENERAL TOLERANCE:	Units: Metric (mm)
CHECKED	Xiong fangyuan	X. ± 0.35	
APPROVED	Huangshaohuang	X.X ± 0.25	3rd Angle Projection
Drawing Date	22/05/24	X.XX ± 0.15 X.XXX ± 0.10	

COMPLIANT ©2017 UL LLC UL94V-0 | RoHS COMPLIANT 2011/65/EU Deca-BDE | REACH COMPLIANT SVHC

WTT® 用心连接世界

SCALE	SIZE:	SHEET:
1:1	A4	2 or 2