REV.	ECR#	DESCRIPTION	DATE	DRAWN	CHECKED	APPROVED

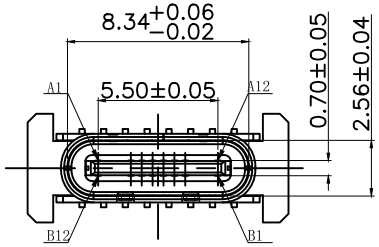

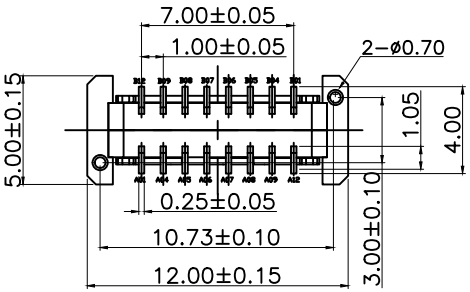

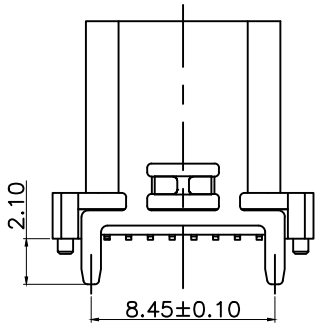

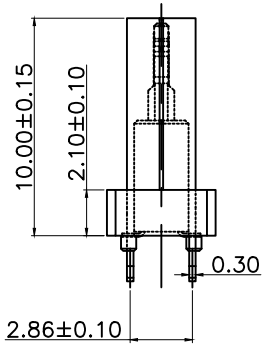

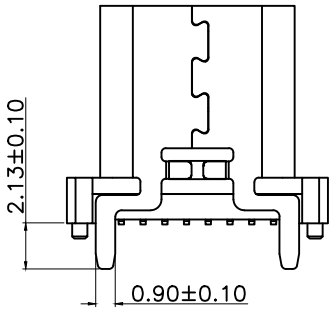

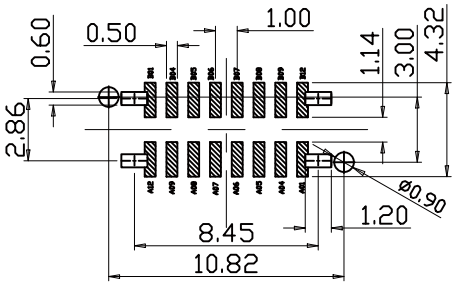

RECOMMENDED P.C.B. LAYOUT（俯视图）

TOLERANCE UNSPECIFIED ±0.05mm

备注：

1.材质：

1.1胶芯：LCP+30%G.F UL94V-0

1.2端子：C7025 ：镍底50U” MIN

接触区域镀金（AU 1u”)焊接区域镀金G/F

1.3外壳：SUS304，T=0.30mm：表面镀镍30U”MIN

1.4中夹片：SUS301:

2.主要特性：

2.1额定电流：5A

2.2接触阻抗：40mΩ MAX（初始值）

50mΩ MAX（测试后）

2.3绝缘阻抗：100MΩ MIN

2.4耐压测试：100V AC R M S

2.5整体插入力:5-20N 整体插入力：5-20N（耐久后）

整体拔出力：8-20N 整体拔出力：6-20N（耐久后）

2.6耐久：10000次

2.7耐高温：SMT回流焊（峰值260°±5°），塑胶不能有起泡，融胶等不良，变色，翘曲变形在公差范围以内。

2.8产品须做焊锡测试，粘锡面积达到95%以上：

2.9盐雾测试：24H MIN

3.0工作温度：-25℃～+80℃

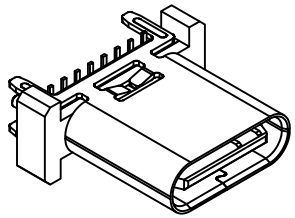

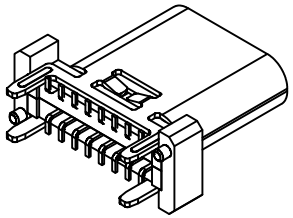

A1	GND	B12	GND
A4	VBUS	B9	VBUS
A5	CC1	B8	SBU2
A6	D+	B7	D-
A7	D-	B6	D+
A8	SBU1	B5	CC2
A9	VBUS	B4	VBUS
A12	GND	B1	GND
PIN	SIGNAL NAME	PIN	SIGNAL NAME

料号编码：

WTT − XX X X X X XXX XX XX

公司品牌

内部编码

产品类型
M:公座系列
F:母座系列

PIN 数
06:6P
16:16P
24:24P
以此类推

产品结构
A:立式
B:卧式
C:侧立式

上板类型
S:全贴
D:插件
C:沉板
J:夹板
V:插贴
H:焊线

产品高度
930:9.30H
100:10.0H
105:10.5H
110:11.0H
以此类推

产品系列
CG:常规系列
FS:防水系列
DT:外壳带弹片系列
WZ:无柱系列

产品流水号

Part Number	Product Description
WTT-03F16AV100CG30	**TYPE-C 16PIN Upright SMD H10.0MM Type A, Inclined Locating Pin**
CUSTOMER DRAWING	

DRAWN	Zhang Xincheng	Tolerances (Except as Noted) GENERAL TOLERANCE:	Units: Metric (mm)
CHECKED	Xiong fangyuan	X. ± 0.35	
APPROVED	Huangshaohuang	X.X ± 0.25	3rd Angle Projection
Drawing Date	22/05/24	X.XX ± 0.15	
		X.XXX ± 0.10	

COMPLIANT ©2017 UL LLC UL94V-0

RoHS COMPLIANT 2011/65/EU Deca-BDE

REACH COMPLIANT SVHC

WTT®

用心连接世界

SCALE	SIZE:	SHEET:
1:1	A4	1 or 2

REV.	ECR#	DESCRIPTION	DATE	DRAWN	CHECKED	APPROVED

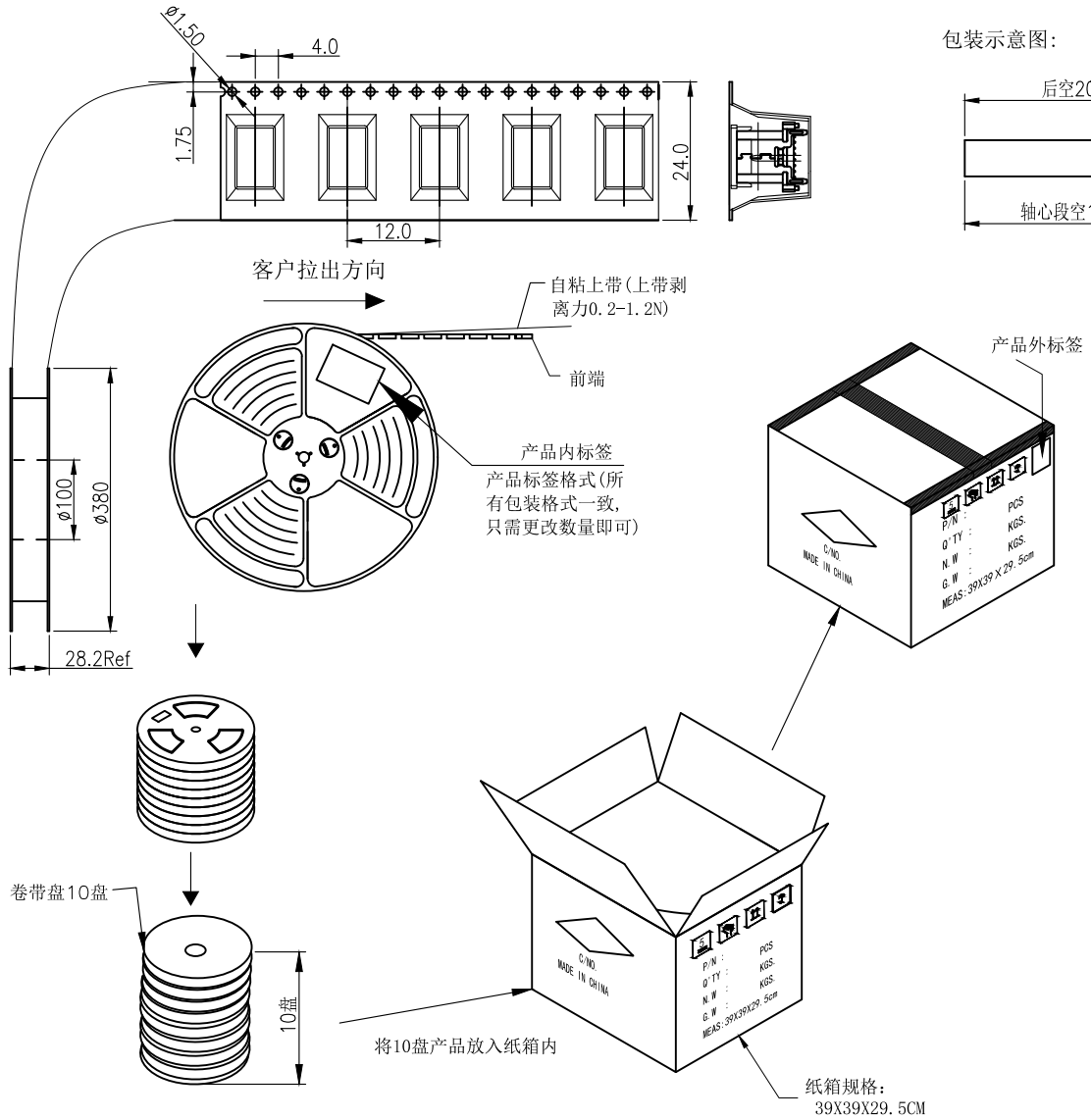

包装示意图:

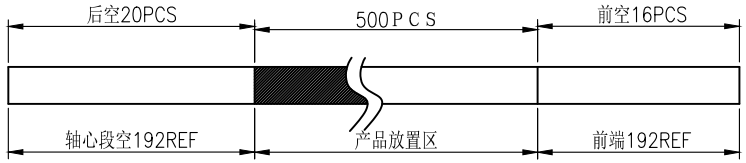

备注:

1. 把上下载带送入载带机进行调整，然后将产品按照指定的方式摆入下载带中，开动卷带机进行卷装（每卷包500PCS)。
2. 在卷装OK的每卷盘面的指定位置上贴上物料标签装入纸箱内；每箱装10盘
3. 纸箱用封箱带将其封好，胶带要求工字型，不可遮住标签；
4. 如果客户对包装标签另有要求，请按客户要求作业；有未满之零数箱需用缓冲材料填充；
5. 上载带剥离力:0.2-1.2N.；

包 装 信 息	
每盘产品数	500pcs
每箱卷盘数	10卷
每箱产品数	5000pcs
产品单重	依实际填写
每箱净重	依实际填写
每箱毛重	依实际填写

Part Number	Product Description
WTT-03F16AV100CG30	**TYPE-C 16PIN Upright SMD H10.0MM Type A, Inclined Locating Pin**
CUSTOMER DRAWING	

DRAWN	Zhang Xincheng	Tolerances (Except as Noted) GENERAL TOLERANCE:	Units: Metric (mm)	COMPLIANT ©2017 UL LLC UL94V-0	RoHS COMPLIANT 2011/65/EU Deca-BDE	REACH COMPLIANT SVHC
CHECKED	Xiong fangyuan	X. ± 0.35	3rd Angle Projection			
APPROVED	Huangshaohuang	X.X ± 0.25				
Drawing Date	22/05/24	X.XX ± 0.15				
		X.XXX ± 0.10				

WTT®
用心连接世界

SCALE	SIZE:	SHEET:
1:1	A4	2 or 2