REV.	ECR#	DESCRIPTION	DATE	DRAWN	CHECKED	APPROVED

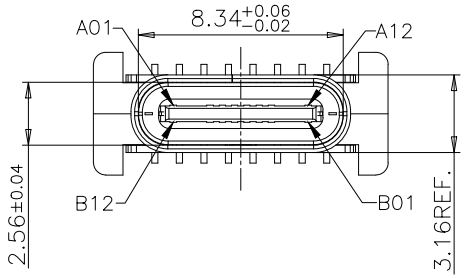

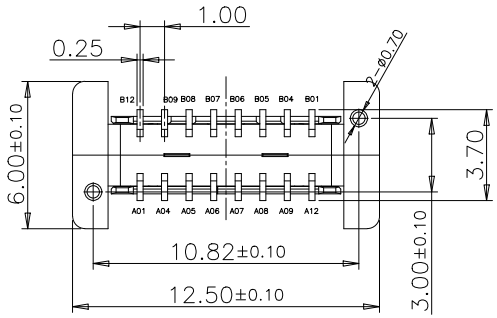

特性:

一、电气性能：EICTRICAL

1.额定电流：5.0A

2.接触阻抗：40 MILLIOHMS MAX

3.耐电压：150V AC / 1 mA MAX

4.绝缘阻抗：150V DC/100 MEGA OHMS MIN

二、机械性能:

1.插入力：5~20N

2.拔出力：8~20N

3.使用寿命：10000次、拔出力 6N MIN

三、材料：MATERIAL

1.塑胶：LCP/PA9T UL94V-0

2.端子：C7025/C18400 T=0.15MM

3.外壳：SUS304 T=0.30MM

4.卡勾：SUS304 T=0.15MM

四、电镀:FINISH

1.端子：接触点镀金3U"MIN

PIN脚焊接区域镀金1U"MIN.

2.外壳：镀镍50U"MIN（盐雾48H)

五、电镀品需做粘锡测试：粘锡面积达到95%以上。

六、SMT回流焊（峰值260°C±5°C）不能起泡、熔胶、变色不良（变形在公差范围以内）

七、工作温度：-40°C~+85°C

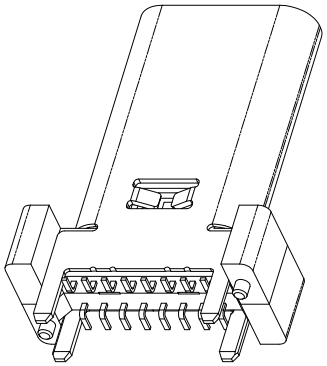

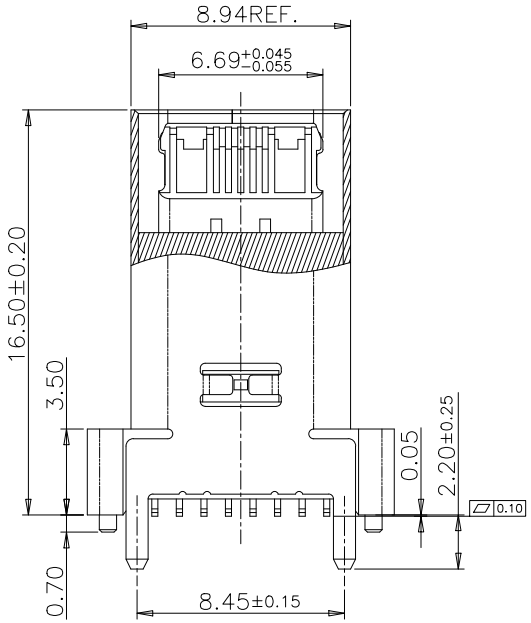

剖视图

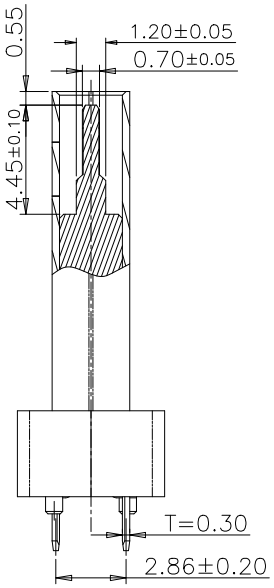

剖视图

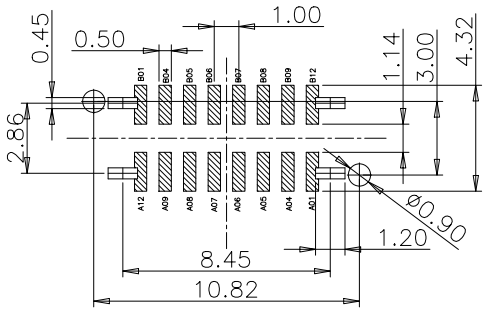

RECOMMENDED P.C.B. LAYOUT （俯视图）

TOLERANCE UNSPECIFIED ±0.05mm

A1	GND	B12	GND
A4	VBUS	B9	VBUS
A5	CC1	B8	SBU2
A6	D+	B7	D-
A7	D-	B6	D+
A8	SBU1	B5	CC2
A9	VBUS	B4	VBUS
A12	GND	B1	GND
PIN	SIGNAL NAME	PIN	SIGNAL NAME

料号编码:

WTT - XX X X X X XXX XX XX

公司品牌

内部编码

产品类型
M:公座系列
F:母座系列

PIN 数
06:6P
16:16P
24:24P
以此类推

产品结构
A:立式
B:卧式
C:侧立式

上板类型
S:全贴
D:插件
C:沉板
J:夹板
V:插贴
H:焊线

产品长度
650:6.5L
680:6.8L
735:7.35L
以此类推

产品系列
CG:常规系列
FS:防水系列
DT:外壳带弹片系列

产品流水号

Part Number		Product Description						
WTT-01F16AV165CG15		**TYPE-C 16PIN 180-degree vertical surface-mount H16.5**						
CUSTOMER DRAWING								
DRAWN	Zhang Xincheng	Tolerances (Except as Noted) GENERAL TOLERANCE:	Units: Metric (mm)	COMPLIANT ©2017 UL LLC UL94V-0	RoHS COMPLIANT 2011/65/EU Deca-BDE	REACH COMPLIANT SVHC	WTT® 用心连接世界	
CHECKED	Xiong fangyuan	X. ± 0.30						
APPROVED	Huangshaohuang	X.X ± 0.20	3rd Angle Projection					
Drawing Date	22/05/24	X.XX ± 0.15 X.XXX ± 0.005					SCALE 1:1	SIZE: A4 / SHEET: 1 or 1