SWITCHES

硕方精密電子開關 www.Sofng.com

Operation:DIP/插件卧式 中小型 轻触开关 [高度/力度可定制]

LTEM NO.: TS-1109G-XX XXQ (Series)

(L4.5mm×W4.5mm×H mm TACT-SWITCH)

表面插装 DIP

侧向操作 DOWN

精密部品 NICETY

可靠 STABILIZE

適合環保 RoHS



邀您使用(微信)小程序
硕方电子开关&连接器选型手册
手机扫码即可进入...

Material declaration

No.	NAME	Description
① A	拨柄	PA6T (Black)热塑性
② B	基座	PA6T (Black)热塑性
③ C	盖板	不锈钢 Q235-A
④ D	簧片	镀银&磷青铜 C5191/不锈钢 SUS304
⑤ E	嵌件	镀银&黄铜 H59

Technical parameter

PROJECT \ LEVEL		A[better product]	B[average product]
Electrical Properties	Contact Rating	25mA, 24V DC	
	Initial Contact Resistance	50mΩ max.	
	Insulation Resistance	100MΩ min.500V DC Skey/PD：100MΩ min.300V DC	
	Withstand Voltage	500V AC for 1 minute	350 V AC for 1 minut
Durable Performance	There No Load	100,000 Cycles	65,000 Cycles
	Rated Load	85,000 Cycles	50,000 Cycles
Sterage temp.		-35℃～+75℃(Operating Temp:)	
Operating Force		1.6 / 2.6N.（1N.=100gram-force）	
Heat Rrsistance		IR Reflow:245℃,5sec. Manual:350℃,3sec.	

CIRCUIT DIAGRAM

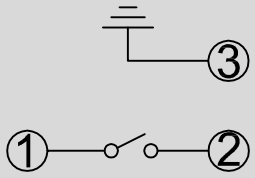

Unit:mm

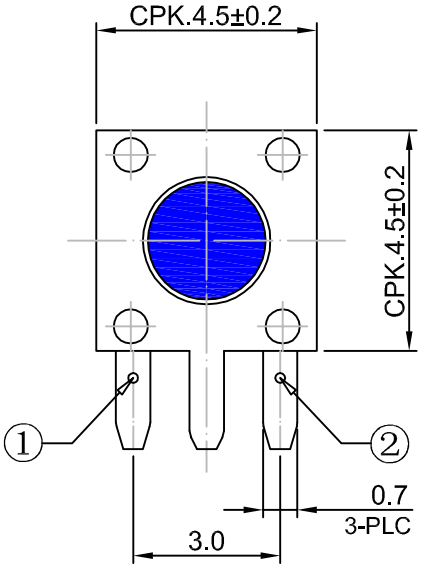

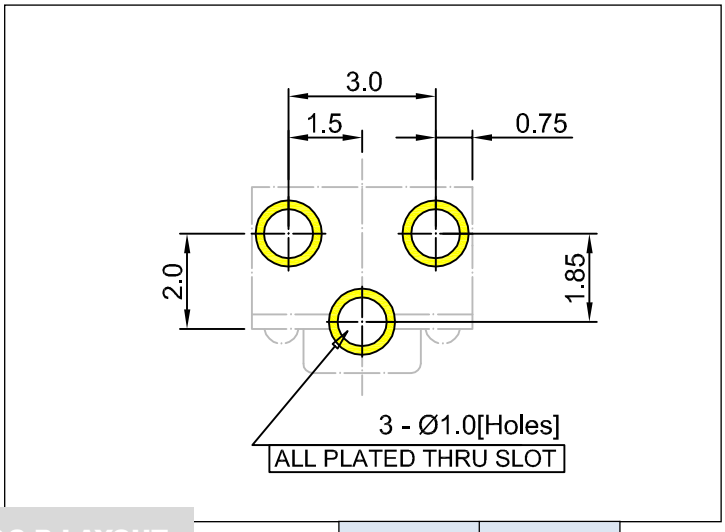

P.C.B LAYOUT

DECIMALS	ANGLES
.X :±0.20	X.° :±1.5°
.XX :±0.10	X.X° :±1.0°
.XXX :±0.05	.XXX° :±0.5°

H
3.8
4.0
4.3
4.5
5.0
5.5
6.0
6.5
7.0
7.5
8.0

