SWITCHES

www.Sofng.com

Operation: SMT/Tact Swtich & 贴片卧式 中小型轻触开关 带导位柱

ITEM NO.:TS-1112E-26Q (Three D)

(L7.8mm×W3.5mm×H3.5mm TACT-SWITCH)

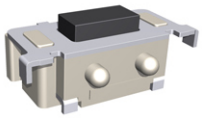

Technical parameter

PROJECT \ LEVEL		A[better product]	B[average product]
Electrical Properties	Contact Rating	50mA, 24V DC	
	Initial Contact Resistance	30mΩ max.	50mΩ max.
	Insulation Resistance	100MΩ min.500V DC	Skey/PD：100MΩ min.300V DC
	Withstand Voltage	500V AC for 1 minute	350 V AC for 1 minut
Durable Performance	There No Load	100,000 Cycles	75,000 Cycles
	Rated Load	80,000 Cycles	50,000 Cycles
Storage temp.		-25℃～+75℃(Operating Temp:)	

贴片安装 SMT

侧操作 LATERAL

精密部品 NICETY

可靠 STABILIZE

適合環保 RoHS

Unit:mm

TOLERANCE UNLESS OTHERWISE STATED	
Up to 5	±0.2
Above 5~30	±0.3
Above 30~50	±0.4
Above 50	±0.5
Angle	±3°

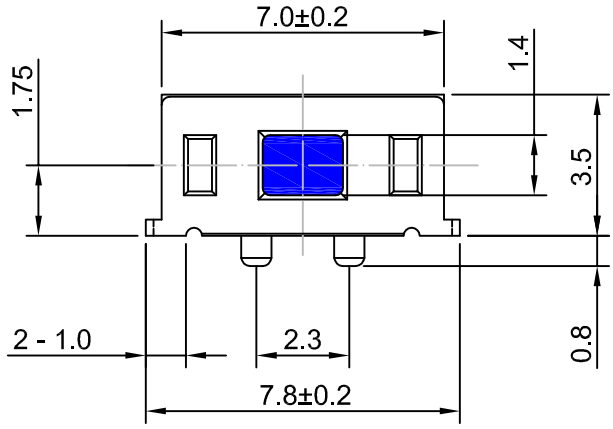

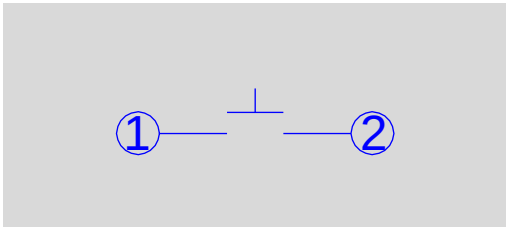

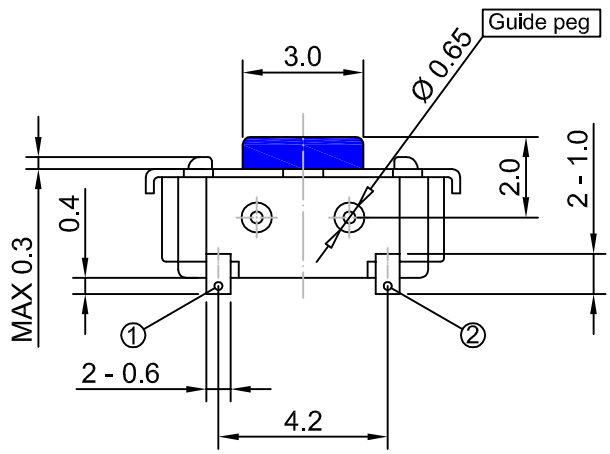

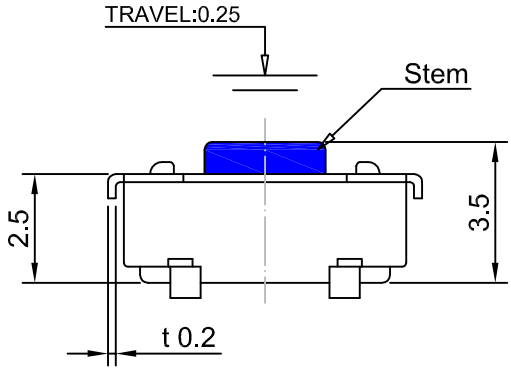

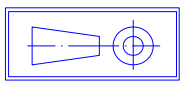

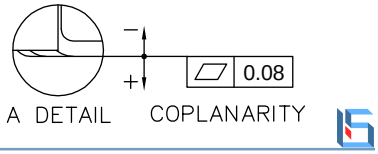

CIRCUIT BOARD SIZE
(Vertical view)

Operating Force	Inward	2.6N. (1N.=100gram-force)	Solder-ability (Max.)
	Exiting	2.0N. (1N.=100gram-force)	IR Reflow:255℃, 5sec. Manual:350℃, 3sec.

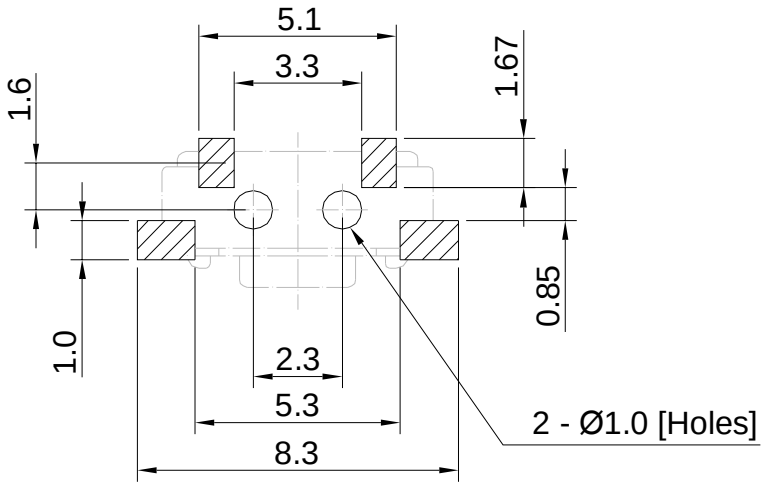

Material declaration

Material declaration		
No.	NAME	Description
① A	拨柄	LCP (Black)热塑性
② B	基座	LCP (Black)热塑性
③ C	盖板	SUS 不锈钢 Q235-A
④ D	簧片	镀银&不锈钢 SUS304
⑤ E	嵌件	镀银&黄铜

Please practice according to below condition:

(1) Preheat :150 ℃ 90-120s

(2) Soldering heat : 255 ℃ Max 10S.

(3) Immersion depth: Up to the surface of the board

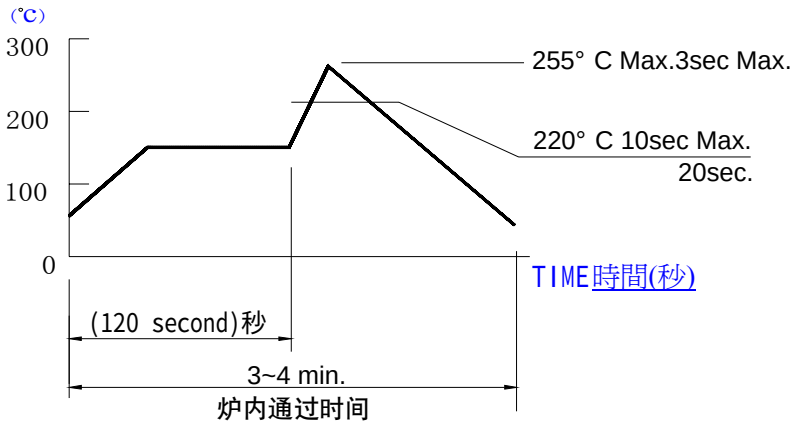

■ 手焊接时

项 目	条 件
焊接温度	350℃max.
连续焊接时间	3s max.
焊剂斗容量	60W max.

■ 自动浸焊时

项 目	条 件
助焊剂附着量	不附着于零部件贴装面的程度
预热温度	印刷电路板焊接面的周围温度 100℃ max.
预热温度时间	60s max.
焊接温度	260℃ max.
焊接浸渍时间	5s max.
焊接次数	2次以下

本品不屬於危害性廢棄物,須丟棄時可以委託回收商予以回收再生處理。

Products do not belong to ·

運送時本產品不要直接與水、酸鹼性化學物質接觸,或放置於含有以上氣體環境中,並且需要注意會有滑落、側翻的危險發生;運輸過程中不能有碰撞或者擠壓,須保證溫度與濕度適中[常溫 25℃,濕度在 50℃以內],不可導致材料變形或氧化。

注記 NOTICE

1. 碩方公司擁有最終解釋權; The company reserves the right of final interpretation;
2. 文件禁止外洩、轉載; Leaked and reproduced prohibited;
3. 未經授權修改無效。Modify is invalid.