KHON®

温州康宏电子有限公司

Professional Manufacturer Since 2000

| | |
|---|---|
| 材质 | GP.PA66 |
| 颜色 | 米色 |
| 包装 | |
| 散装 | |
| 内包装: | 塑料袋 |
| 外包装: | 纸 箱 |

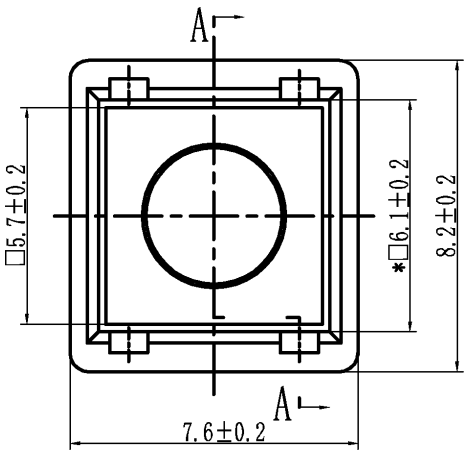


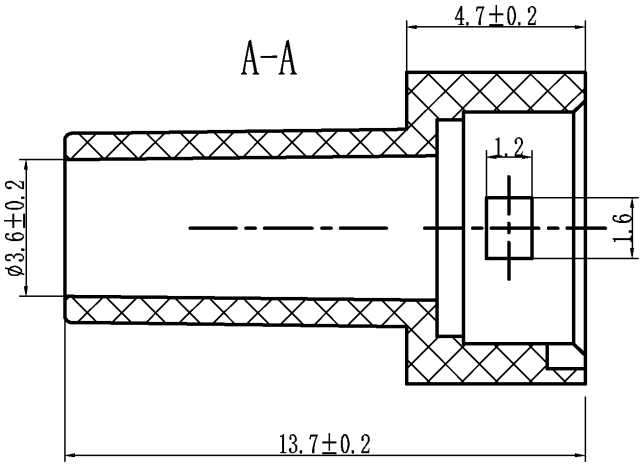


| 借通用件登记 |
|---|
| |
| 描 图 |
| |
| 校 描 |
| |
| 旧底图总号 |
| |
| 签 字 |
| |
| 日 期 |
| |

| 标记 | 处数 | 更改文件号 | 签 名 | 日 期 |
|---|---|---|---|---|
| | | | | |
| | | | | |
| | | | | |

| | |
|---|---|
| 设 计 | 余嘉诚 |
| 审 核 | 朱树清 |
| 批 准 | 徐君辉 |

护套

视图

Dirnensions are shown:mm(inches)

2026.09.27

DA06-62BF1

| 阶 段 | 标 记 | 质 量 | 比 例 | 版本 |
|---|---|---|---|---|
| | | | 4:1 | B/0 |
| 第1张 | | | 共1张 | |

温州康宏电子有限公司