标 记 MARK	ECN编号/变更内容 ECN NO/DEFINITION	修 改 REVISE	日 期 DATE	核 准 APPROVE

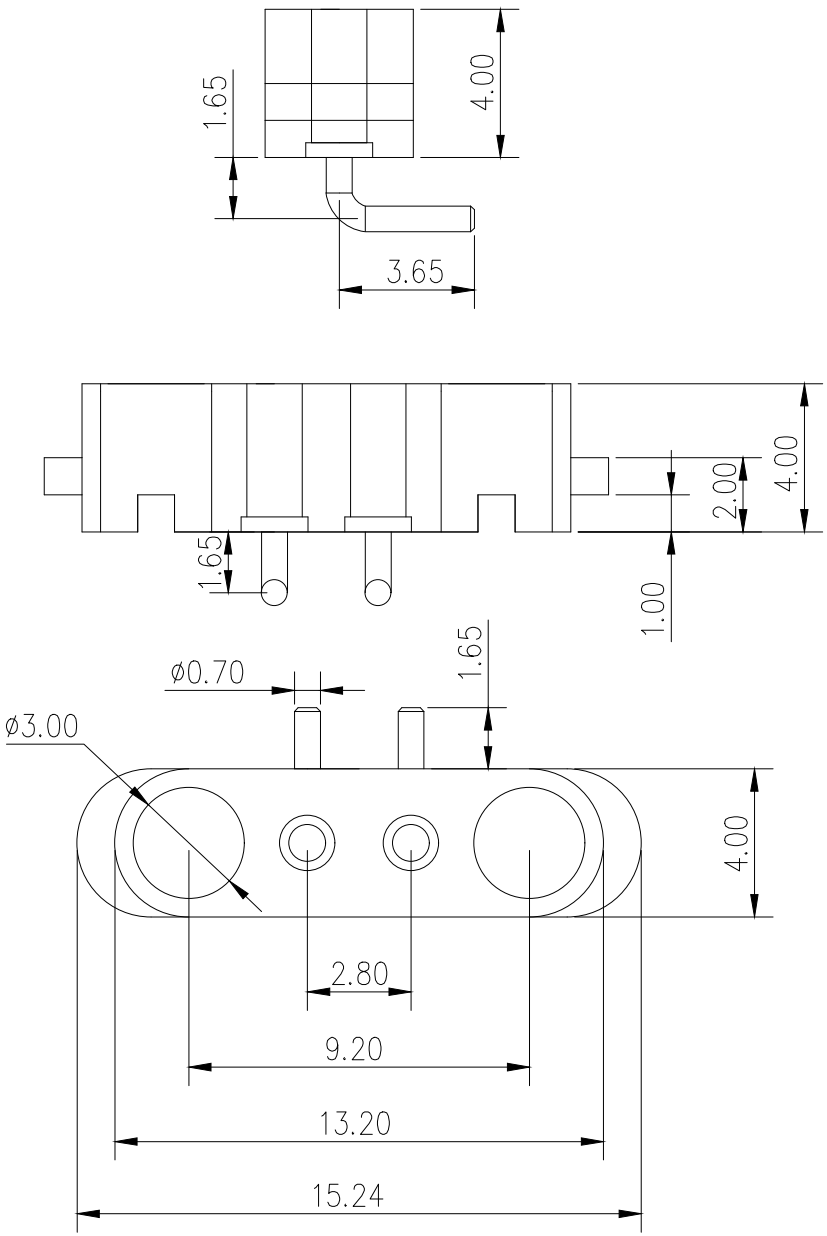

Note:
Materlals:
Plunger: Bross C6801, plating 3U" Min AU over 50～120U" Ni MIN;
Throughout the burr removal, the surface roughness is in Ra0.4
Electrical; 48H
Voltage: 12V
Current; 3A Max
Mechanical;
contact reslstance :50m Ω Max at working height.

序 号	品 名	材 质	电镀/颜色	备 注
2	插针	铜	镀金	
1	基座	PA9T	黑色	母座

深圳市虹成电子有限公司		品 名 TITLE	磁吸连接器
		料 号 PART NO	HC-CX-FH280-1x2PW-4040B
一般公差 TOLERANCE	比 列 SCALE	1:1	
LENGTH X.XX ±0.05mm X.X ±0.10mm X. ±0.20mm; DIAMETER X.XX ±0.03mm X.X ±0.05mm X. ±0.10mm; ANGLE X.XX ±0.50° X.X ±1.00° X. ±2.00°	单 位 UNIT	MM	制 图 DRAW: AhYe
	张 数 PART NO	1 OF 1	审 核 CHECKED: 夏操云
	版 本 REV	A	批 准 APPROVE: 赵亮亮