SWITCH

Operation: SMT 插件式/三档位 正拨 中型 拨动开关

LTEM NO.:MS-231 (Three D)

(L13.0×W3.50×H3.50 SLIDE-SWITCH)

SLIDE-SWITCH

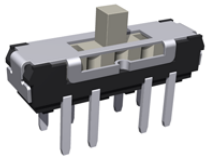

Technical parameter

PROJECT \ LEVEL		A[better product]	B[average product]
Electrical Properties	Contact Rating	25mA, 24V DC	
	Initial Contact Resistance	30mΩ max.	50mΩ max.
	Insulation Resistance	100MΩ min.500V DC	Skey/PD：100MΩ min.300V DC
	Withstand Voltage	500V AC for 1 minute	350 V AC for 1 minut
Durable Performance	There No Load	15,000 Cycles	10,000 Cycles
	Rated Load	12,000 Cycles	8,500 Cycles
Sterage temp.		-35℃～+75℃(Operating Temp:)	

表面插装 DIP

正向操作 LATERAL

精密部品 NICETY

可靠 STABILIZE

適合環保 RoHS

Unit:mm

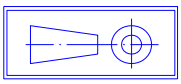

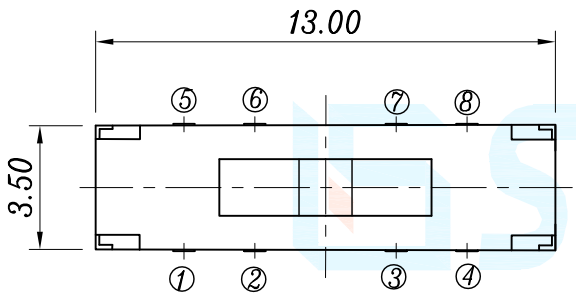

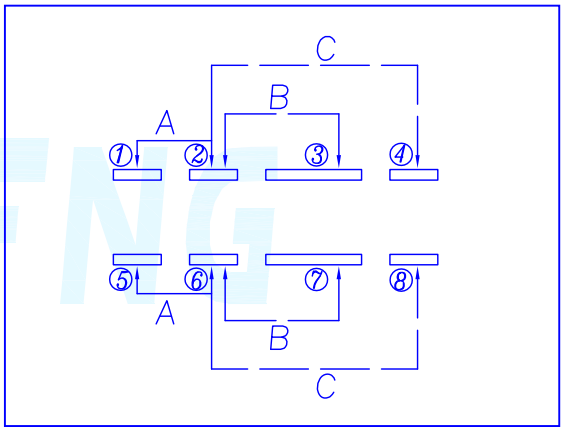

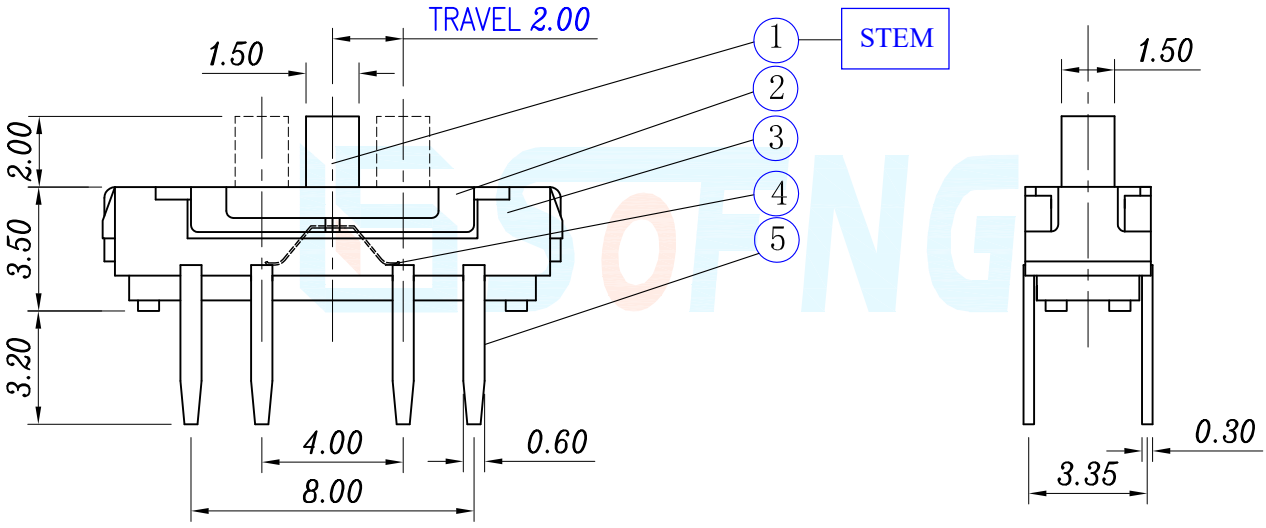

CIRCUIT BOARD SIZE
(Vertical view)

Operating Force	Inward	2.5±0.5N(1N.=100gram-force)	Solder-ability (Max.)
	Exiting	2.5±0.5N(1N.=100gram-force)	IR Reflow:255℃, 5sec. Manual:350℃, 3sec.

邀您使用(微信)小程序
硕方电子开关&连接器选型手册
手机扫码即可进入...

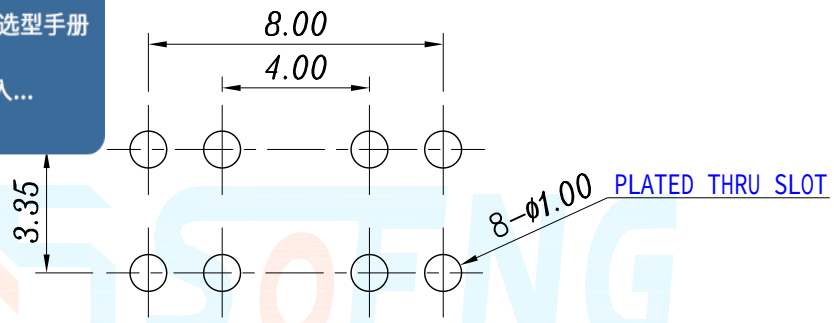

Pin Definition

Material declaration			
No.	NAME	Type	Description
① A	基座	1	PA6T (Black)耐高温尼龙
② B	嵌件	8	黄铜 C2680(Qsn6.5-01 镀银) t-0.30
③ C	簧片	2	磷铜 C5210 G/F
④ D	拨柄	1	PA6T (Black)耐高温尼龙
⑤ E	盖板	1	不锈钢 SUS304 t=0.4mm

手焊接时

项 目	条 件
焊接温度	350℃max.
连续焊接时间	3s max.
焊剂斗容量	60W max.

ISO 14001 : 2004
ISO 9001 : 2000

本品不屬於危害性廢棄物,須丟棄時可以委託回收商予以回收再生處理。
Products do not belong to ·

運送時本產品不要直接與水、酸鹼性化學物質接觸,或放置於含有以上氣體環境中,並且需要注意會有滑落、側翻的危險發生;運輸過程中不能有碰撞或者擠壓,須保證溫度與濕度適中[常溫 25℃,濕度在 50℃以內],不可導致材料變形或氧化。

注記 NOTICE

1. 硕方公司擁有最終解釋權; The company reserves the right of final interpretation;
2. 文件禁止外洩、轉載; Leaked and reproduced prohibited;
3. 未經授權修改無效。Modify is invalid.