Kinghelm®

CUSTOMER DRAWING

RoHS Compliant

版次 REV.	ECN编号 ECN NUMBER	设变内容 MODIFICATION	日期 DATE	制图 DRAW	核准 APPROVE
A		初版发行	20-DEC-15'	DOREN	DDS

SCHMATIC:

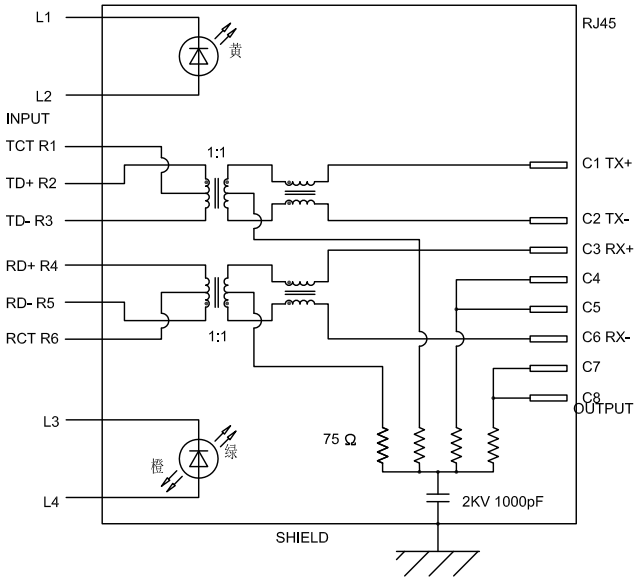

3675 - 0 01 - 1 6

- 系列码 RJ45+USB
- 类别码 01:有弹左绿橙右黄
- 流水码 1:PBT黑色盘装
- 电镀码 6- 6u"

ELECTRICAL CHARACTERISTICS:

1.TR:(100KHz,0.1V)
R2-R3(INPUT) TO C1-C2(OUTPUT)=1:1±5%
R4-R5(INPUT) TO C3-C6(OUTPUT)=1:1±5%
R2-R1(INPUT) TO R1-R3(INPUT)=1:1±4%
R4-R6(INPUT) TO R6-R5(INPUT)=1:1±4%

2.LX.(100KHz,100mV,8mA,DC Bias)
R2-R3(INPUT),R4,R5(INPUT)=350uH MINIMUM

3.DCR:
PINS:((C1-C2)OUTPUT),((C3-C6)OUTPUT）=1.2 OHMS MAXIMUM

4.HIPOT:
R1,R2,R3(INPUT)TO C1,C2(OUTPUT)=1500VAC FOR 1 SECONDS
R4,R5,R6(INPUT)TO C3,C6(OUTPUT)=1500VAC FOR 1 SECONDS

5.CAPACITANCE@1KHz,1V
C4-C5(OUT) TO SHELL 800PF-1500PF
C7-C8(OUT) TO SHELL 800PF-1500PF

6.PHASE
R2-R3(INPUT) TO C1-C2(OUTPUT) 同相@100KHz
R4-R5(INPUT) TO C3-C6(OUTPUT) 同相@100KHz
R2,R4(INPUT);C1,C3(OUTPUT为+

7.INSERITION LOSS:
-1.0dB MAXIMUM AT 1MHz TO 100MHz

8.RETURN LOSS:
-18dB MINIMUM AT 1MHz TO 30MHz
-16dB MINIMUM AT 30MHz TO 60MHz
-12dB MINIMUM AT 60MHz TO 80MHz

9.CROSS TALK:
-30dB MINIMUM AT 1MHz TO 100MHz

NOTE:
1.机械特性:
RJ插入力 : 22N MAX.
RJ拔出力(不带PLUG锁扣) : 22N MAX.
RJ PLUG锁扣保持力 : 50N MIN./60sec
RJ耐久性 : 750 次
工作温度 : 0°C ~ 70°C
2.⑴~⑺FOR QIP 尺寸.
3.所有PIN脚相关尺寸以过孔规为准.
4. 焊接制程:产品适用于波峰焊接制程.

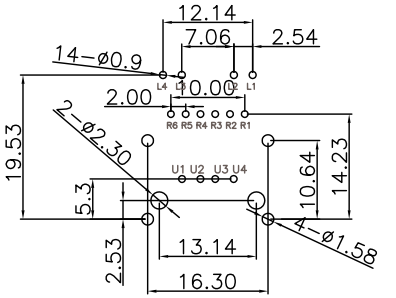

RECOMMAND PCB LAYOUT
TOL:±0.05

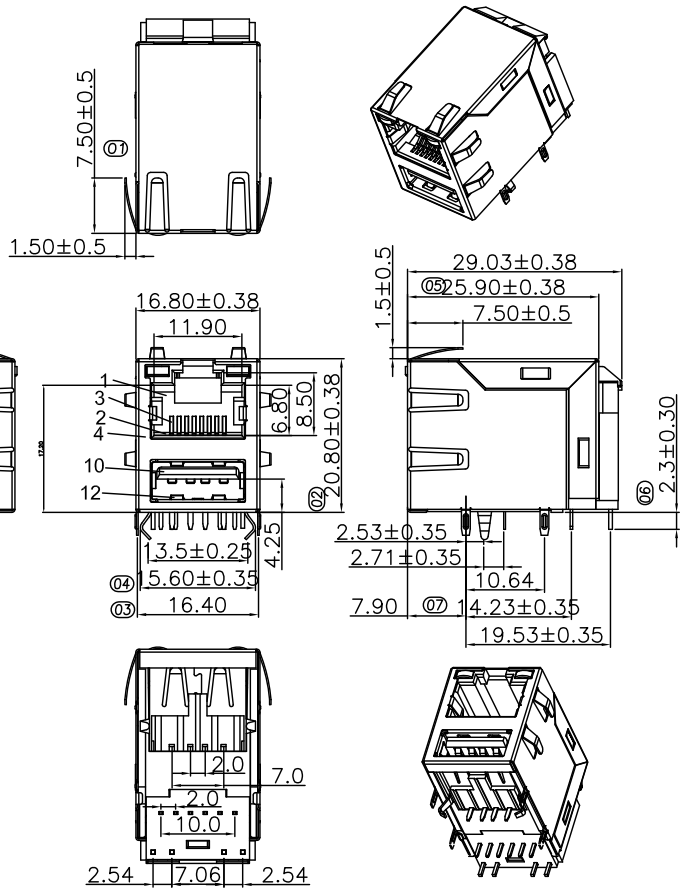

ITEM	DESCRIPTION	MATERIAL OR PLATING
1	RJ主体	PA66+30%GF，/PBT+20%GF UL94V-0，BLACK
2	MOLDING	PA66+30%GF，/PBT+20%GF UL94V-0，BLACK
3	RJ 端子	C5191 T=0.35mm，接触区选择性镀金，焊接区镀亮锡100u"，镍底30u"
4	RJ 外壳	C2680 T=0.20mm，镀镍30u"MIN
5	尾端子	C2680 T=0.35mm.亮锡100u"/镍底50u"
6	导光体	PC透明 UL94V-0
7	底座	PBT+20%GF UL94V-0，BLACK
8	灯座	PBT+20%GF UL94V-0，BLACK
9	LED	环氧树脂，电镀镍锡.
10	USB主体	LCP UL94V-0，BLACK
11	USB端子	C2680接触区镀金GOLD FLASH，焊接区亮锡100u"，镍底30u"MIN
12	USB外壳	SPCC，T=0.30mm，镀镍30u"MIN

DIMENSION IN mm [Inch]

TOLERANCE UNLESS OTHERWISE SPECIFIED

.X± 0.30	X°.± 3°
.XX± 0.25	.X°± 2°
.XXX± 0.15	.XX°± 1°

核准APPROVE 审核 CHECK

深圳市金航标电子有限公司
SHENZHEN KINGHELM ELECTRONIC CO.,LTD.
www.kinghelm.com.cn 0755-28190160

料号 FILE NO. KH-RJ45-C3675-001-16

图号 DWG NO. C3675-001-16

名称TITLE RJ45+USB 带弹左绿橙右黄(普通版) 100兆

制图 DRAW

角法 PROJ.

图纸 SIZE A4

比例 SCALE 1:1 张数 SHEET 1/1 版次 REV B