承　　認　　書

SPECIFICATION FOR APPROVAL

*客户名称 **Customer name**	:
*产品名称 **Product Description**	: SS12D10G-7关针 滑动开关
*产品型号 **Product part number**	KH-SS12D10-G6-7
*客户料号 **Customer's material number**	:
*日期 **Date**	: **2023/9/23**

供应商负责人签名		客戶負責人确认签回	
制作人	王海洋	承認人	
审核	李燕	审核	
批准	刘建付	批准	

核　准
Approved　:

索引(INDEX)

1)承认书首页(HOME PAGE) ----------1

2）索引（INDEX） ----------2

3)规格书(SPECIFICATION)---------- 3-5

4)工程图(DRAWING) ----------

深圳市金航标电子有限公司 www.kinghelm.com.cn 0755-28190160	文件編號	DS-WI-32
	發行日期	2019-9-10
SPECIFICATION 承認書	第 B-3 版	第 1 頁 共 3 頁

SERIES 產品系列	SLIDE SWITCH 撥動開關	TYPE 產品型號	(环保)
DRAWN 設 計	Wang hai yang	APVD 審 批	Li yan

1・RATING（額定值）: AC 250V 3A 125V 6A

2・OPERATING TEMPERATURE RANGE 操作溫度範圍	-25℃~85℃	PRESERVATIVE TEMPERATURE RANGE 儲存溫度範圍	5℃~40℃

2・FUNCTION(接觸型式)： 1 P 2 T	CONSTRUCTION DIMENSION 結構尺寸	Apply to the appended drawing. 符合附加圖紙

ITEM 項目	TEST CONDITIONS 測試條件	SPECIFICATIONS 規格
3・ELECTRICAL PERFORMANCE（電氣性能規格）:		
3A CONTACT RESISTANCE 接觸電阻	MEASURED BY THE CONTACT RESISTANCE APPARATUS OR mΩ METER AT 0.1A DC5V .THE RESULT IS THE AVERAGE OF5 SUCCESSIVE MEASUREMENTS. 在電壓為 5V，直流電流為 0.1A 時，用接觸電阻測量儀或毫歐表測量。結果取測量 5 次後的平均值。	100mΩ max 100 毫歐以下
3B INSULATION RESISTANCE 絕緣阻抗	A VOLTAGE OF 250V DC SHALL BE APPLIED FOR 1 MIN. AFTER WHICH MEASUREMENT SHALL BE MADE. BETWEEN TERMINALS BETWEEN INDIVIDUAL TERMINALS AND FRAME 輸入 250V DC 電壓 1 分鐘,按以下接觸方法測試 (1) 接觸端子之間 (2) 開關本與端子之間	100MΩ min 100 兆歐以上.
3C DIELECTRIC STRENGTH 耐電壓	A VOLTAGE OF 250V AC SHALL BE APPLIED FOR 1 MIN. AFTER WHICH MEASUREMENT SHALL BE MADE. BETWEEN TERMINALS BETWEEN INDIVIDUAL TERMINALS AND FRAME 輸入 250V AC 電壓 1 分鐘,按以下接觸方法測試 (3) 接觸端子之間 (4) 開關本體與端子之間	WITHOUT DAMAGE TO PARTS ARCING OR BREAKDOWN ETC 沒有損傷 變形絕緣破壞等異常.
4.MECHANICAL PERFORMANCE(機械性能規格)		
4A OPERATING FORCE 動作力	OF THE COMPONENT OR AT THE POINT 3mm FROM THE TIP OF THE ACTUATOU 在距離膠柄 3mm 作測定點 (空撥三次後測試)	250 gf± 100 gf
4B TERMINAL STRENGTH 端子強度	A STATIC LOAD OF 5.0 N(500gf) SHALL BE APPLIED TO THE TIP OF THE TERMINALS FOR 15 SEC. IN ANY DIRECTION 1 CYCLE SHALL BE MADE PER 1 TERMINAL 在任意一個方向的前端上加力度 5.0N(500gf)15 秒鐘每一個排腳都測量一次	ELECTRICAL CHARACTERISTICS SHALL BE SATISFIED.WITHOUT DAMAGE OR EXCESSIVE LOOSEN-ESS OF ACTUATOR 在端子中沒有裂開\鬆動等異常滿足於電器性能.

5．DURABILITY （耐久性）

5A	SOLDERABILITY TEST 可焊性試驗	THE TOP OF THE TERMINALS SHALL BEDIPPED 2mm IN THE SOLDER BATH OF 240 ±5℃ FOR 3S±0.5S . 端子頂部被浸入焊錫池中 2mm 深，溫度為 240 ±5℃，時間為 3 秒±0.5 秒.	THE AREA OF SOLDERABILITY SHOULD BE OVER 95% 焊接面積要有 75%以上
5B	RESISTANCE TO SOLDERING HEAT TEST 耐焊性試驗	（1） TEMPERATURE AND IMMERSING TIME 温度及浸锡时间 TEMPERATURE 温度（℃） / TIME 时 间（S） / 本产品要求支持的焊接方式（✔） **DIPSOLDERING 浸锡（波峰焊）** — **235±5** — **3±0.5** — ✔ **MANUALSOLDERING 手焊（环保）** — **350±10** — **3±0.5** — ✔ **Reflow soldering 回流焊** — **255±5** — **3±0.5** — （2） IMMERSION DEPTH: IMMERSION DEPTH UP TO THE SURFACE OF THE BOARD THICKNESS OF PRINTED WIRING BOARD 1.6mm 浸锡深度： 浸锡深度至基板（PCB）表面，基板厚度为 1.6mm. （3） REFLOW SOLDERING 回流焊 （A） 峰值温度 235±5℃，时间 3±5 秒 （B） PREHEAT TIME SHALL BE 30 SECONDS MAX.AT 100℃MAX 预热温度 100℃以下，300 秒以内完成. 注:LCP 料可以过回流焊 6 分钟，高温区 220-250 度 15 秒。 **（4）注：本产品焊接方式支持手焊，波峰焊。**	WITHOUT DEFORMATION OF CASE OR EXCESSIVE LOOSENESS OF TERMINALS ELECTRICAL CHARACTERISTICS SHALL BE SATISFIED. 本體無變形， 能滿足於機械、電氣性能。
5C	LIFE TEST. 壽命試驗	WITHOUT LOAD （IT IS TESTED BY MACHINE，ACTING FORCE MUST BE PARALLED TO THE WAY OF PUSHING）: AN ACTUATOR SHALL BE SUBIECT TO 5000 CYCLES AT A SPEED OF20 CYCLES FOR 1 MIN 無負荷（只限於機器測試，作用力平行於按壓方向）: 操作者以每分鐘 20 次的頻率作 5000 回之無負荷測試。	（1） CONTACT RESISTANCE SHALLBE 2Ωmax （2） MECHANICAL AND ELECTRICAL （3） CHARACTERISTICS SHALL BESATISFIED。 （1） 接觸電阻不能超於 2Ω （2） 其他滿足於機械電器性能。
5D	HEAT TEST. 耐熱試驗	85±2℃ FOR 96 HOURS AFTER TEST KEEP IN NORMAL CONDITION FOR 60 MINUTES. 在 85±2℃環境中放 96 小時,再放在正常環境中 60 分鐘後進行測試。	THERE SHALL BE NO DAMAGE ON APPEARANCE。 MECHANICAL AND ELECTRICAL CHARACTERISTICS SHALL BE

5E	HUMIDITY TEST. 耐濕試驗	40±2℃ 90-96%RH FOR 96 HOURS, TEST AFTER KEEPING IN NORMAL CONDITION FOR60 MIN. 在 40±2℃ 90－96%RH 環境中放 96 小時，再放在正常環境中，60 分鐘後進行測試。	SATISFIED 外觀無異常，滿足於機械，電器性能。
5F	COLD TEST. 耐冷試驗	AT –25±3℃ FOR 96 HRS. AFTER TEST KEEP IN NORMAL CONDITION FOR 60 MIN. 在-25±3℃環境中放 96 小時,再置於正常環境中 60 分鐘後進行測試。	

6・注意事項（APPLICATION NOTES:）

1、在耐焊接過程中,不得把松香等絕緣、有腐蝕性物質浸入產品內。

（ROSIN AND OTHER INSULATING AND CAUSTIC MATERIAL CAN NOT BE DIPPED INTO THE ROCKET DURING SOLDERING.）

2、產品焊接後不能用氣槍吹或用溶劑沖洗。

（PRODUCTS CAN NOT BE BLOWN WITH AIR GUN OR CLEANED WITH A SOLVENT AFTER SOLDERING.)

3、產品焊接前各零件不能被溶化。

（ALL PARTS OF THE PRODUCTS CAN NOT BE DISSOLVED BEFORE SOLDERING.）

4、避免儲藏於高溫、潮濕及腐蝕的場所。

（AVOID STORING THE PRODUCTS IN A PLACE AT HIGH TEMPERATURE, HIGH HUMIDITY AND IN CORROSIVE GASES.)

5、貯存期限:自發貨之日起,貯存期不超過 180 天，且产品需要 PE 袋密封保存。

（SHELF LIFE IS LESS THAN 180 DAYS SINCE THE GOODS WARE SENT OUT FROM OUR FACTORY. PRODUCTS NEED TO SEAL PRESERVATION PE BAG.）

6、本產品如有不良事件，望廠家及時回饋，以便及時記錄、查核、改善、跟蹤。

（PLEASE FEEL FREE TO REPORT TO US IF YOU DISCOVER THE INFERIOR GOODS, SO THAT WE CAN TAKE NOTE, CHECK, TRACK AND IMPROVE THEM. THANKS.）

Kinghelm®

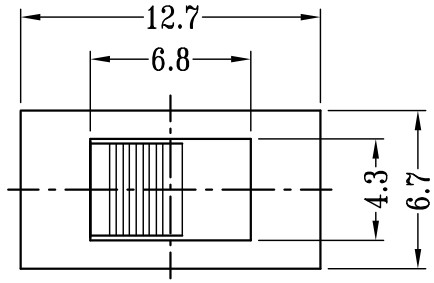

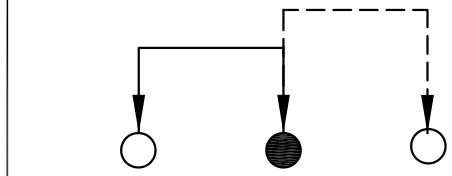

SCHEMATIC (NON-SHORTING)

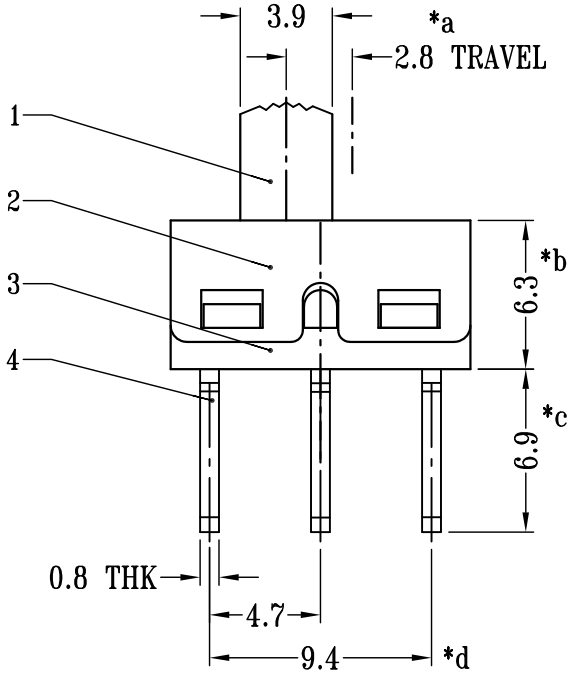

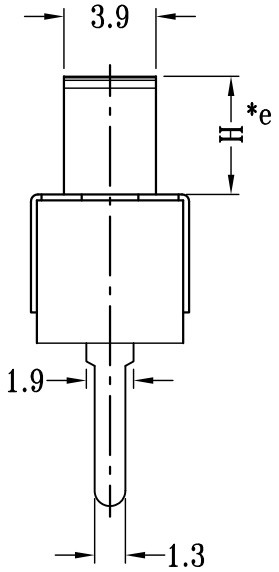

H=XXmm

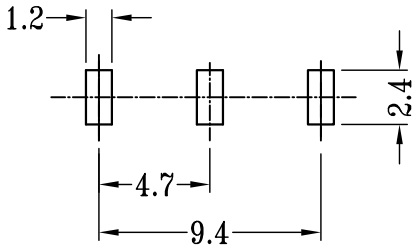

P.C.B LAYOUT
BOTTOM VIEW

NO.	PART NAME	MATERIAL	QTY	FINISHING
7	STEEL BALL	STEEL	1	NATURAL
6	SPRING	STEEL WIRE	1	NATURAL
5	CONTACT	COPPER STRIP	1	Ag PLATED
4	TERMINAL	BRASS STRIP	3	Ag PLATED
3	CASE	PA9T+94V0	1	BLACK
2	COVER	SUS	1	NATURAL
1	KNOB	PA66	1	BLACK

TOLERANCE UNLESS SPECIFIED
UP TO 5mm: ±0.1
ABOVE 5mm: ±0.2
ANGULAR ±1°

NO	DATE	REVISIONS	BY	APPD
A2	2022.5.9	更新图纸	WM	
A1	2020.4.23	更新图纸	XYZ	

TITLE: VERTICAL SLIDE SWITCH
MODEL: KH-SS12D10-G6-7
UNIT : MM
SCALE: 1:1
ROHS COMPLIANT

DWN
CHK'D
APPD
PRO.AGL:
REV :A2

深圳市金航标电子有限公司
www.kinghelm.com.cn 0755-28190160