REV	DESCRIPTION	DESIGN	DATE
A0	NEW DRAWING	EDDIE	2022.03.31

Kinghelm®

成品图	
原材料	PA66、COPPER ALLOY、SILICONE
符合认证标准	CQC/UL/TUV/RoHS/CE
阻燃等级	UL94 V-2
防护等级	IP68
额定电压/额定电流	450V / 16A
耐电压	2500V
线材规格	0.5mm² ～2.5mm²
工作温度	-40℃～+105℃

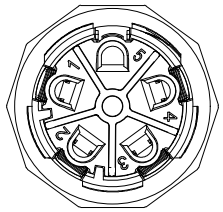

4 Pins

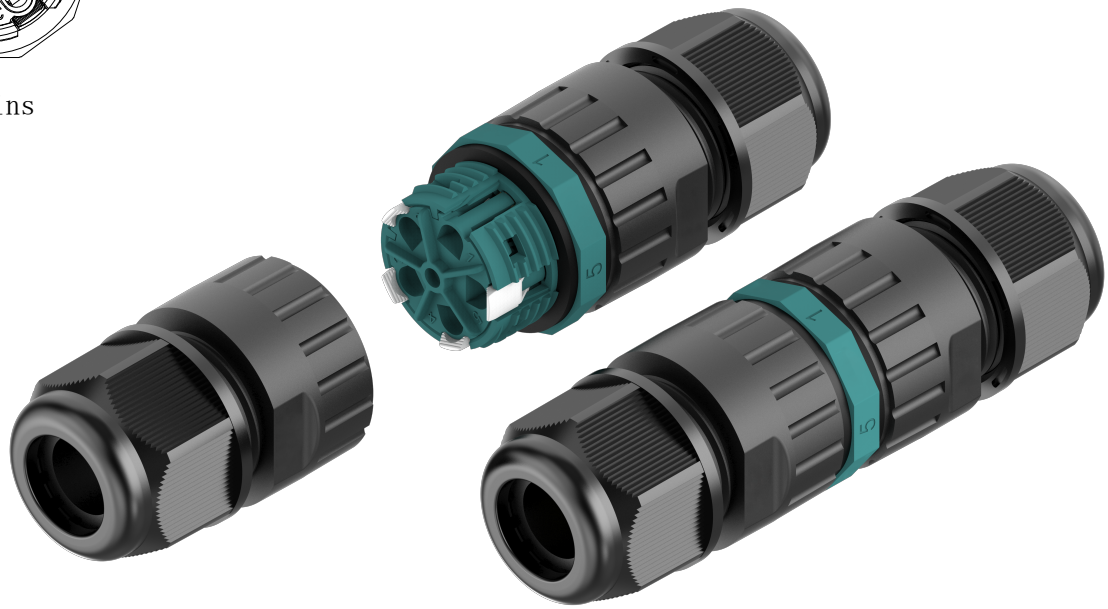

产品料号	胶塞孔径d	适用线外径
EW-P25-04301BB14	ø14.5	ø10-14
EW-P25-04301BB12	ø12	ø9-12
EW-P25-04301BB8	ø8.5	ø5-9

夹线胶塞孔径

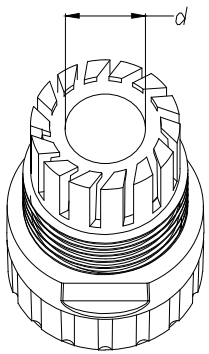

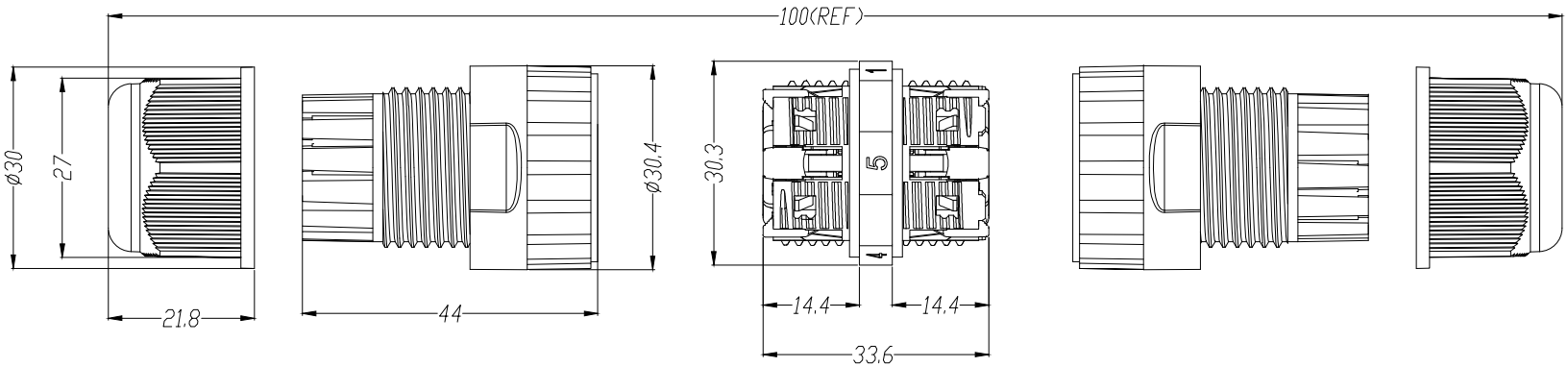

Weight	MEAS	Each carton number	G.W.
47.3g	42x30x34cm	300 pcs	15kg

TOLERANCE UNSPECIFIED		
X. ±0.35	X.XX ±0.10	X.° ±3°
X.X ±0.20	X.XXX ±0.05	X.X° ±2°
		X.XX° ±1°

UNIT	mm	DRAW	EDDIE / 2022.03.31	PART NO	KH-EW-P25-5P
SCALE	1:1	CHKD		DWG NO	EW-P25-04301BB##
SHEET	1/1	APPD		TITLE	P25-4P防水连接器