Kinghelm®

CUSTOMER DRAWING

RoHS Compliant

版次 REV.	ECN编号 ECN NUMBER	设变内容 MODIFICATION	日期 DATE	制图 DRAW	核准 APPROVE
A		初版发行	21-SEP-19	DOREN	DDS
B		UPDATE	21-MAR-26	DOREN	DDS

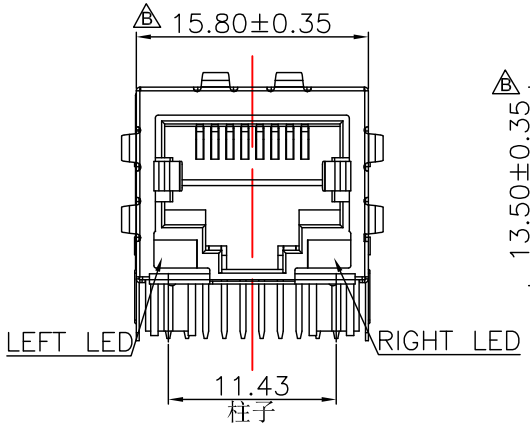

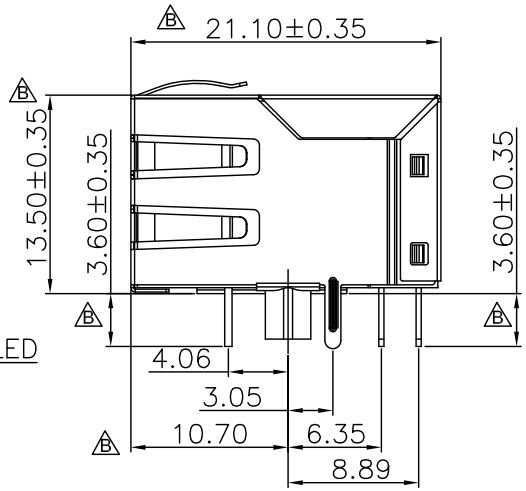

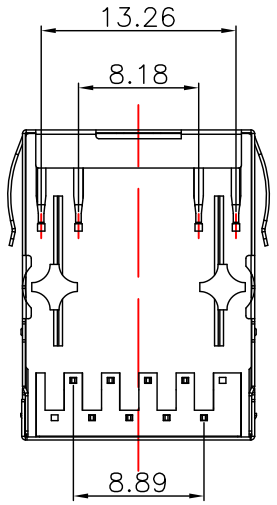

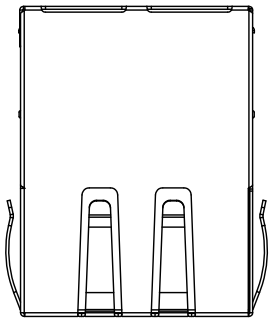

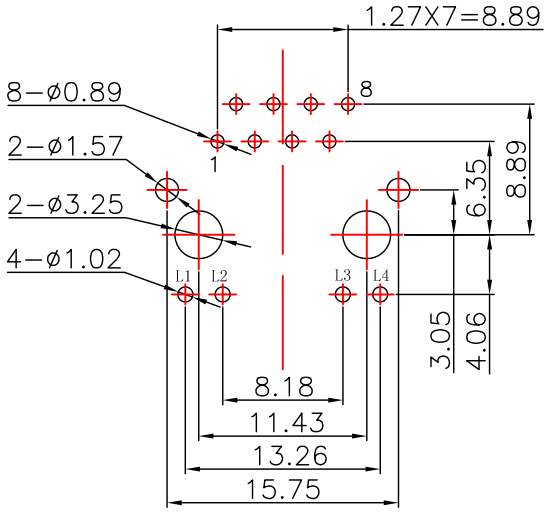

Recommended PCB Layout
(Tolerance:±0.05)

1.Material:
1.1 Housing: PBT UL94V−0 Black.
1.2 Contact :Phosphor Bronze,Gold plated on contact area 6u".
1.3 Input Terminal : Brass.
1.4 Metal shielding:Copper alloy with Nickel plated.
2.Environmental requirements:
2.1 Lead−free process,compliant RoHS.

3334 - 04 0 - 02

系列码
5921 1x1

类别码
5921 1x1 100兆

流水码
02: 带弹左黄右绿6u" PBT盘装线路2

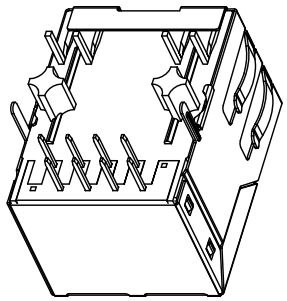

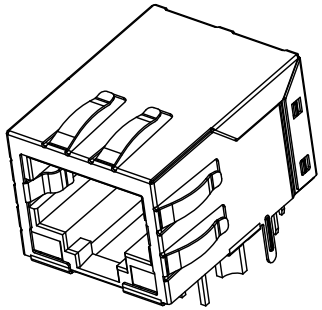

DIMENSION IN mm [Inch]		深圳市金航标电子有限公司 SHENZHEN KINGHELM ELECTRONIC CO.,LTD. www.kinghelm.com.cn 0755-28190160			
TOLERANCE UNLESS OTHERWISE SPECIFIED		料号 FILE NO. KH-RJ45-C3334-040-02		图号 DWG NO. C3334-040-02	
.X± 0.35	X°.± 3°	名称 TITLE 5921 1x1带弹左黄右绿DIP 100兆			
.XX± 0.25	.X°± 2°				
.XXX± 0.15	.XX°± 1°				
核准APPROVE ZILL	审核 CHECK DDS	制图 DRAW DOREN	角法 PROJ.		图纸 SIZE A4
			比例 SCALE 1:1	张数 SHEET 1/2	版次 REV B

Kinghelm®

CUSTOMER DRAWING

RoHS Compliant

版次 REV.	ECN编号 ECN NUMBER	设变内容 MODIFICATION	日期 DATE	制图 DRAW	核准 APPROVE
A		初版发行	21-SEP-19	DOREN	DDS
B		UPDATE	21-MAR-26	DOREN	DDS

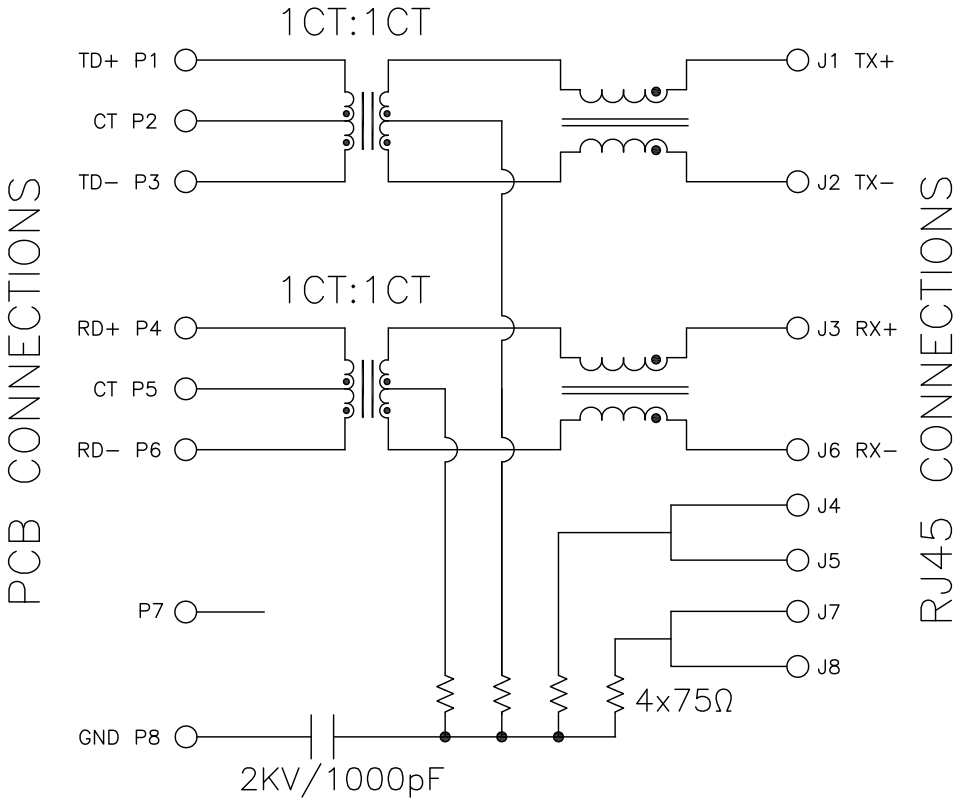

3.Electrical Specification @25°C:
- 3.1 Inductance: 350uH Min With 8mA DC bias.
- 3.2 Insertion loss :
  - 1−100MHZ −1dB max.
- 3.3 Return loss :
  - 1−30MHZ −18dB min.
  - 30−60MHZ −16dB min.
  - 60−80MHZ −12dB min.
- 3.4 Common Mode Rejection:1−100MHZ −30dB min.
- 3.5 Cross Talk:1−100MHZ −30dB min.

4.Operating and Storage Temperature:
- 4.1 Operating Temperature : 0°C to +70°C.
- 4.2 Storage Temperature : −40°C to +85°C.

5.Wave soldering peak temperature:260°C.

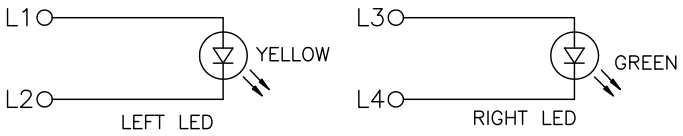

Emitting Color	λp(nm)	Vf@If=20mA
Green	565	1.8−2.5V
YELLOW	585	1.8−2.5V

DIMENSION IN mm [Inch]	深圳市金航标电子有限公司 SHENZHEN KINGHELM ELECTRONIC CO.,LTD. www.kinghelm.com.cn 0755-28190160
TOLERANCE UNLESS OTHERWISE SPECIFIED	料号 FILE NO. KH-RJ45-C3334-040-02 / 图号 DWG NO. C3334-040-02
.X± 0.35 X°.± 3° / .XX± 0.25 .X°± 2° / .XXX± 0.15 .XX°± 1°	名称 TITLE 5921 1x1带弹左黄右绿DIP 100兆
核准APPROVE ZILL / 审核 CHECK DDS	制图 DRAW DOREN / 角法 PROJ. / 图纸 SIZE A4
	比例 SCALE 1:1 / 张数 SHEET 2/2 / 版次 REV B