RoHS

MAPX	MODIFICATION	DRW	DATE

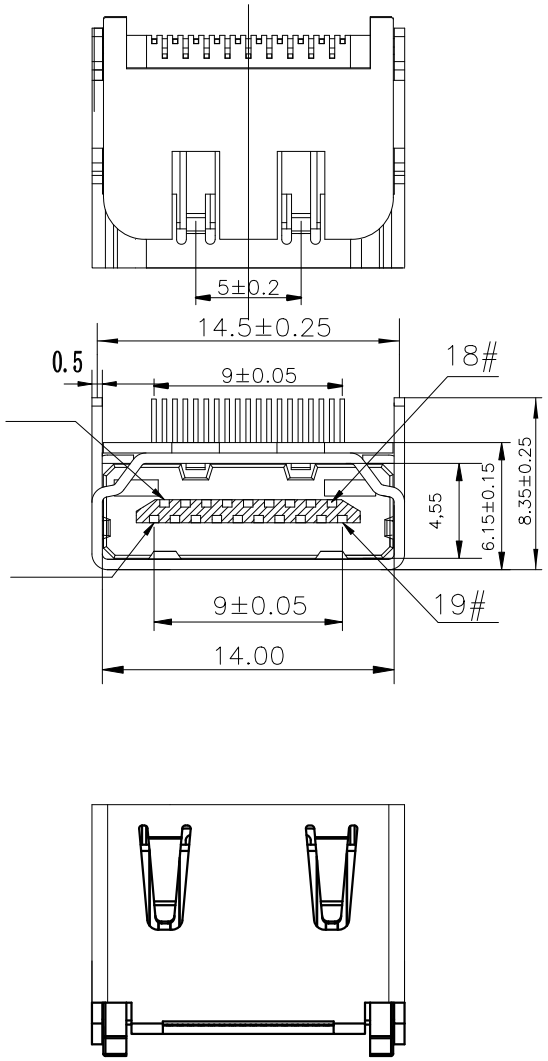

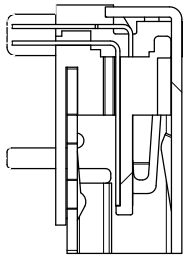

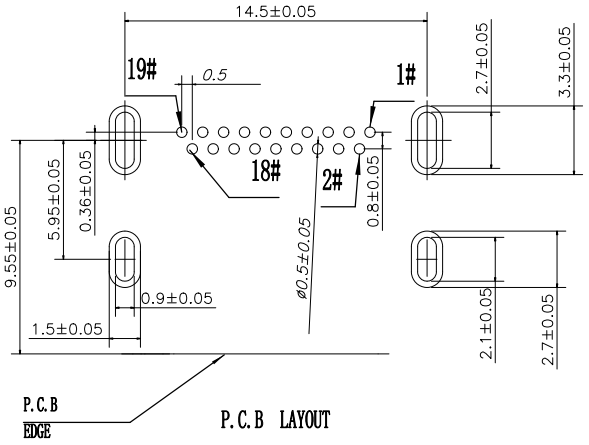

规格:

1. 插入力:44.1N MAX.
2. 拔出力:7～25N
3. 耐久性:10000 CYCLES MIN.
4. 额定电流:0.5A
5. 额定电压:40V MAX
6. 耐电压:500V AC MIN.(UNMATED)
   300V AC MIN.(MATED)
7. 接触阻抗:30mΩ MAX.
8. 绝缘电阻:100MΩ MIN(UNMATED)
   10MΩ MIN(MATED)
9. 工作温度：-40℃ TO +85℃
10. 所用材质须合符RoHS要求

原材料:Matorial:

1. 塑胶:Housing: LCP BK
2. 端子:Contact:Copper Alloy C2680
3. 外壳:Shell:C2680

电镀:Finish:

1 端子Contact:Au 0.7u" Plated on contact area
Tin50u" Plated on solder area
Nickel 50u" Plated underplating over all.

2 外壳Shell: Nickel 50u"Min plating over all.

产品图 PRODUCT CHART DWG			
公差一览表 TOLERANCE UNLESS OTHERMSE			
X.	±0.35	X.	±5.°
.X	±0.25	.X	±2.°
.XX	±0.20	.XX	±1.°
.XXX	±0.05	.XXX	±0.5°

深圳市精拓金电子有限公司
Shenzhen Jing Tuo Jin Electronics Co., Ltd.

单位 UNITS	MM	制图 DRAWING	L-S-S	制图料号 PRODUCT PART NO.	920-762A2021D10106
比例 SCALE	1:1	审核 CHKD	郭治富	产品名称 PRODUCT NO.	HDMI 19PIN 四脚插板 L12W15.1双排DIPLCP黑胶
日期 DATE	2021-03-10	核准 APP'D	黄国荣	角法 VIEW	版本 VER A0

您正在使用 ZWCAD 2022 个人版，不得用于商业用途， 详情请咨询4007-182-588。