www.dzyjzj.com Tel:0755-27575531 Fax:0755-27576267

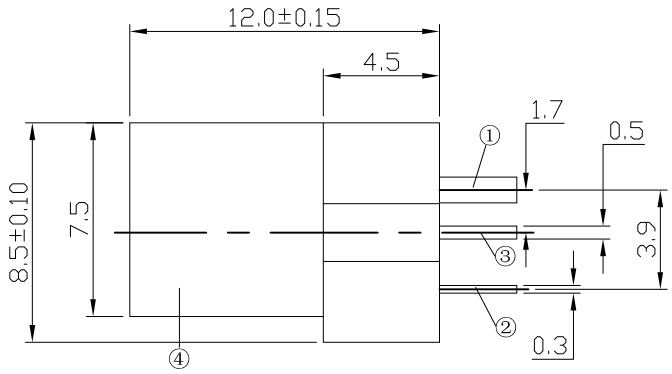

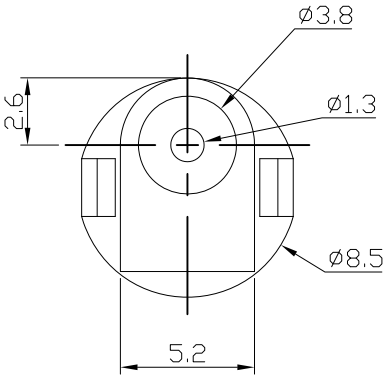

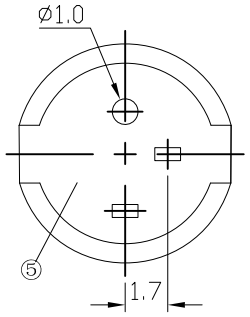

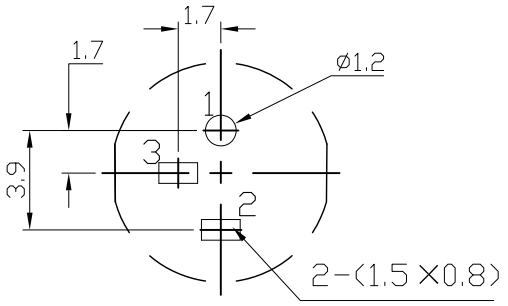

线路板开孔尺寸图

电路原理图

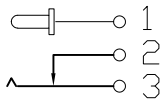

技术要求

1. 额定值：DC 30V 0.5A;
2. 接触电阻：≤30mΩ；
3. 绝缘电阻：≥100MΩ；
4. 耐　压：AC500V(50Hz)1min;
5. 插拔力：3-20N;
6. 使用温度范围：-30-70℃;
7. 使用寿命5000次;

序号	零件名称	编　号	材　料	电　镀	数 量	备 注
5	盖 子	DC-0097-05	PA66		1	黑
4	基 座	DC-0097-04	PA66		1	黑
3	接触片	DC-0097-03	黄铜H62 0.5T	镀 银	1	
2	弹 片	DC-0097-02	磷铜C5191 0.3T	镀 银	1	
1	圆 针	DC-0097-01	黄铜H65	镀 银	1	ø1.3

深圳市华宇创精密电子有限公司

TOLERANCE: X.X ±0.30, X.XX ±0.25, X.XXX ±0.15, X.° ±2°, X.X° ±0.5°	DRAWED BY : 陈一鸣	DATE : 2014-02-23	PART NAME: DC-0097	
	CHECKED BY: 马跃	DATE : 2014-02-23	PART NO.	HYCW02-DC0097-130B
			MOLD NO.	
UNIT: mm [inch]	APPROVED BY: 邱敏	DATE : 2014-02-23	DRAW NO:	HYC-2610141648
SCALE:1:1 SIZE: A4			SHEET NO.	1 OF 1