www.dzyjzj.com Tel:0755-27575531 Fax:0755-27576267

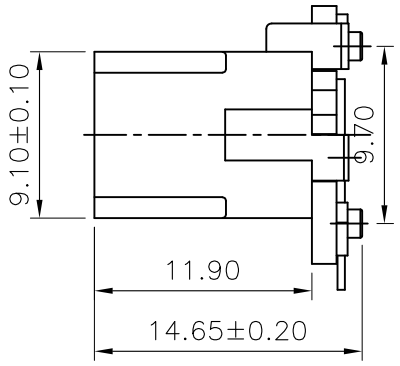


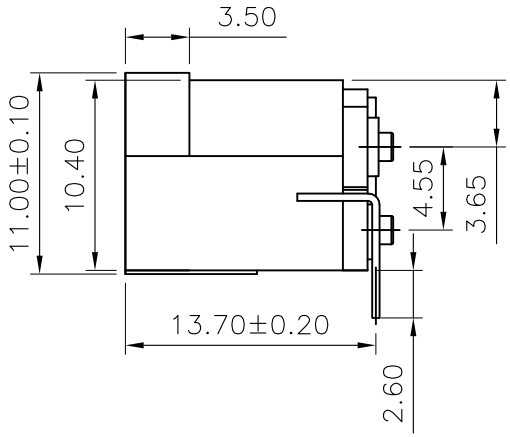


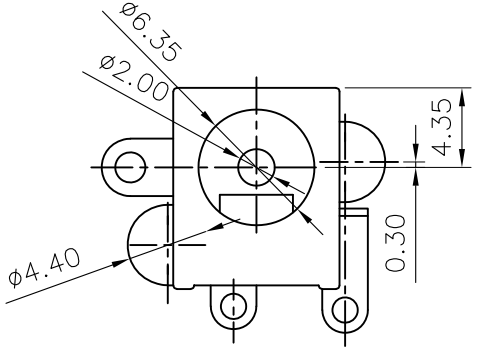


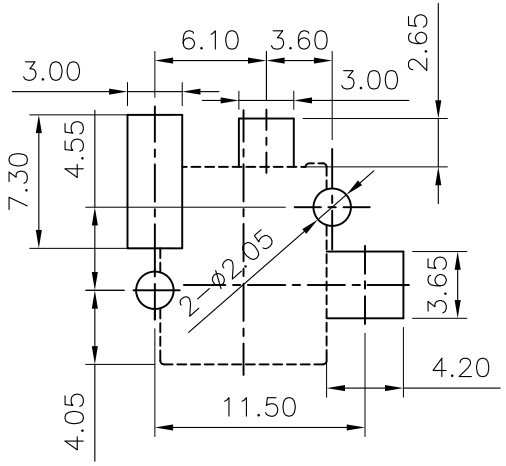


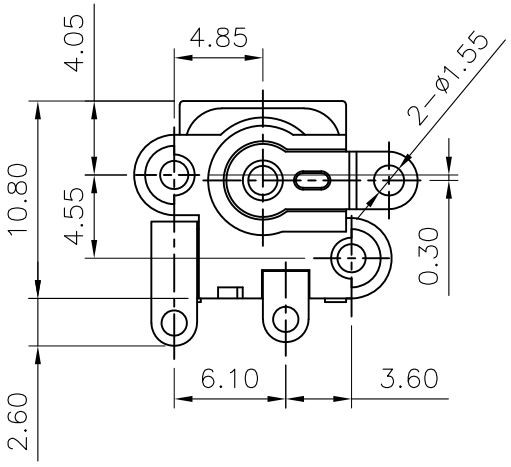


线路板开孔尺寸图

电路原理图

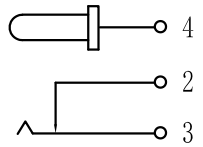


## 技术要求

1. 额定值：DC 30V 0.5A;
2. 接触电阻：≤30mΩ;
3. 绝缘电阻：≥100MΩ;
4. 耐　压：AC500V(50Hz)1min;
5. 插拔力：3-30N;
6. 使用温度范围：-30-70℃;
7. 使用寿命5000次;

| 序号 | 零件名称 | 编　号 | 材　料 | 电　镀 | 数 量 | 备 注 |
|---|---|---|---|---|---|---|
| 6 | 基 座 | DC-135-06 | LCP | | 1 | 黑 |
| 5 | 后 盖 | DC-135-05 | LCP | | 1 | 黑 |
| 4 | 平 片 | DC-135-04 | 黄铜 H62 Y=0.4 | 镀 银 | 1 | |
| 3 | 弹 片 | DC-135-03 | 磷铜 T=0.25 | 镀 银 | 1 | |
| 2 | 接触片 | DC-135-02 | 黄铜 H62 Y=0.4 | 镀 银 | 1 | |
| 1 | 铜 针 | DC-135-01 | 黄铜棒 H59 | 铜 锡 | 1 | φ2.0 |

深圳市华宇创精密电子有限公司

| | | | |
|---|---|---|---|
| TOLERANCE: X.X ±0.30, X.XX ±0.25, X.XXX ±0.15, X.° ±2°, X.X° ±0.5° | DRAWED BY : 陈一鸣 | DATE : 2014-02-23 | PART NAME: DC-135 |
| | CHECKED BY: 马跃 | DATE : 2014-02-23 | PART NO. HYCW-DC135-200B |
| | | | MOLD NO. |
| UNIT: mm [inch] | APPROVED BY: 邱敏 | DATE : 2014-02-23 | DRAW NO: HYC-261019115 |
| SCALE:1:1 SIZE: A4 | | | SHEET NO. 1 OF 1 |