www.dzyjzj.com Tel:0755-27575531 Fax:0755-27576267

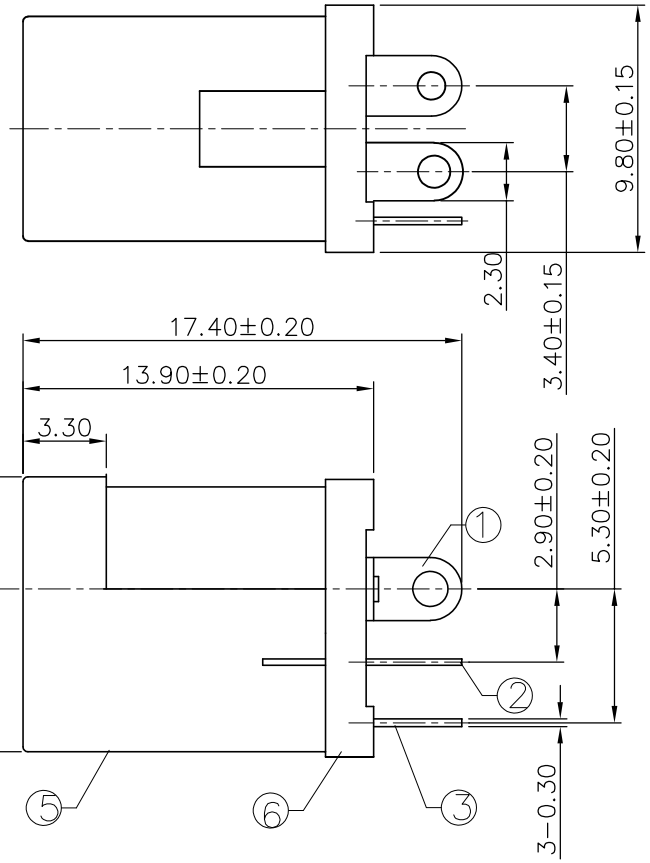

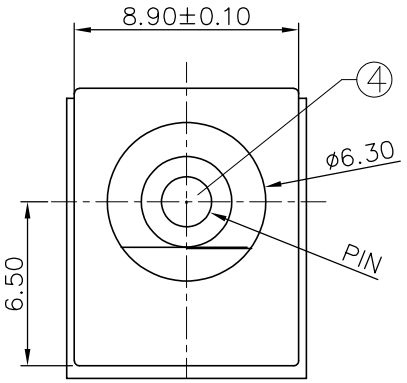

技术要求

1. 额定值：DC 30V 0.5A;
2. 接触电阻：≤30mΩ;
3. 绝缘电阻：≥100MΩ;
4. 耐　压：AC500V(50Hz)1min;
5. 插拔力：3-30N;
6. 使用温度范围：-30-70℃;
7. 使用寿命：5000次;

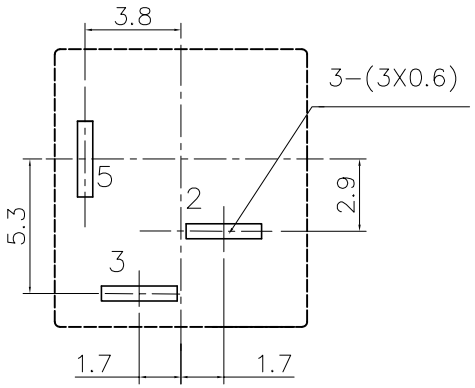

线路板开孔图

电路原理图

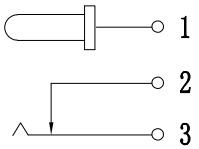

				PIN	ø2.0	ø2.5
6	盖 子	DC-012B-06	PBT		1	黑
5	基 座	DC-012B-05	PBT		1	黑
4	圆 针	DC-012B-04	黄铜棒 H62	铜 锡	1	
3	弹 片	DC-012B-03	磷铜 C5191 T=0.3	镀 银	1	
2	接触片	DC-012B-02	黄铜 H62 Y=0.3	镀 银	1	
1	弯 脚	DC-012B-01	黄铜 H62 Y=0.3	镀 银	1	
序号	零件名称	编　号	材　料	电 镀	数量	备 注

深圳市华宇创精密电子有限公司

TOLERANCE: X.X ±0.30, X.XX ±0.25, X.XXX ±0.15, X.° ±2°, X.X° ±0.5°	DRAWED BY : 陈一鸣	DATE : 2014-02-23	PART NAME: DC-012B
	CHECKED BY: 马跃	DATE : 2014-02-23	PART NO. HYCW02-DC012B-XXXB
UNIT: mm [inch]	APPROVED BY: 邱敏	DATE : 2014-02-23	MOLD NO.
SCALE:1:1 SIZE: A4			DRAW NO: HYC-2610201536
			SHEET NO. 1 OF 1