www.dzyjzj.com Tel:0755-27575531 Fax:0755-27576267

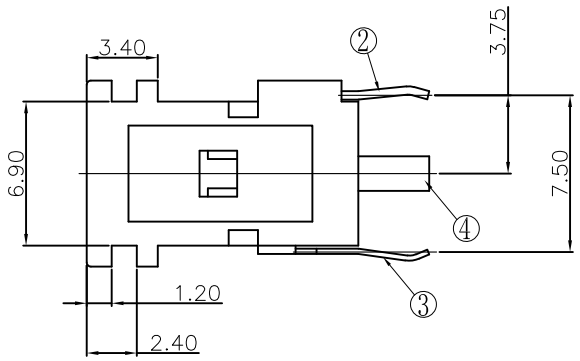

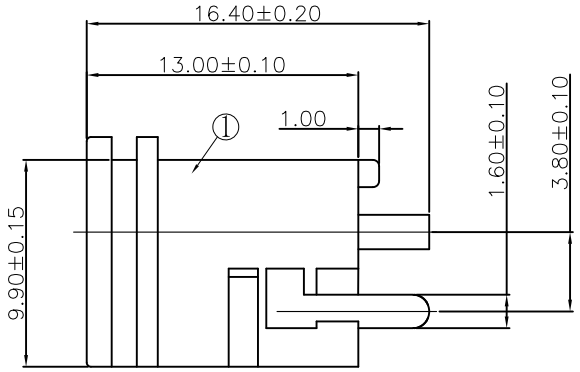

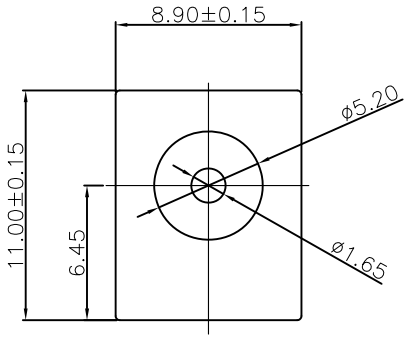

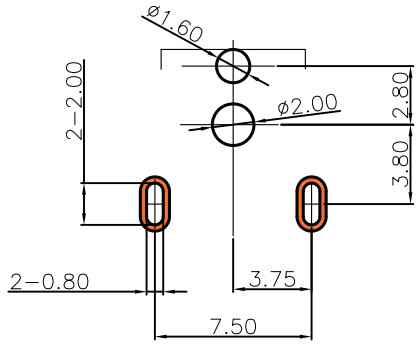

线路板开孔尺寸图

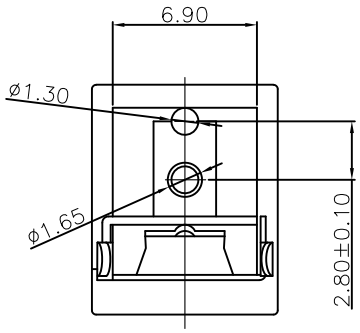

电路原理图

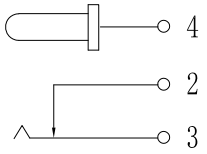

技术要求

1. 额定值：DC 30V 1A;
2. 接触电阻：≤30mΩ;
3. 绝缘电阻：≥100MΩ;
4. 耐　压：AC500V(50Hz)1min;
5. 插拔力：3-30N;
6. 使用温度范围：-30-70℃;
7. 使用寿命：5000次;

序号	零件名称	编　号	材　料	电 镀	数量	备 注
4	圆针	DC-039A-04	黄铜 H62	铜 锡	1	ϕ1.65
3	弹片	DC-039A-03	磷铜 C5191 T=0.25	镀 银	1	
2	弯脚	DC-039A-02	黄铜 H62 Y=0.4	镀 银	1	
1	基座	DC-039A-01	PBT		1	黑

深圳市华宇创精密电子有限公司

TOLERANCE: X.X ±0.30, X.XX ±0.25, X.XXX ±0.15, X.° ±2°, X.X° ±0.5°	DRAWED BY : 陈一鸣	DATE : 2014-02-23	PART NAME: DC-039A
	CHECKED BY: 马跃	DATE : 2014-02-23	PART NO. HYCW-DC039A-165B
			MOLD NO.
UNIT: mm [inch]	APPROVED BY: 邱敏	DATE : 2014-02-23	DRAW NO: HYC-2610191637
SCALE:1:1 SIZE: A4			SHEET NO. 1 OF 1