www.dzyjzj.com Tel:0755-27575531 Fax:0755-27576267

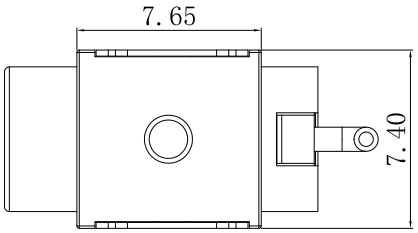

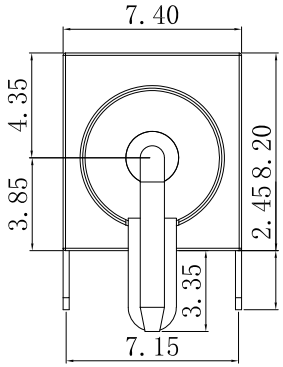

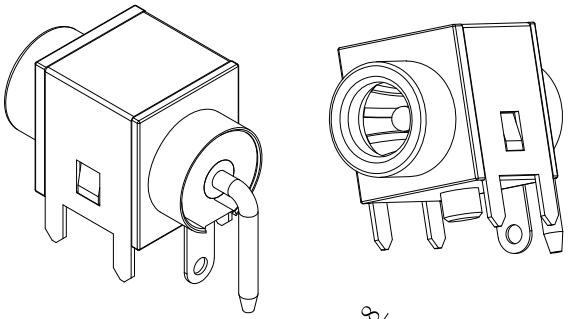

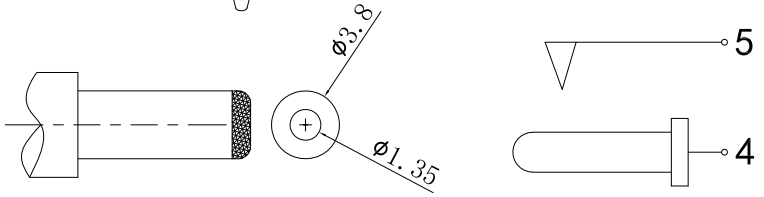

适配公头　　功能图

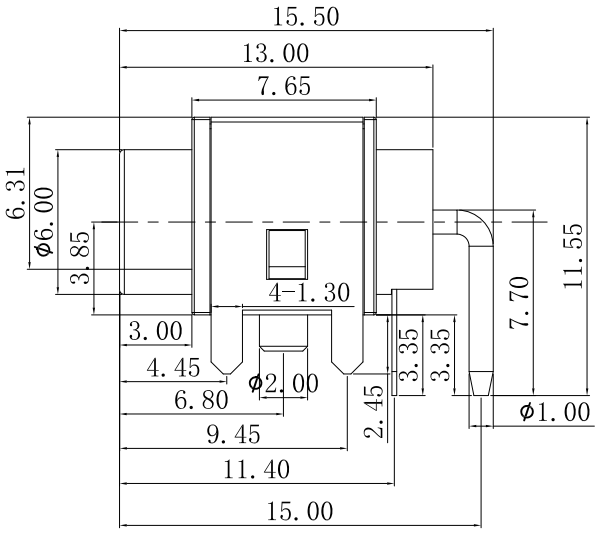

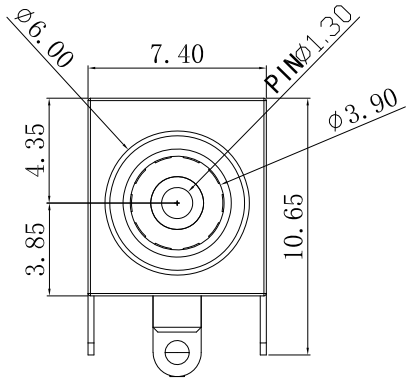

SPECIFICATION

1. Rating ： DC 30V 6A;
2. Contact resistance: ≤30mΩ;
3. Insulation resistance: ≥100MΩ (DC250V);
4. Withstand voltage: 500VAC ;
5. Insertion and extraction force: 3-30N;
6. life test: 5,000 cycles。

序号	零件代号	数量	零件名称	零件材料	镀层/颜色
⑥	DC-083B-6	1PCS	外壳盖子	铁	镀铜锡
⑤	DC-083B-5	1PCS	负极弹片	磷铜	镀银
④	DC-083B-4	1PCS	正极中心针	黄铜	镀银
③	DC-083B-3	1PCS	中心针包胶	PPA	黑色
②	DC-083B-2	1PCS	外壳包胶	PPA	黑色
①	DC-083B-1	1PCS	外壳铜套	黄铜	镀铜锡

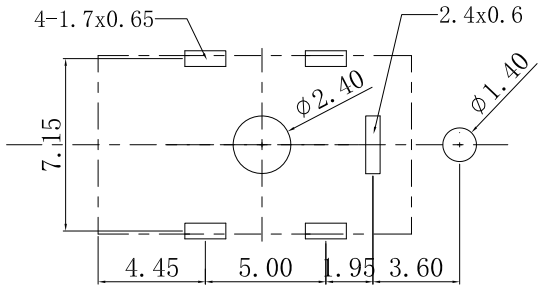

PCB板开孔尺寸

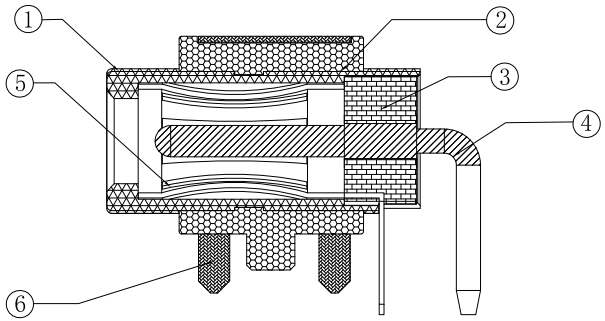

深圳市华宇创精密电子有限公司

TOLERANCE: X.X ±0.30, X.XX ±0.25, X.XXX ±0.15, X.° ±2°, X.X° ±0.5°	DRAWED BY : 陈一鸣	DATE : 2014-02-23	PART NAME: DC-083B
	CHECKED BY: 马跃	DATE : 2014-02-23	PART NO. HYCW-DC083B-130B
UNIT: mm [inch]			MOLD NO.
	APPROVED BY: 邱敏	DATE : 2014-02-23	DRAW NO: HYC-2610151147
SCALE:1:1 SIZE: A4			SHEET NO. 1 OF 1