www.dzyjzj.com Tel:0755-27575531 Fax:0755-27576267

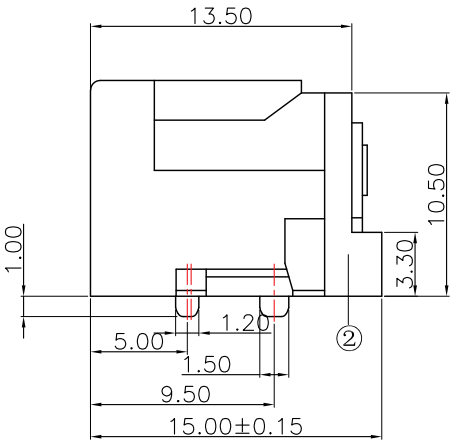

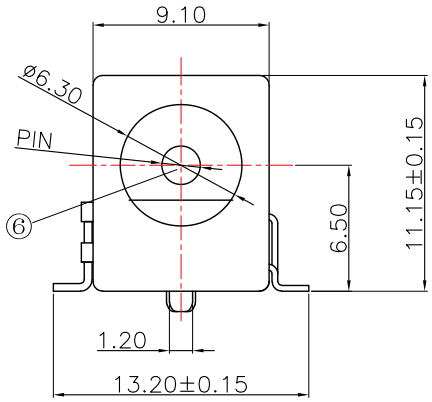

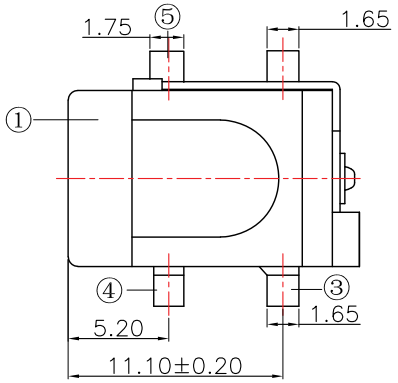

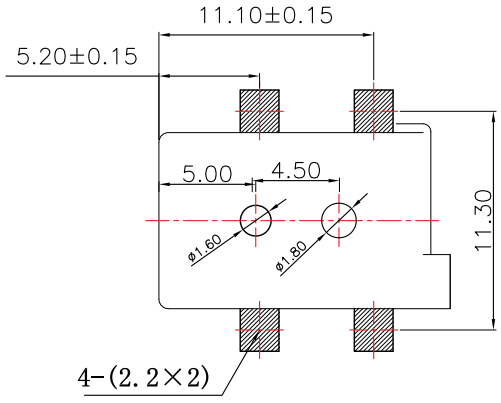

线路板开孔尺寸图

电路原理图

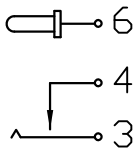

技术要求

1.额定值：DC 30V 2A;
2.接触电阻：≤30mΩ;
3.绝缘电阻：≥100MΩ;
4.耐　压：AC500V(50Hz)1min;
5.插拔力：3-30N;
6.使用温度范围：-30-70℃;
7.使用寿命：5000次;

			PIN	Ø2.0		Ø2.5
6	圆 针	DC-050D-06	黄铜棒 H62	镀 银	1	
5	盖 脚	DC-050D-05	黄铜 H62 Y=0.4	镀 银	1	
4	弹 片	DC-050D-04	磷铜 C5191 T=0.3	镀 银	1	
3	弯 脚	DC-050D-03	黄铜 0.3T	镀 银	1	
2	后 盖	DC-050D-02	PA9T		1	
1	基 座	DC-050D-01	PA9T		1	黑
序号	零件名称	编　号	材　料	电　镀	数量	备 注

深圳市华宇创精密电子有限公司

TOLERANCE: X.X ±0.30 X.XX ±0.25 X.XXX ±0.15 X.° ±2° X.X° ±0.5°	DRAWED BY : 陈一鸣	DATE : 2014-02-23	PART NAME: DC-050D
	CHECKED BY: 马跃	DATE : 2014-02-23	PART NO. HYCW02-DC050D-XXXB
			MOLD NO.
UNIT: mm [inch]	APPROVED BY: 邱敏	DATE : 2014-02-23	DRAW NO: HYC-2610191602
SCALE:1:1 SIZE: A4			SHEET NO. 1 OF 1