www.dzyjzj.com Tel:0755-27575531 Fax:0755-27576267

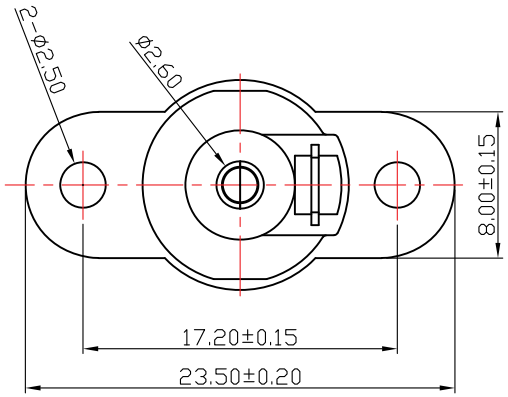

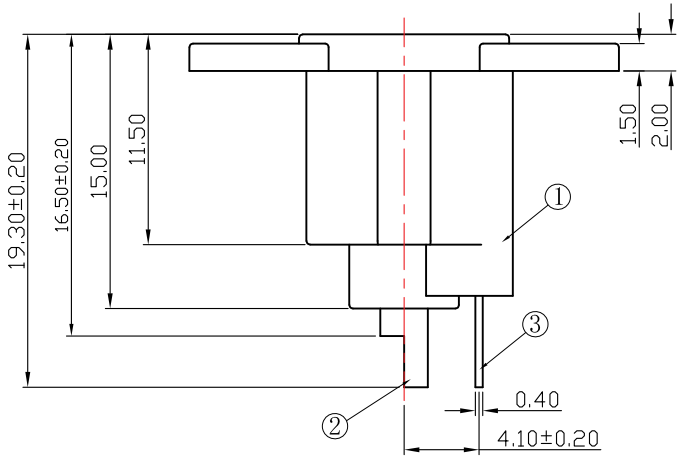

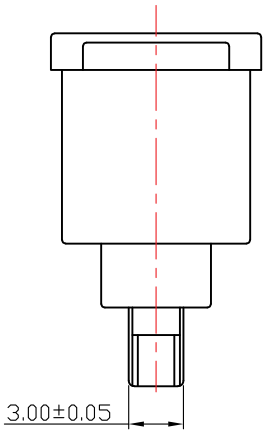

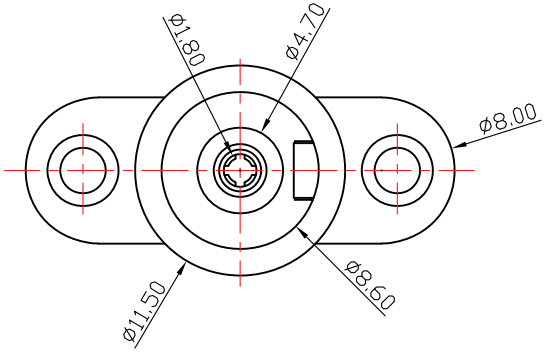

电路原理图

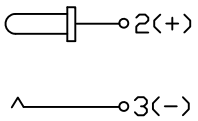

技术要求

1. 额定值：DC 30V 5A;
2. 接触电阻：≤30mΩ;
3. 绝缘电阻：≥100MΩ;
4. 耐　压：AC500V(50Hz)1min;
5. 插拔力：3-30N;
6. 使用温度范围：-30-70℃;
7. 使用寿命：5000次;

序号	零件名称	编　号	材　料	电　镀	数量	备 注
3	接触片	DC-022E-03	磷铜C5191 T=0.4	镀 银	1	
2	圆针	DC-022E-02	黄铜H62 Y=0.3	镀 银	1	
1	基座	DC-022E-01	PA66		1	黑

深圳市华宇创精密电子有限公司

TOLERANCE: X.X ±0.30, X.XX ±0.25, X.XXX ±0.15, X.° ±2°, X.X° ±0.5°	DRAWED BY : 陈一鸣	DATE : 2014-02-23	PART NAME: DC-022E
	CHECKED BY: 马跃	DATE : 2014-02-23	PART NO. HYCW-DC022E-180B
UNIT: mm [inch]			MOLD NO.
	APPROVED BY: 邱敏	DATE : 2014-02-23	DRAW NO: HYC-2610201053
SCALE:1:1 SIZE: A4			SHEET NO. 1 OF 1