www.dzyjzj.com Tel:0755-27575531 Fax:0755-27576267

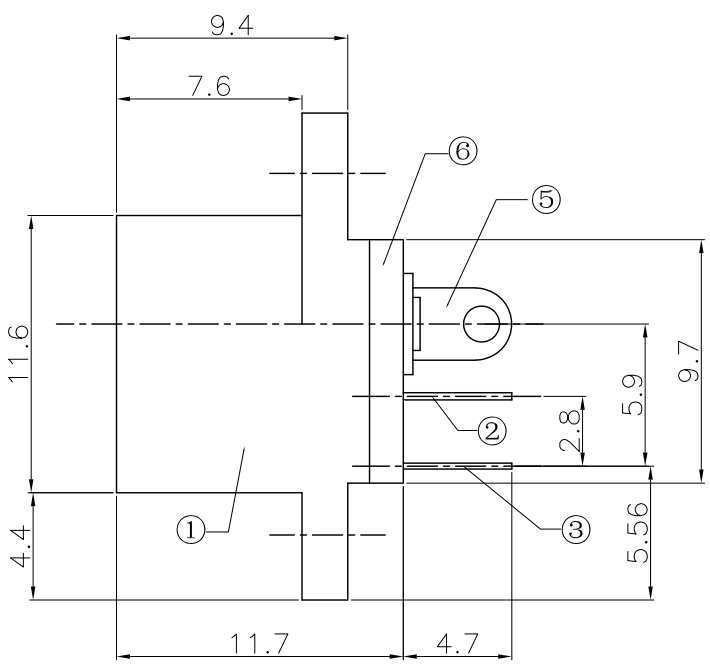

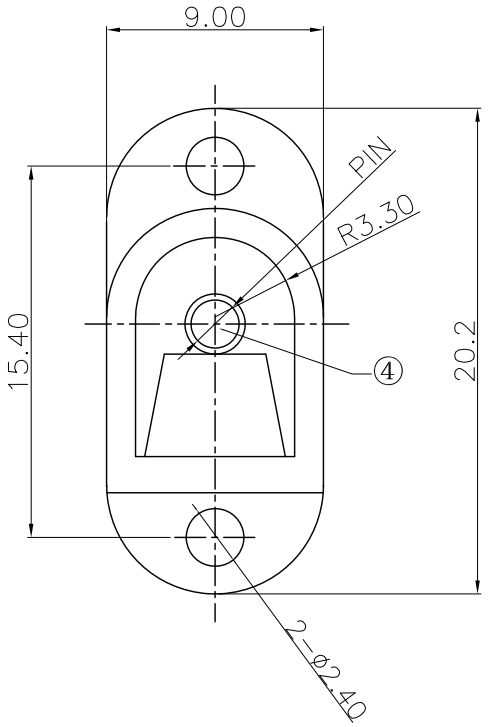

主要技术性能	
额定电负荷	DC 30V\0.5A
接触电阻	≤0.03Ω
绝缘电阻	≥100MΩ
耐　压	AC500V(50Hz)/min
插 拔 力	3-20N
使用温度范围	-30-70℃
使用寿命	5000次

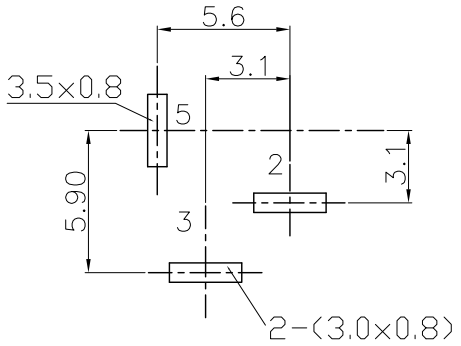

P.C.B LAYOUT TOP VIEW

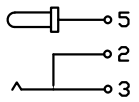

SCHEMATIC

PIN	φ2.0	φ2.5

序号	产品编号	产品名称	数量	材料	规格	电镀
6	DC-016-06	圆针	1	黄 铜		铜 锡
5	DC-016-05	平片	1	黄 铜	T=0.3	锡 锑
4	DC-016 04	静片	1	黄 铜	T=0.3	锡 锑
3	DC-016-03	弹片	1	磷 铜	T=0.25	锡 锑
2	DC-016-02	后盖	1	绝缘板	T=1.2	
1	DC-016-01	基座	1	PBT		

深圳市华宇创精密电子有限公司

TOLERANCE: X.X ±0.30, X.XX ±0.25, X.XXX ±0.15, X.° ±2°, X.X° ±0.5°	DRAWED BY: 陈一鸣	DATE: 2014-02-23	PART NAME: DC-016
	CHECKED BY: 马跃	DATE: 2014-02-23	PART NO. HYCW02-DC016-XXXB
UNIT: mm [inch]			MOLD NO.
	APPROVED BY: 邱敏	DATE: 2014-02-23	DRAW NO. HYC-2610201605
SCALE:1:1 SIZE: A4			SHEET NO. 1 OF 1