www.dzyjzj.com Tel:0755-27575531 Fax:0755-27576267

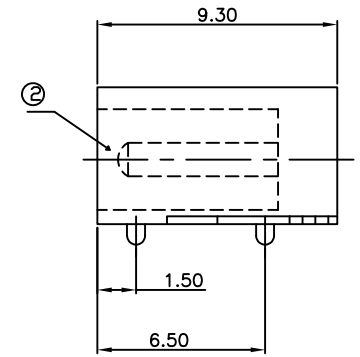

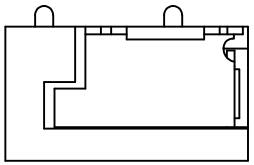

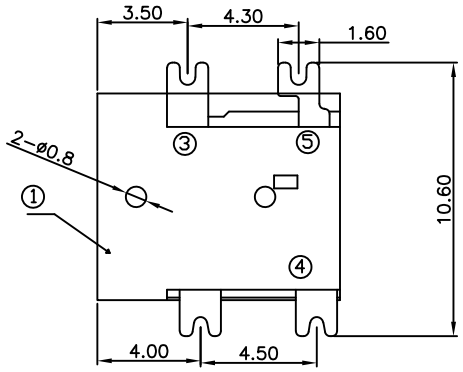

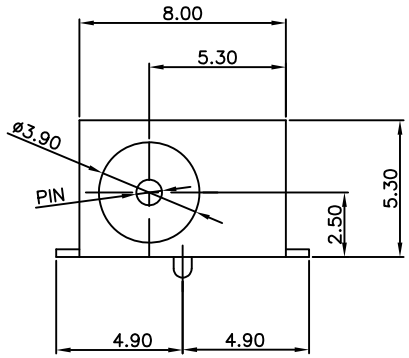

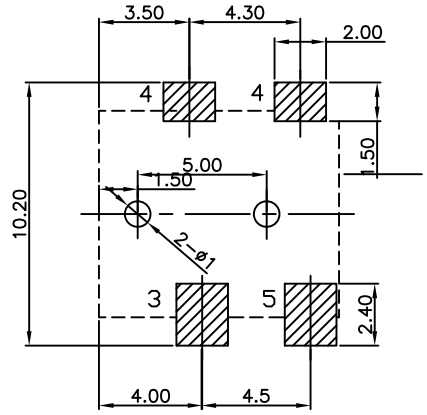

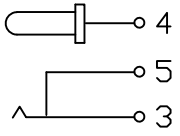

P.C.B LAYOUT TOP VIEW

PINφ1	PINφ1.3	PINφ1.65

主要技术性能	
额定电负荷	DC 30V\0.5A
接触电阻	≤0.03Ω
绝缘电阻	≥100MΩ
耐　压	AC500V(50Hz)/min
插 拔 力	3-20N
使用温度范围	-30-70℃
使用寿命	5000次

序号	产品编号	产品名称	数量	材料	规格	电镀
5	DC-033-05	贴片Ⅱ	1	H62 黄 铜		镀 银
4	DC-033-04	贴片Ⅰ	1	H62 黄 铜		镀 银
3	DC-033-03	弹 片	1	磷 铜		镀 银
2	DC-033-02	圆 针	1	H65 黄 铜 棒		镀 银
1	DC-033-01	基 座	1	PPA		

深圳市华宇创精密电子有限公司

TOLERANCE: X.X ±0.30, X.XX ±0.25, X.XXX ±0.15, X.° ±2°, X.X° ±0.5°	DRAWED BY : 陈一鸣	DATE : 2014-02-23	PART NAME: DC-033
	CHECKED BY: 马跃	DATE : 2014-02-23	PART NO. HYCW02-DC033-XXXB
UNIT: mm [inch]			MOLD NO.
	APPROVED BY: 邱敏	DATE : 2014-02-23	DRAW NO: HYC-2610191655
SCALE:1:1 SIZE: A4			SHEET NO. 1 OF 1