www.dzyjzj.com Tel:0755-27575531 Fax:0755-27576267

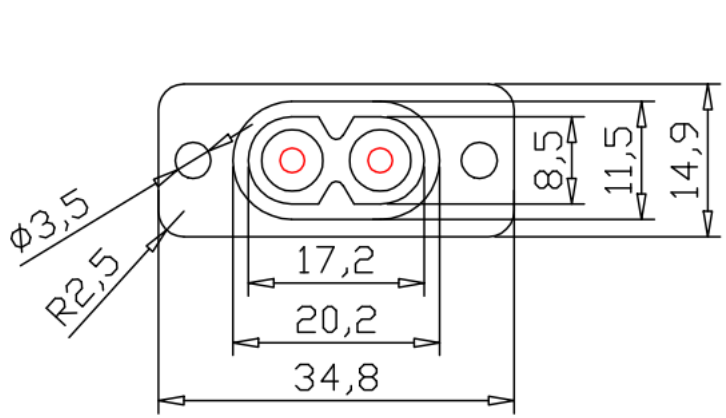

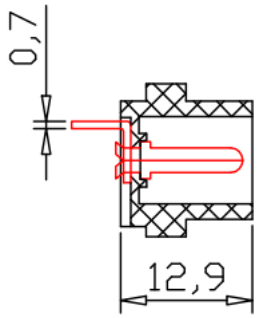

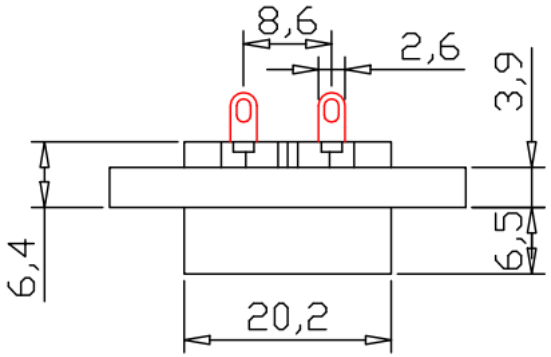

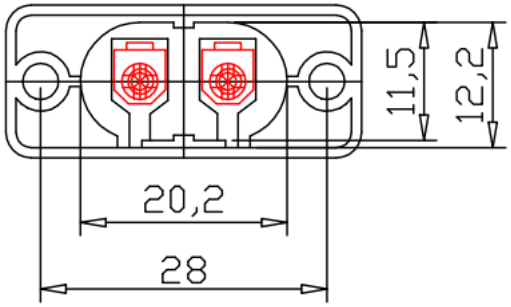

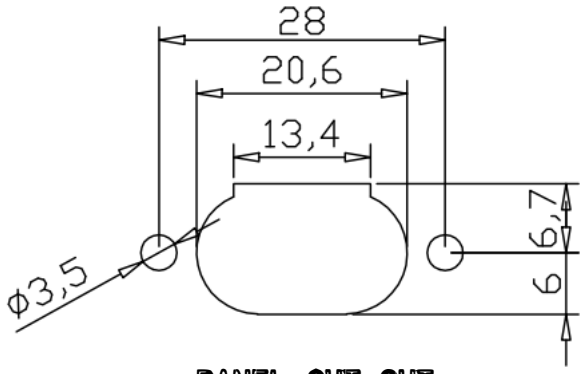

PANEL CUT-OUT

名 称	数量	材 料	附 注	
塑料座	1	尼龙PA	普通材料	
插 针	2	黄 铜	镀 CT	普
铜 针	2	黄 铜	镀 TX	

深圳市华宇创精密电子有限公司

TOLERANCE: X.X ±0.30, X.XX ±0.25, X.XXX ±0.15, X.° ±2°, X.X° ±0.5°	DRAWED BY : 陈一鸣	DATE : 2014-02-23	PART NAME: AC 电源插座
	CHECKED BY: 马跃	DATE : 2014-02-23	PART NO. HYCW-AC006B-348B
UNIT: mm [inch]	APPROVED BY: 邱敏	DATE : 2014-02-23	MOLD NO.
SCALE:1:1 SIZE: A4			DRAW NO: HYC-2610131614
			SHEET NO. 1 OF 1