KHON

温州康宏电子有限公司

借通用件登记

描　图

校　描

旧底图总号

签　字

日　期



Professional Manufacturer Since 2000

材质　ABS

颜色　喷黑色漆,镭雕电源符号

包装

散装
内包装:　塑料袋
外包装:　纸箱

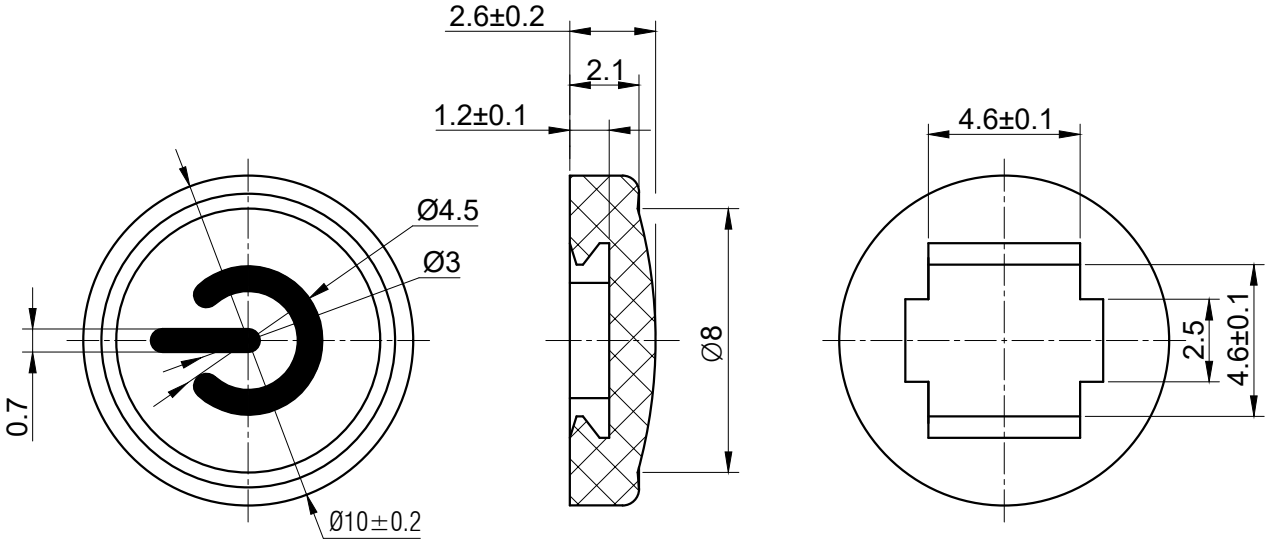

					视角		未注线性尺寸 S	±公差（mm）	未注角度 α	±公差（°）	名称：		
							0<S≤0.5	±0.1	α≤10°	±3°	开关键帽		
标记	处数	更改文件号	签 名	日期	比 例	1：1	0.5<S≤6	±0.2	10°＜α≤50°	±2°	型号：		
设　计		余嘉诚		2026.10.30	单 位	mm	6<S≤10	±0.25	50°＜α≤120°	±1°	SC801AX2-12		
审　核		朱树清		2026.10.30	质量	/	S>10	±0.3	α>120°	±1°	温州康宏电子有限公司 WENZHOU KHAN ELECTRONIC CO., LTD.		
批　准		徐君辉		2026.10.30	阶段	M	共　一　页		第　一　页				