1. 电路CIRCUIT：ON/OFF
2. 快插端子 QUICK CONNECTOR TYPE: DOUBLE POLE SINGLE THROW
3. 额定值 RATING: 16A 125/250VAC (UL; CUL)
   16(4)A 125/250VAC (CQC; ENEC17;NEMKO)
4. 接触电阻 CONTACT RESISTANCE：<50mΩ
5. 绝缘阻抗 INSULATION RESISTANCE：>100MΩ
   (500VDC BETWEEN OPEN CONTACTS)
6. 耐电压 DIELECTRIC STRENGTH：>1500VAC 0.5mA 1 MINTUTE
7. 防水帽的颜色 THE COLOR OF THE WATERPROOF CAP：BLACK
8. 装在面板上后，防水等级为IP65
   ASSEMBLED ON THE PANEL, WITH A WATERPROOF RATING OF IP65
9. 所有部件均使用环保材料
   ALL MATERIALS USING MEET THE RoHS DIRECTIVE

邮箱：hooya89@hooya.hk
电话：0769-82310511-867

Circuit of Switch

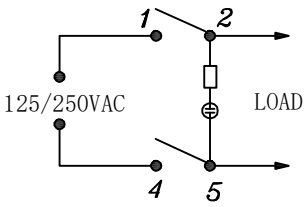

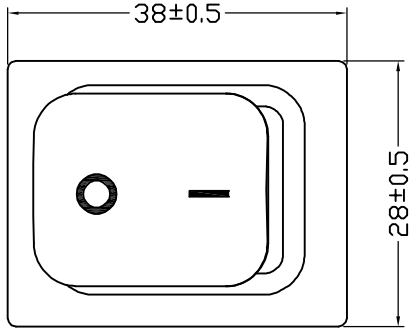

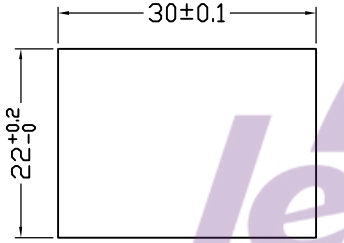

Panel Mounting
Normal thickness 2.0mm

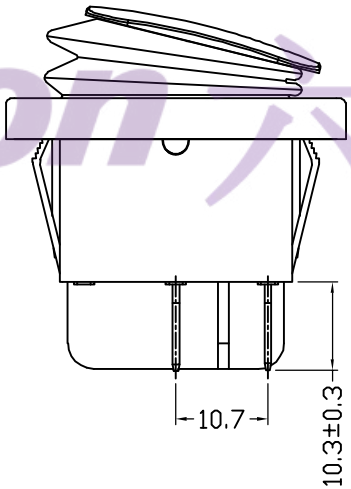

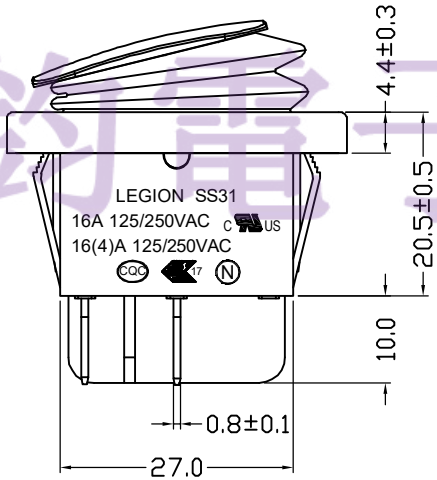

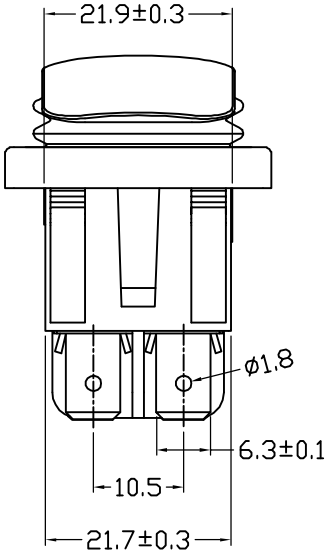

品 名	颜 色		灯的颜色
	上盖	基座	
SS31-RYIWG-RL40-C22-R	红色	黄色	红色灯
SS31-GYIWG-RL40-C32-R	绿色	黄色	绿色灯
SS31-LYIWG-RL40-C42-R	蓝色	黄色	蓝色灯
SS31-CYIWG-RL40-C52-R	白色	黄色	白色灯
SS31-YYIWG-RL40-C72-R	黄色	黄色	黄色灯

NO	DESCRIPTION
5	
4	
3	
2	
1	

NO	DESCRIPTION
10	
9	
8	
7	
6	

DIMENSIONAL TOLERANCES	
RANGE	TOLERANCE
20≤	±0.40
10~20	±0.30
≤10	±0.20
ANGLES	±1°

APPROVED	CHECKED	DESIGN	DRAWN
			LMC 2026.01.17

legion-switch.com
东莞市六钧电子五金有限公司

ALL SIZE ARE IN	MM
SCALE	NO
MAT'L	***
MATERIAL NO.	SS31-CYIWG-RL40-C52-R

DRAWING NO.	REV.
*******	A0