Operation: SMT/push

Halogen Free | LEAD FREE | RoHS Compliant

LTEM NO.:PJ-381-P5

(L14.0mm×W6.3mm×H3.7mm PHONE-JACK)



表面贴装 SMT

正向導入 LATERAL

精密部品 NICETY

可靠 STABILIZE

適合環保 RoHS

Technical parameter

PROJECT \ LEVEL		A[better product]	B[average product]
Electrical Properties	Contact Rating	25mA, 24V DC	
	Initial Contact Resistance	30mΩ max.	50mΩ max.
	Insulation Resistance	100MΩ min.500V DC	Skey/PD：100MΩ min.300V DC
	Withstand Voltage	500V AC for 1 minute	350 V AC for 1 minut
Durable Performance	There No Load	6,500 Cycles	5,500 Cycles
	Rated Load	5,500 Cycles	4,500 Cycles
Sterage temp.		-25℃～+85℃(Operating Temp:)	

Unit:mm

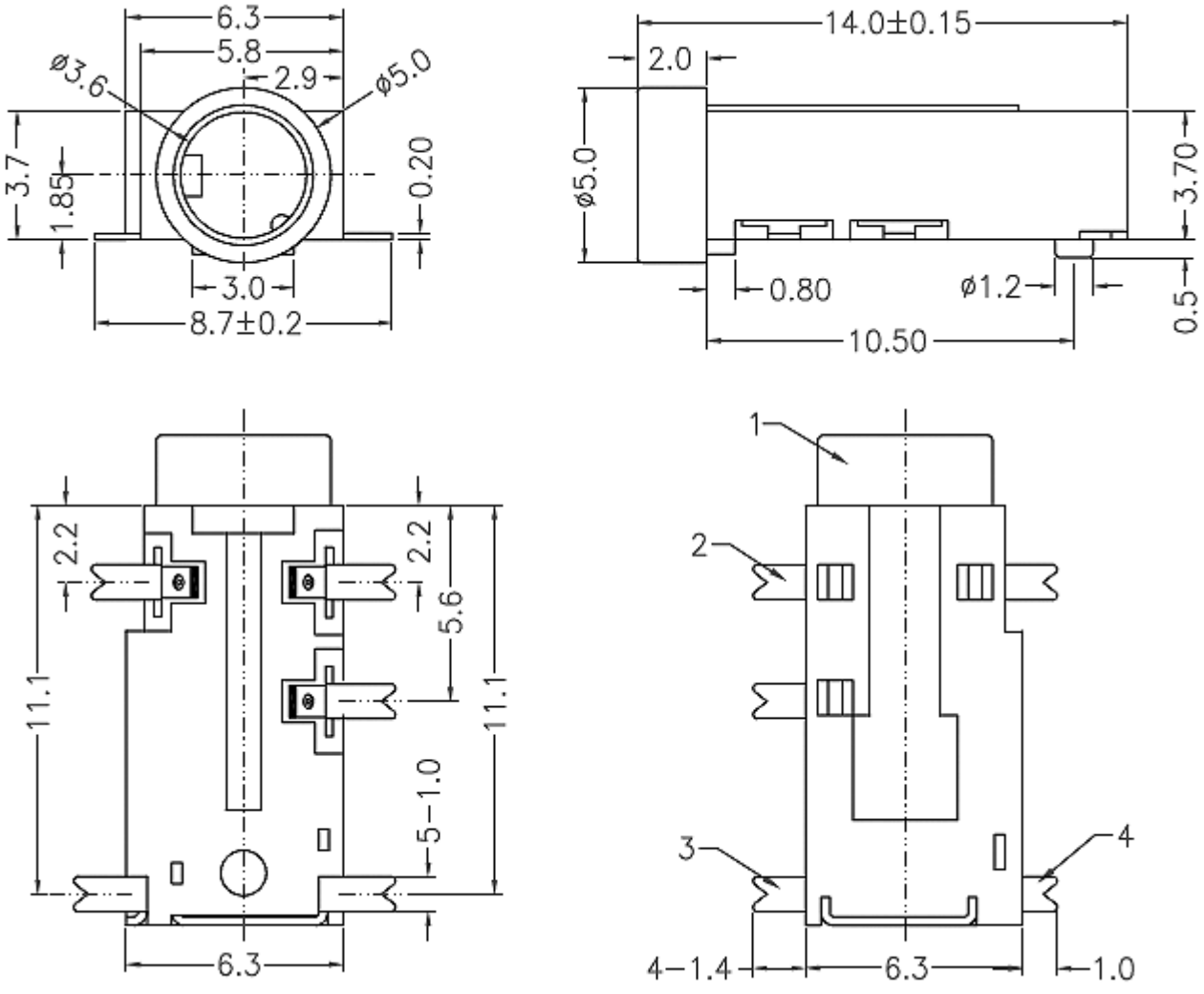

CIRCUIT BOARD SIZE
(Vertical view)

Operating Force

Inward 5. 0N(100grams)±50gf

Exiting 6. 0N[(40grams)±80gf]

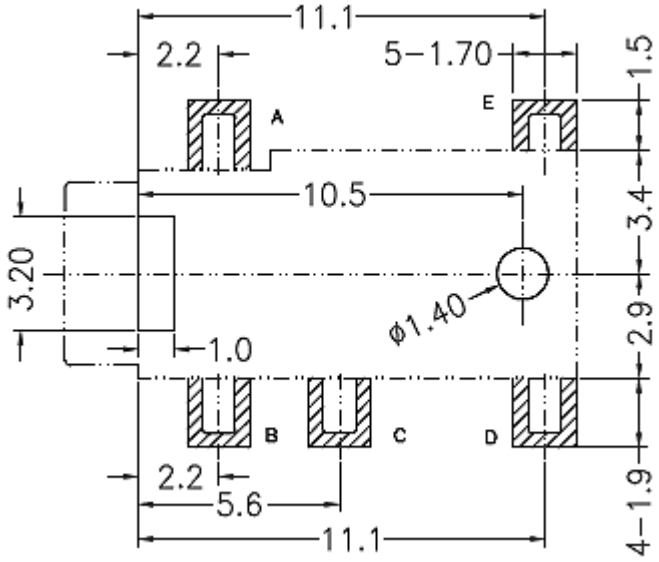

Pin Definition

Material declaration			
No.	**NAME**	**Type**	**Description**
① **A**	基座	1	PPA (Black)热塑塑胶
② **B**	动态端子	3	C5191R-H (t=0.20mm)磷青铜【锡 30u″ 基镀银 1u″ 】
③ **C**	静态端子	1	黄铜(Qsn6.5-01 镀银) t=0.2 镀银
④ **D**	接触端子	1	C5210 (t=0.20mm)磷青铜【锡 30u″ 基镀银 1u″ 】

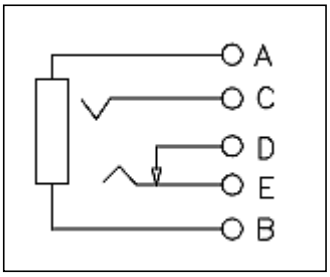

邀您使用(微信)小程序

硕方电子开关&连接器选型手册

手机扫码即可进入...

本品不屬於危害性廢棄物,須丟棄時可以委託回收商予以回收再生處理。Products do not belong to hazardous waste,When waste can recycling processing

運送時本產品不要直接與水、酸鹼性化學物質接觸,或放置於含有以上氣體環境中,並且需要注意會有滑落、側翻的危險發生；運輸過程中不能有碰撞或者擠壓,須保證溫度與濕度適中[常溫 25℃,濕度在 50℃以內],不可導致材料變形或氧化。

注記 NOTICE

1. 碩方公司擁有最終解釋權； The company reserves the right of final interpretation；
2. 文件禁止外洩、轉載； Leaked and reproduced prohibited；
3. 未經授權修改無效。 Modify is invalid.