ROHS Compliant

MAPX	MODIFICATION	DATE	DRAW	APPROVE

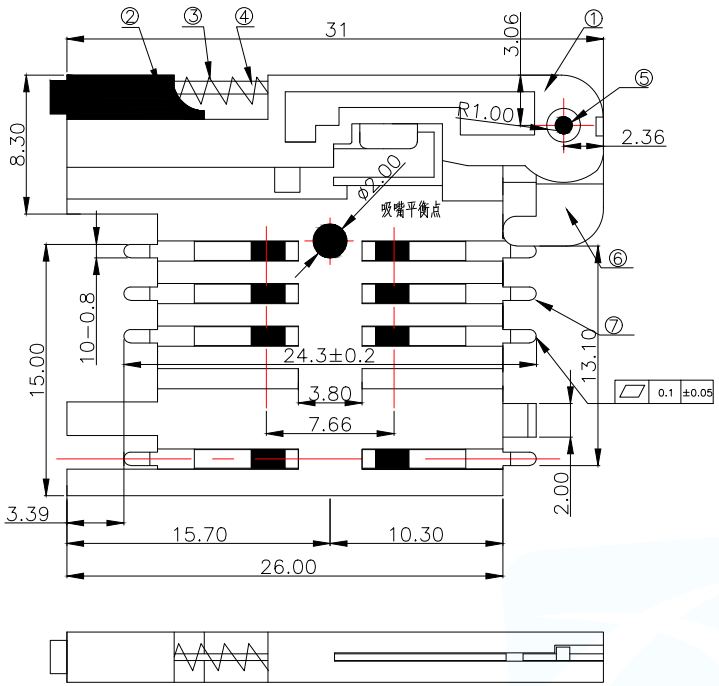

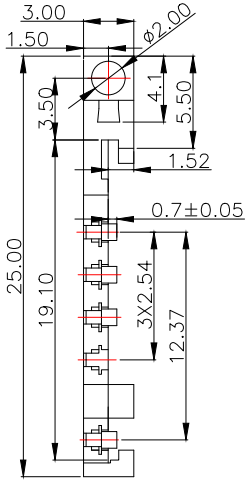

技术要求:

1.产品外观无脏污,刮伤,变形现象

2.塑体无毛边,未射饱;端子无氧化,生锈现象

3.镍底镀金15u"

环境要求:

1.工作温度:-40~+85°C

2.储存温度:-45~+90°C

备注:

簧片镀金层的厚度可根据客户的需求做变更

建议:卡座过完炉(260°),不能马上插卡,请等待半小时后冷却完成,再插卡测试.

MINI SIM CARD	
Pin No.	NAME
C1	VCC OF SIM
C2	RST OF SIM
C3	CLK OF SIM
C5	GND OF SIM
C6	VPP OF SIM
C7	I/O OF SIM
C4/C8	N/A
SW1	DETECTION SWITCH1
SW2	DETECTION SWITCH2

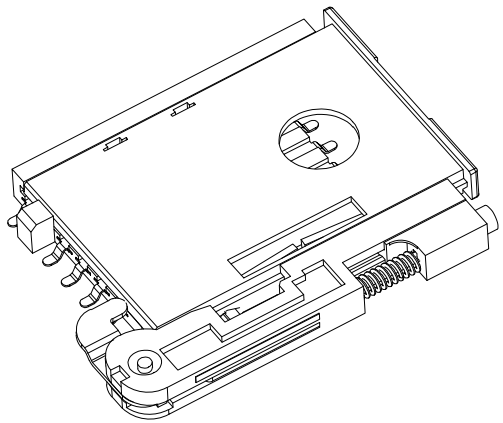

插卡方向
焊脚朝下

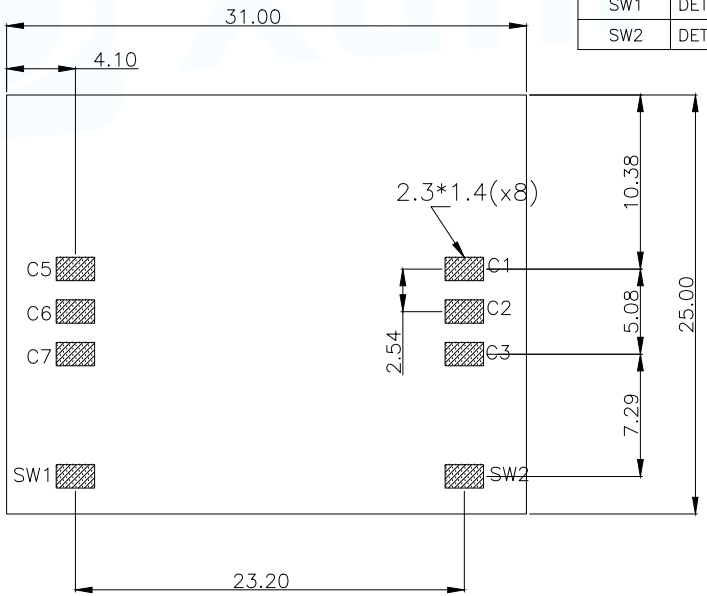

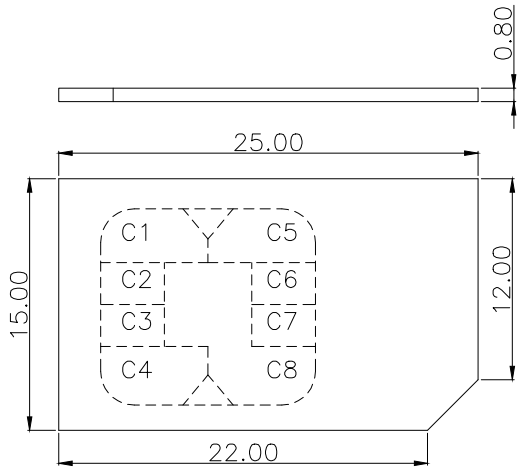

PAD AREA

KEEP OUT AREA

RECOMMENDED PCB LAYOUT

GENERAL TOLERANCE ±0.05

Circuit Diagram for Detect Switch

WITHOUT CATO	OPEN	OPEN SW1 SW2
INSERTING CATO	CLOSE	CLOSE SW1 SW2

序号	名称	材料	数量	备注
7	簧片	磷铜	8	底层镀Ni;表面局部镀Au
6	Z形片	不锈钢	1	
5	小轴	黄铜	1	
4	推杆	锰钢	1	
3	弹簧	不锈钢	1	
2	按钮	LCP	1	
1	支架	LCP/PPS	1	手工焊:材料为PPS 波峰焊:材料为LCP

MANUFACTURE DWG

东莞市讯普电子科技有限公司
DongGuan XunPu Electronics Co,Ltd

UNLESS OTHERWISE SPECIFED TOLERANCES

DECIMALS:	ANGLES:
X.:±0.20	X.°:±1°
X.X:±0.15	X.X°:±0.5°
X.XX:±0.10	

TITLE:MINI SIM CARD 6+2P 推杆式

PAR	SIM-121-ARP8	
DWN		
CHKD		
APVD		
SCALE1:1	UNIT:MM	
CUSTOMER COPY	SIZE:A4	SHEET:1F2 REV:A

ROHS Compliant

MAPX	MODIFICATION	DATE	DRAW	APPROVE



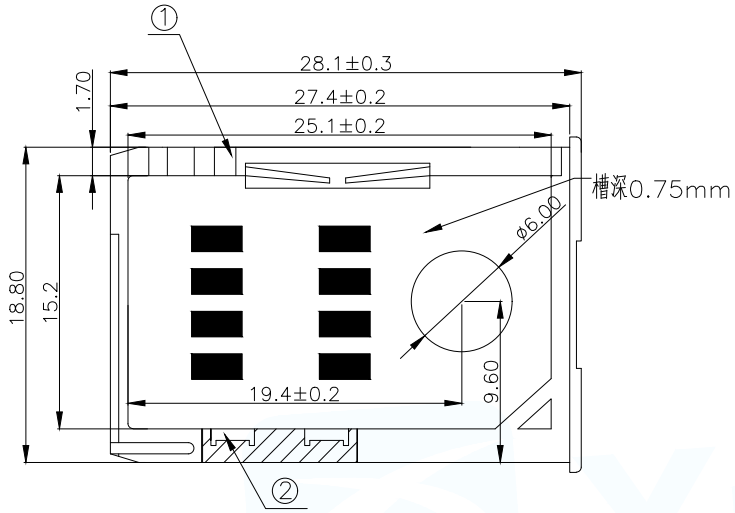

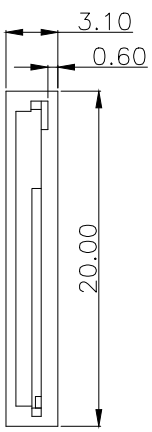

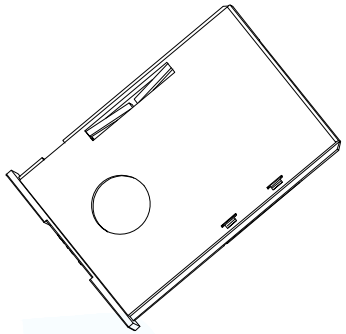

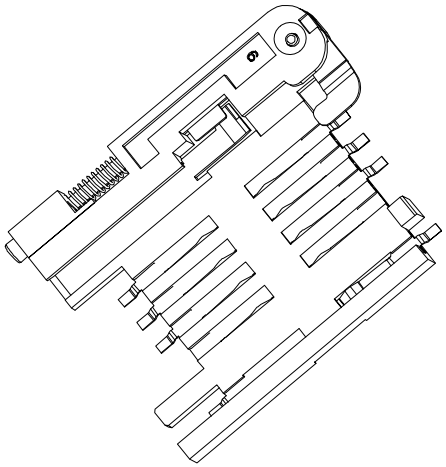

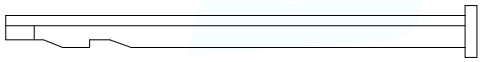

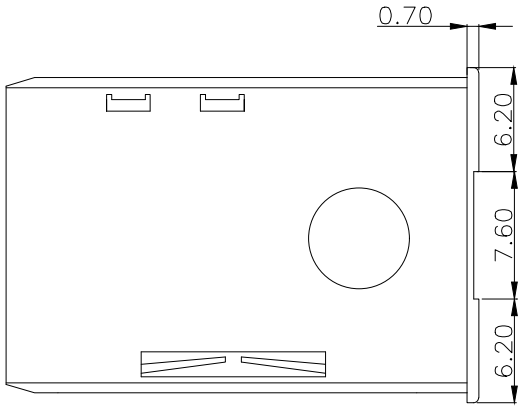

技术要求:

1.产品外观无脏污，刮伤，变形现象

2.塑体无毛边，未射饱;接触片无氧化，生锈现象

建议:卡座过完炉（260°）,不能马上插卡,请等待半小时后冷却完成,再插卡测试.

序号	名称	材料	数量	备注
2	接触片	磷铜	1	底层Ni≥100μ", 表层Au,厚度为≥15μ"
1	抽屉	PC	1	

MANUFACTURE DWG	东莞市讯普电子科技有限公司 DongGuan XunPu Electronics Co,Ltd				
UNLESS OTHERWISE SPECIFED TOLERANCES		TITLE:MINI SIM CARD 6+2P 推杆式			
		PAR	SIM-121-KT1		
DECIMALS:	ANGLES:	DWN			
X.:±0.20	X.°:±1°	CHKD			
X.X:±0.15	X.X°:±0.5°	APVD			
X.XX:±0.1		SCALE1:1	UNIT:MM		
CUSTOMER COPY		SIZE:A4	SHEET:2F2	REV:A	

ROHS Compliant

MAPX	MODIFICATION	DATE	DRAW	APPROVE

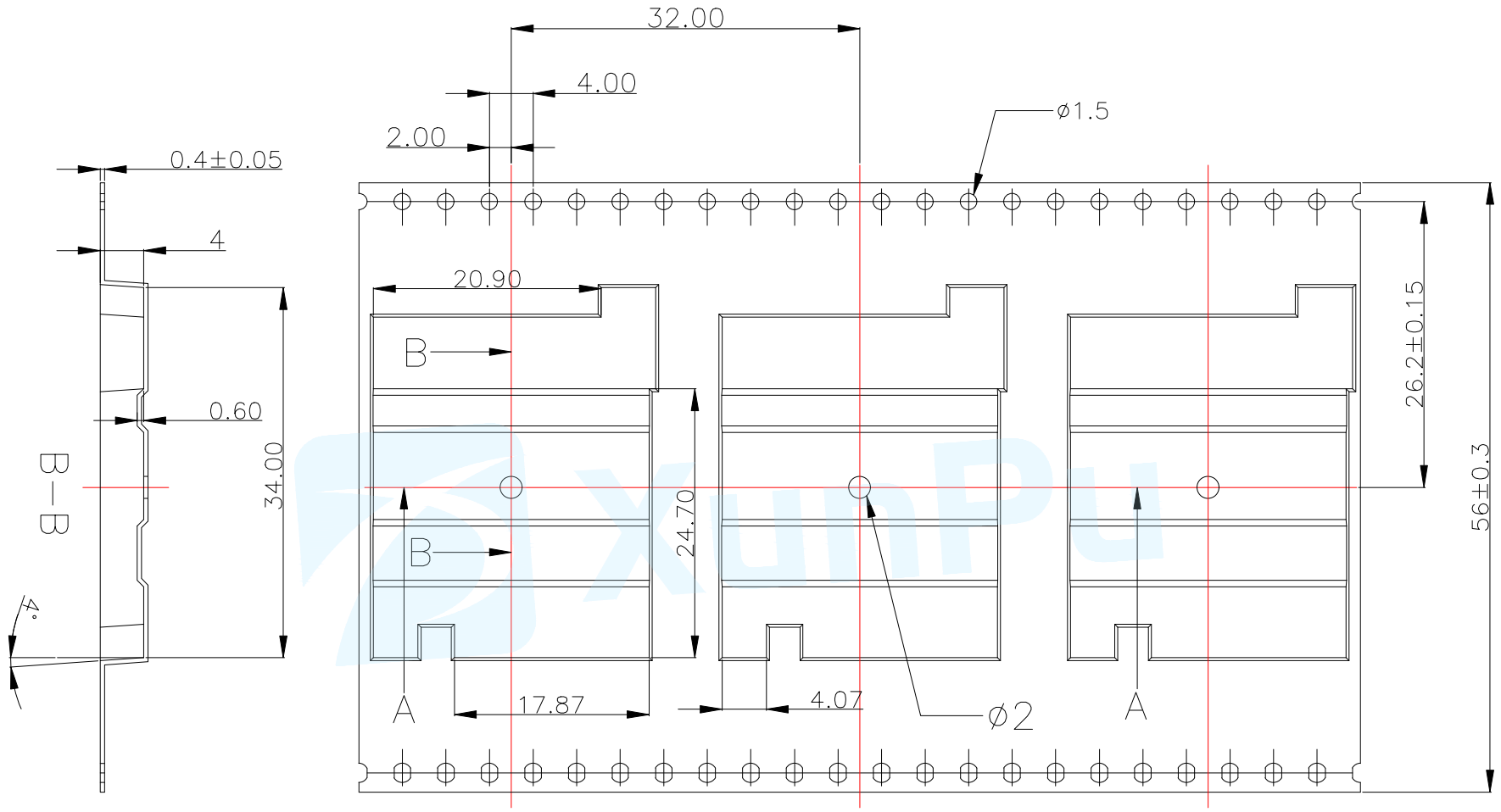

注:

1.载带10个边孔公差累计不能超过±0.2MM.

2.表面:表面平整无凹凸,无毛屑.

3.弯曲度:直尺测量任意1M、弯曲度不超3MM.

4.韧性:反复对折后、侧面无缺口.

5.材料:黑色导电PS.

卷轮包装零件总颗数:510颗.(实际包装零件颗数:500颗).

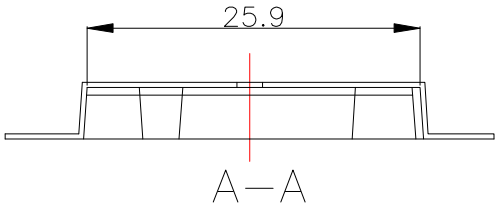

MANUFACTURE DWG	东莞市讯普电子科技有限公司 DongGuan XunPu Electronics Co,Ltd		
UNLESS OTHERWISE SPECIFED TOLERANCES		TITLE:MINI SIM CARD 6+2P 推杆式 包装图	
		PAR	SIM-121-ARP8包装图
DECIMALS: / ANGLES:		DWN	
X.:±0.20 / X.°:±1°		CHKD	
X.X:±0.15 / X.X°:±0.5°		APVD	
X.XX:±0.1	CUSTOMER COPY	SCALE1:1 / UNIT:MM	
		SIZE:A4 / SHEET:2F2	REV:A